eliwell

by Schneider Electric

IDPlus
902/961/971/974



SL **Elektronski krmilniki za hladilne enote**

KAZALO SL

IDPlus 902/961 UPORABNIŠKI VMESNIK (TIPKE IN LED) 4
IDPlus 971/974 UPORABNIŠKI VMESNIK (TIPKE IN LED) 6
IDPlus 902/961 POVEZAVE..... 8
IDPlus 902/961 APLIKACIJE..... 9
IDPlus 971 VEZAVA..... 10
IDPlus 971 APLIKACIJE..... 11
IDPlus 974 VEZAVA..... 12
IDPlus 974 APLIKACIJE..... 13
NALAGANJE PRIVZETIH APLIKACIJ..... 14
ZAKLEP SPREMINJANJA NASTAVITVENE TOČKE..... 14
VKLOP/IZKLOP INSTRUMENTA..... 14
DOSTOP IN UPORABA MENIJA..... 14
NAVODILA ZA NASTAVITEV CIKLA ODTALJEVANJA..... 15
NAMESTITEV - DIMENZIJE..... 15
DIAGNOSTIKA..... 15
ALARMI..... 16
GESLA..... 18
UPORABA COPYCARD-A..... 18
MENI STATUSA ENOTE..... 19
PROGRAMSKI MENI..... 19
MAX/MIN TEMPERATURNI ALARMI..... 20
ODGOVORNOST IN PREOSTALA TVEGANJA..... 20
IZJAVA..... 21
ELEKTRIČNE VEZAVE..... 21

POGOJI UPORABE..... 21
TEHNIČNI PODATKI (EN 60730-2-9)..... 22
DODATNE INFORMACIJE (VHODI, IZHODI IN MEHANSKE LASTNOSTI - VELJAVNI PREDPISI) 22
OPIS KRMILNIKOV IDPlus 902/961..... 24
TABELA UPORABNIŠKIH PARAMETROV (IDPlus 902/961)..... 25
TABELA INSTALACIJSKIH PARAMETROV (IDPlus 902/961)..... 26
OPIS KRMILNIKOV IDPlus 971..... 30
TABELA UPORABNIŠKIH PARAMETROV (IDPlus 971)..... 31
TABELA INSTALACIJSKIH PARAMETROV (IDPlus 971)..... 32
OPIS KRMILNIKOV IDPlus 974..... 37
TABELA UPORABNIŠKIH PARAMETROV (IDPlus 974)..... 38
TABELA INSTALACIJSKIH PARAMETROV (IDPlus 974)..... 39

IDPlus 902/961 UPORABNIŠKI VMESNIK



IDPlus 902/961

TIPKE	
GOR Pritisniti in spustiti **Izbrati elemente menija** **Povečanje vrednosti** Pritisniti za vsaj 5 sekund **Aktivacija ročnega cikla odtaljevanja**	**STANDBY (ESC)** Pritisniti in spustiti **Vrnitev na prejšnji nivo menija** **Potrjuje vrednost parametra** Pritisniti za vsaj 5 sekund **Aktivacija funkcije Standby** (ko ste zunaj menija)
DOL Pritisniti in spustiti **Izbrati elemente menija** **Zmanjšanje vrednosti** Pritisniti za vsaj 5 sekund **Funkcija se lahko nastavi po uporabniku** (par. H32)	**SET (ENTER)** Pritisniti in spustiti **Prikaz alarmov** (če so aktivni) **Odpre meni stanja enote** Pritisniti za vsaj 5 sekund **Odpira programski meni** **Potrjuje ukaze**

LED

Zmanjšan SET / Ekonomski LED

Utripajoč:	ekonom. Setpoint aktiven
Hitro utripajoč:	dostop do 2 stop. parametrov
Ugasnjen:	drugače

Alarm LED

Stalno vklopljen:	alarm aktiven
Utripajoč:	alarm potrjen
Ugasnjen:	drugače

Kompresor LED

Stalno vklopljen:	kompresor aktiven
Utripajoč:	zamuda, zaščita ali zaklenjen pričetek
Ugasnjen:	drugače

Odtaljevanje LED

Stalno vklopljen:	odtaljevanje aktivno
Utripajoč:	ročno ali D.I. aktivacija
Ugasnjen:	drugače

1 GRETJE status LED

Stalno vklopljen:	kompresor pri gretju
Ugasnjen:	drugače

2 Status LED

Utripajoč:	ročna ali D.I. aktivacija globokega zamrzovanja
Ugasnjen:	drugače

°C °C LED

Stalno vklopljen:	°C nastavitve (dro = 0)
Ugasnjen:	drugače

°F °F LED

Stalno vklopljen:	°F nastavitve (dro = 1)
Ugasnjen:	drugače

* **Za aktivacijo LOC funkcije:** **-** vstop v meni "osnovnih ukazov" z pritiskom tipke **set**.
  - pritisk tipke ⏻ in ⌃ **za 2 sekundi**.

  Če je LOC funkcija **aktivna** in poskusimo vstopiti v "programski" meni, se pojavi tekst LOC. Če se pojavi, so parametri še vedno prikazani, ampak se jih ne da popravljati. Za izklop zaklepa tipkovnice, ponovite omenjeni postopek.
* Ko je vklopljen, naprava opravi Lamp Test; zaslon in LED-ice utripajo več sekund, da se preveri, če vse deluje normalno.

IDPlus 971/974 UPORABNIŠKI VMESNIK



IDPlus 971/974

TIPKE	
GOR Pritisniti in spustiti **Izbrati elemente menija** **Povečanje vrednosti** Pritisniti za vsaj 5 sekund **Aktivacija ročnega cikla odtaljevanja**	**STANDBY (ESC)** Pritisniti in spustiti **Vrnitev na prejšnji nivo menija** **Potrjuje vrednost parametra** Pritisniti za vsaj 5 sekund **Aktivacija funkcije Standby** (ko ste zunaj menija)
DOL Pritisniti in spustiti **Izbrati elemente menija** **Zmanjšanje vrednosti** Pritisniti za vsaj 5 sekund **Funkcija se lahko nastavi po uporabniku** (par. H32)	**SET (ENTER)** Pritisniti in spustiti **Prikaz alarmov** (če so aktivni) **Odpre meni stanja enote** Pritisniti za vsaj 5 sekund **Odpira programski meni** **Potrjuje ukaze**

LED

Zmanjšan SET / Ekonomski LED

Utripajoč:	ekonom. Setpoint aktiven
Hitro utripajoč:	dostop do 2 stop. parametrov
Ugasnjen:	drugače

Alarm LED

Stalno vklopljen:	alarm aktiven
Utripajoč:	alarm potrjen
Ugasnjen:	drugače

Kompresor LED

Stalno vklopljen:	kompresor aktiven
Utripajoč:	zamuda, zaščita ali zaklenjen pričetek
Ugasnjen:	drugače

Odtaljevanje LED

Stalno vklopljen:	odtaljevanje aktivno
Utripajoč:	ročno ali D.I. aktivacija
Ugasnjen:	drugače

Ventilatorji LED

Stalno vklopljen:	ventilatorji aktivni
Ugasnjen:	drugače

Aux LED

Stalno vklopljen:	aux izhod aktiven
Utripajoč:	ročna ali D.I. aktivacija globokega zamrzovanja

°C LED

Stalno vklopljen:	°C nastavitve (dro = 0)
Ugasnjen:	drugače

°F LED

Stalno vklopljen:	°F nastavitve (dro = 1)
Ugasnjen:	drugače

* **Za aktivacijo LOC funkcije:** **-** vstop v meni "osnovnih ukazov" z pritiskom tipke **set**.
- pritisk tipke ⏻ in ⏶ **za 2 sekundi**.

Če je LOC funkcija **aktivna** in poskusimo vstopiti v "programski" meni, se pojavi tekst LOC. Če se pojavi, so parametri še vedno prikazani, ampak se jih ne da popravljati. Za izklop zaklepa tipkovnice, ponovite omenjeni postopek.

* Ko je vklopljen, naprava opravi Lamp Test; zaslon in LED-ice utripajo več sekund, da se preveri, če vse deluje normalno.

IDPlus 902/961 POVEZAVE

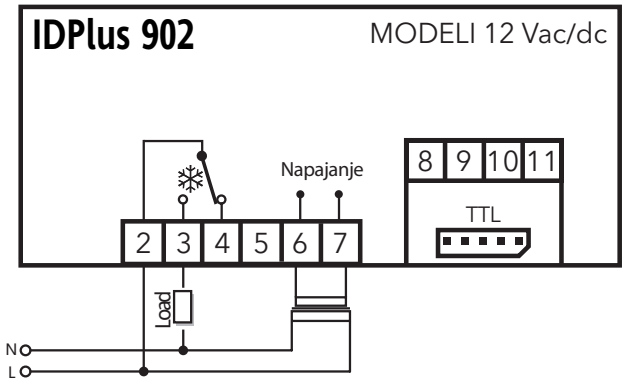

Vezava sonde

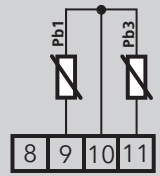

Verzija z Pb3
(H11=0 in H43=y)

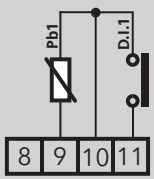

Verzija z D.I.1
(H11≠0 in H43=n)

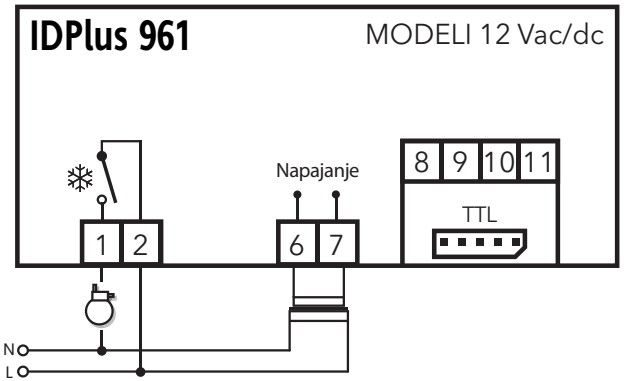

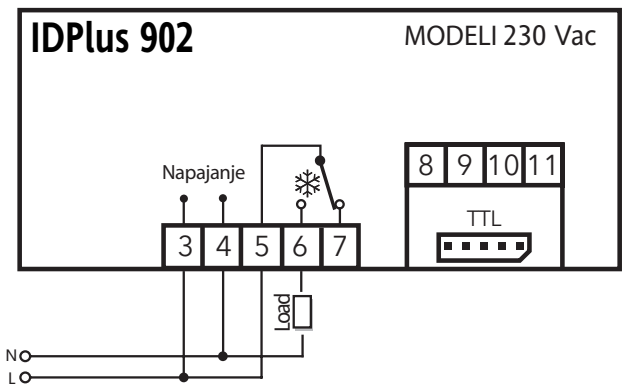

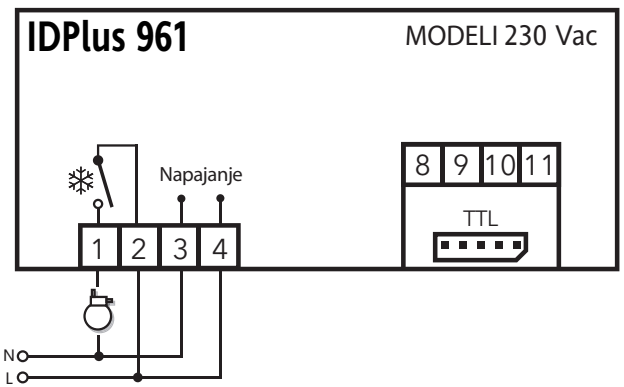

IDPlus 902: TERMINAL	
OUT1	OUT1 rele ➞ **2-3-4**: 12 Vac/dc ali **5-6-7**: 230 Vac
Napaj.	**6-7**: model 12 Vac/dc ali **3-4**: model 230 Vac
N-L	230 Vac napajanje
10-9	Sonda Pb1
10-11	Digitalni vhod 1/ Pb3 sonda
TTL	TTL vhod

IDPlus 961: TERMINAL	
❄	**1-2**: Kompresor
Napaj.	**6-7**: model 12 Vac/dc ali **3-4**: 230 Vac
N-L	230 Vac napajanje
10-9	Sonda Pb1
10-11	Digitalni vhod 1/ Pb3 sonda
TTL	TTL vhod

Nastavitve aplikacij

F = Funkcije H = Vhodi in Izhodi R = Relejni izhod	AP1	AP2	AP3	AP4
Aplikacija hlajenja	X	X		X
Aplikacija gretja			X	
F - Časovno odtaljevanje	X			X
F - Alarm Pb1	X	X	X	X
F - Pregretje				X
H - Pb1 prisotna	X	X	X	X
H - Pb3 / D.I.1 vklopljen				Pb3
R - Kompresor/polnitev	X	X		X
R - Elementi gretja			X	

AP1&AP2

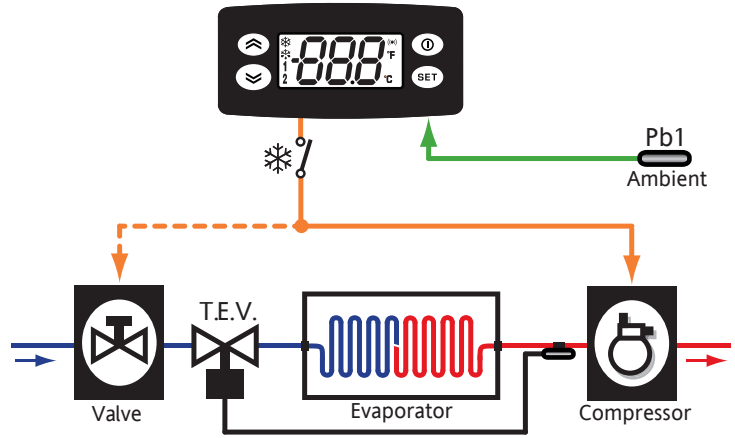

AP3

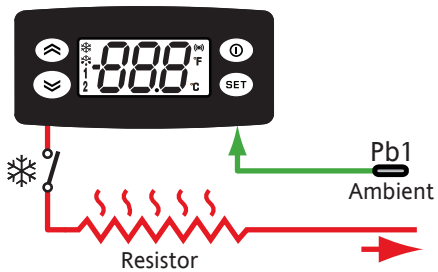

AP4

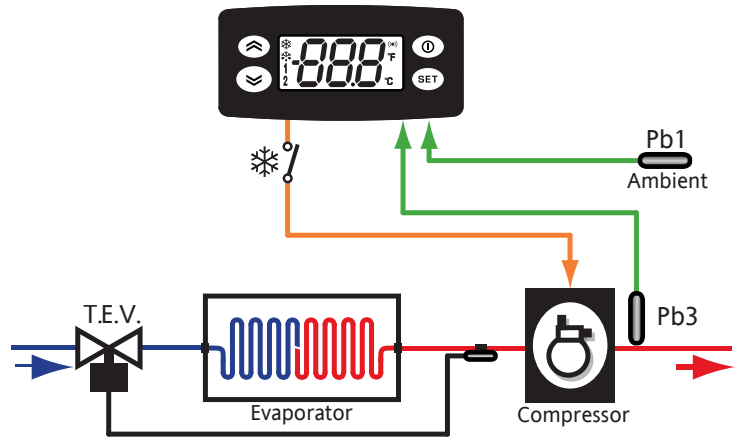

Ambient	= Sonda
Evaporator	= Uparjalnik
Resistor	= Upor

Valve	= Ventil
Compressor	= Kompresor
T.E.V.	= Termostatski ekspanzijski ventil

IDPlus 971 CONNECTIONS

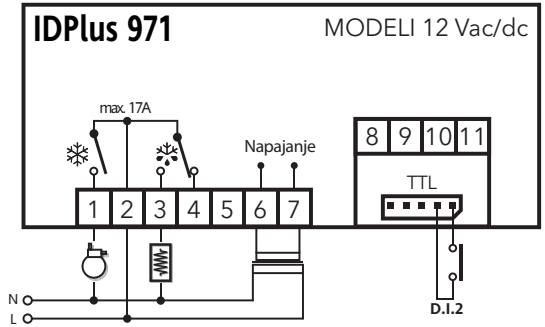

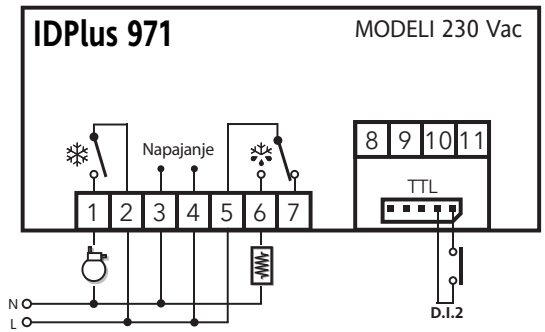

Vezava sonde

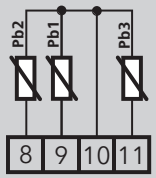

Verzija z Pb3
(H11=0 in H43=y)

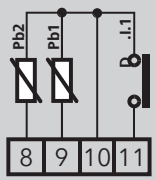

verzija z D.I.1
(H11≠0 in H43=n)

Nastavitve aplikacij

F = Funkcije H = Vhodi in Izhodi R = Relejni izhodi	AP1	AP2	AP3	AP4
Aplikacija hlajenja	X	X	X	X
F - Konec časovnega odtaljevanja		X		X
F - Konec temperaturnega odtaljevanja	X		X	
F - Alarm Pb1	X	X	X	X
F - Kompresor OFF			X	
H - Pb1 prisotna	X	X	X	X
H - Pb2 prisotna	X		X	
H - Pb3 / D.I.1 vklopljen			D.I.	
H - Brenčač				X
R - Kompresor	X	X	X	X
R - Grelni elementi	X	X		
R - Ventilatorji			X	
R - Alarm				X

IDPlus 971: TERMINAL

❄	**1-2**: Kompresorski rele	**TTL**	TTL vhod ali Digit. vhod 2
❄	**2-3-4**: 12 Vac/dc ali **5-6-7**: 230 Vac ➡ Odtaljevalni rele	**10-9**	Sonda Pb1
Napaj.	**6-7**: model 12 Vac/dc ali **3-4**: model 230 Vac	**10-8**	Sonda Pb2
N-L	230 Vac napajanje	**10-11**	Digitalni vhod 1/ Pb3 sonda

AP1

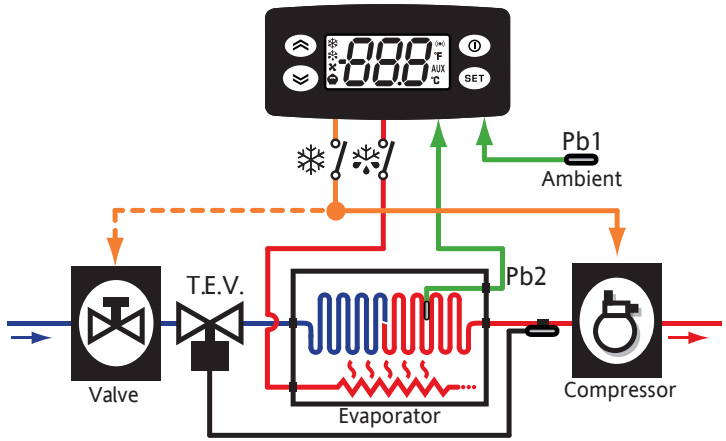

AP2

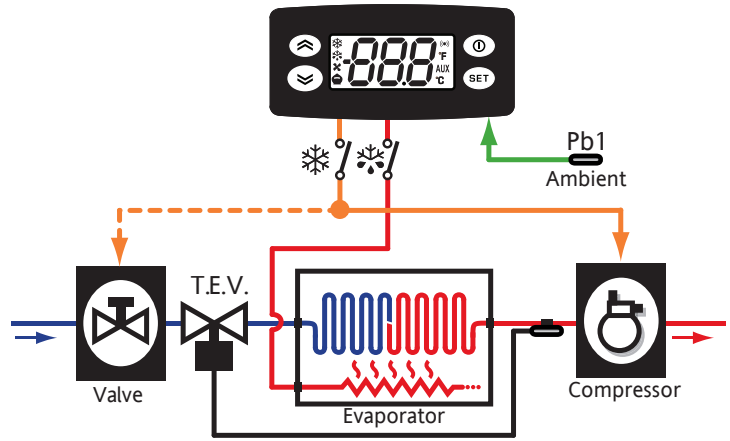

AP3

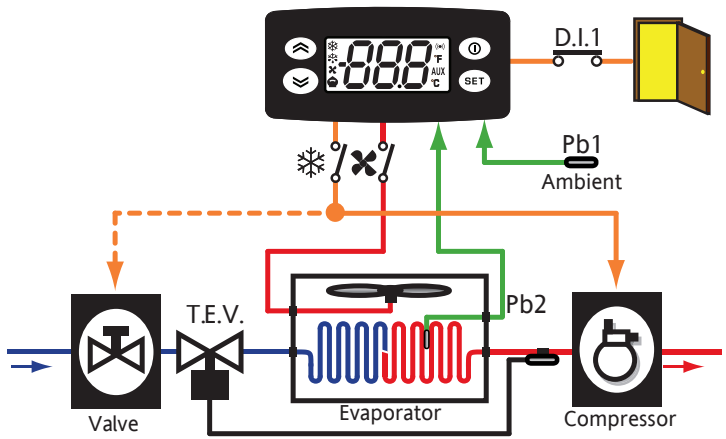

AP4

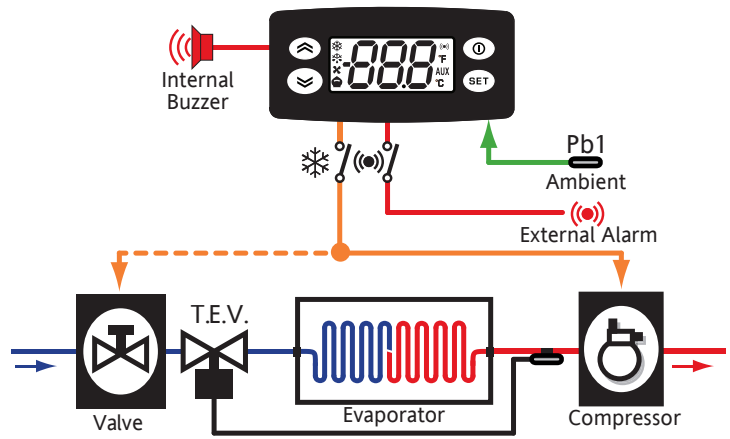

Ambient	= Sonda	**Valve**	= Ventil
Evaporator	= Uparjalnik	**Compressor**	= Kompresor
Internal Buzzer	= Vgrajen brenčač	**T.E.V.**	= Termostatski ekspanzijski ventil
External Alarm	= Zunanji alarm		

IDPlus 974 CONNECTIONS

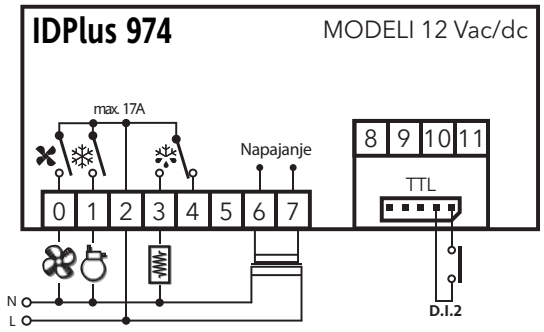

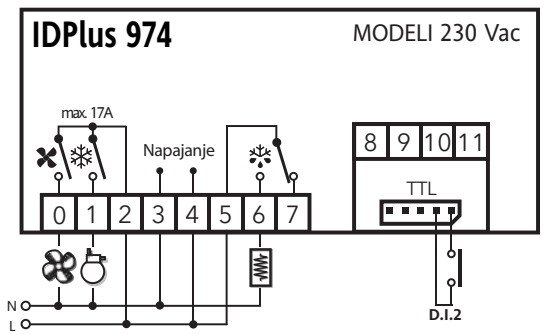

Vezava sonde

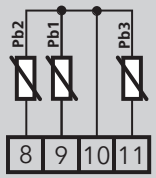

Verzija z Pb3
(H11=0 in H43=y)

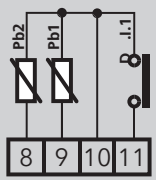

Verzija z D.I.1
(H11≠0 in H43=n)

Nastavitve aplikacij

F = Funkcije H = Vhodi in izhodi R = Relejni izhodi	AP1	AP2	AP3	AP4
Aplikacija hlajenja	X	X	X	X
F - Konec časovnega odtaljevanja	X	X	X	X
F - HACCP		X		
F - Alarm Pb1	X	X	X	X
H - Pb1 prisotna	X	X	X	X
H - Pb2 prisotna	X	X	X	X
H - Pb3 / D.I.1 vklopljen		Pb3	D.I.	
H - Brenčač	X	X	X	X
R - Kompresor	X	X	X	X
R - Elementi gretja	X	X		
R - Ventilatorji	X	X	X	X
R - Pomožni			X	
R - Reverzibilni ventil				X

IDPlus 974: TERMINAL

✻	**0-2**: Ventilatorski rele
❄	**1-2**: Kompresorski rele
❄	**2-3-4**: 12 Vac/dc ali **5-6-7**: 230 Vac ➡ Odtaljevalni rele
Napaj.	**6-7**: model 12 Vac/dc ali **3-4**: model 230 Vac
N-L	230 Vac napajanje

10-9	Sonda Pb1
10-8	Sonda Pb2
10-11	Digitalni vhod 1/ Pb3 sonda
TTL	TTL vhod ali Digitalni vhod 2

AP1

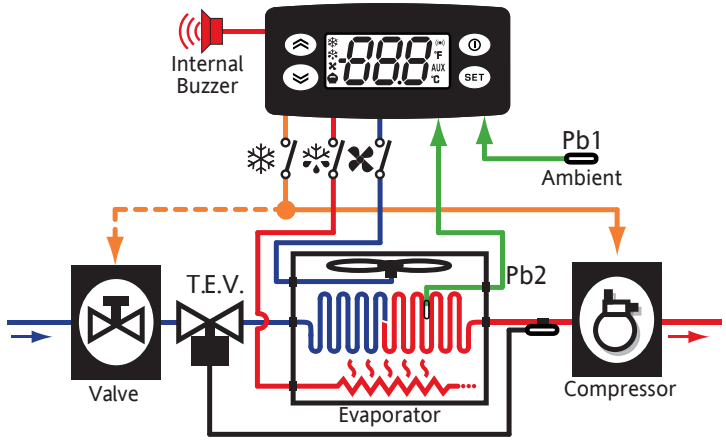

AP2

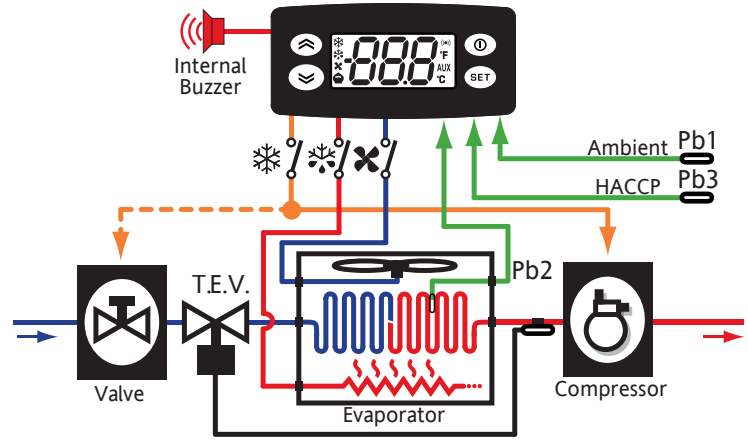

AP3

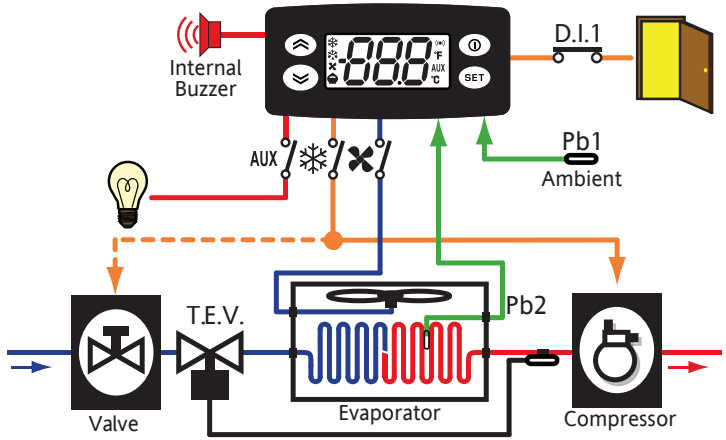

AP4

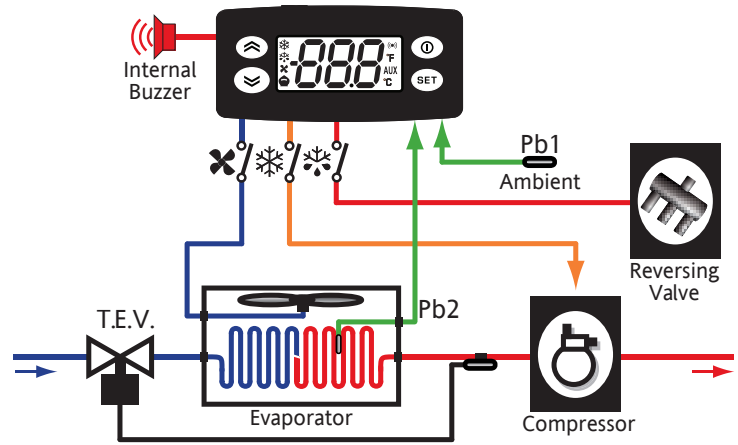

Ambient	= Sonda	**Valve**	= Ventil
Evaporator	= Uparjalnik	**T.E.V.**	= Termostatski ekspanzijski ventil
Compressor	= Kompresor	**AUX**	= AUX
Reversing valve	= Reverzibilni ventil	**Internal Buzzer**	= Vgrajeni brenčač

NALAGANJE PRIVZETIH APLIKACIJ

Postopek se uporablja za nalaganje ene od privzetih aplikacij:

- po vklopu instrumenta,pritisnete in držite tipko **set**: pojavi se napis "AP1";
- premikate se po različnih aplikacijah (AP1-AP2-AP3)- z uporabo tipk ⌃ in ⌄;
- izberete željeno aplikacijo z uporabo tipke **set** ("AP3" na primer) ali prekinemo izbiro aplikacije z tipko ⏻; lahko tudi počakamo na prekinitev;
- Operacija je uspešna, ko se na zaslonu izpiše "**y**", drugače se izpiše "**n**";
- Po nekaj sekundah se zaslon vrne v začetni meni.

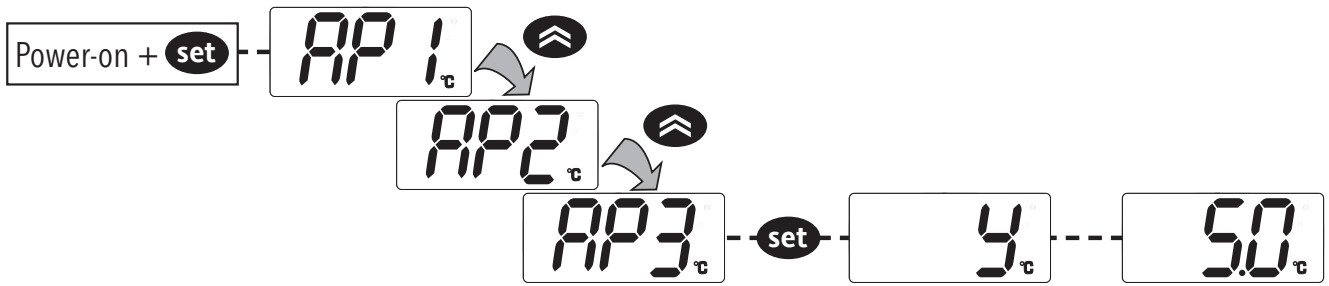

ZAKLEP SPREMINJANJA NASTAVITVENE TOČKE

Tipkovnica se lahko zaklene z vnosom "Osnov. ukazov" z uporabo tipke **set** in pritiskom na ⏻ in ⌃ za 2 sekundi, ali programiranjem parametra "LOC" (gledati "diS" mapo). Če je tipkovnica zaklenjena, je meni "Osnovnih ukazov" dostopen samo, če je prikazana nastavitvena točka, vendar se vrednosti ne da spreminjati.

VKLOP/IZKLOP INSTRUMENTA

Instrument se lahko ugasne z pritiskom na tipko ⏻ za več kot 5 sekund. V tem stanju, so prilagajanja algoritmov in odtaljevalnih ciklov onemogočena in tekst "OFF" bo prikazan na zaslonu.

DOSTOP IN UPORABA MENIJA

Viri so organizirani v menije.Pritisnete in držite tipko **set** za dostop do menija "statusa enote".
Za dostop do "programskega menija", pritisnite tipko **set** za več kot 5 sekund. Če ne pritisnete nobene tipke več kot 15 sekund (Timeout), ali če pritisnete tipko ⏻, je na zaslonu prikazana zadnja nastavljena vrednost.

NAVODILA ZA NASTAVITEV CIKLA ODTALJEVANJA

Držite tipko ⏶ več kot 5 sekund. Aktivira se samo, če so izpolnjeni temperaturni pogoji.
Drugače, zaslon trikrat utripne, kar pomeni, da operacija ne bo izvedena.

NAMESTITEV - DIMENZIJE

Instrument je oblikovana za montažo na panel. Izrežete luknjo dimenzij 29x71 mm in vstavite instrument; pritrdite ga z posebnimi priloženimi držali. Ne montirajte instrumenta na umazanih, vlažnih mestih; primeren je za uporabo v krajih z normalno stopnjo onesnaženosti.
Poskrbite za ustrezno prezračevanje v okolici hladilnih rež instrumenta.

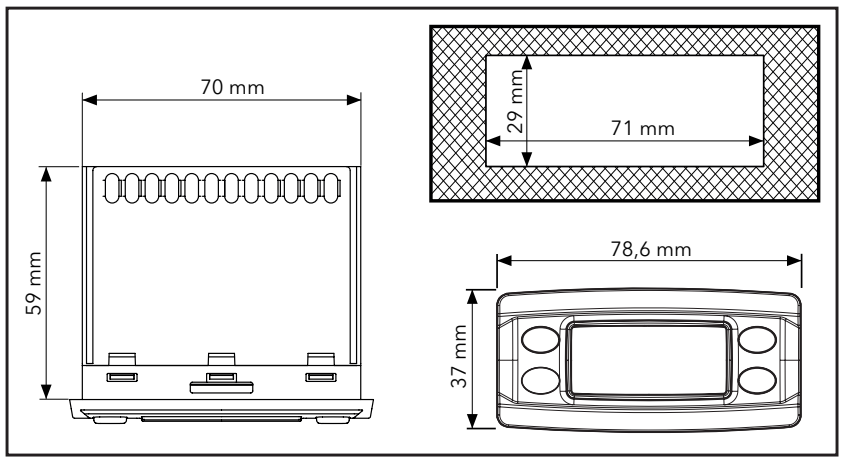

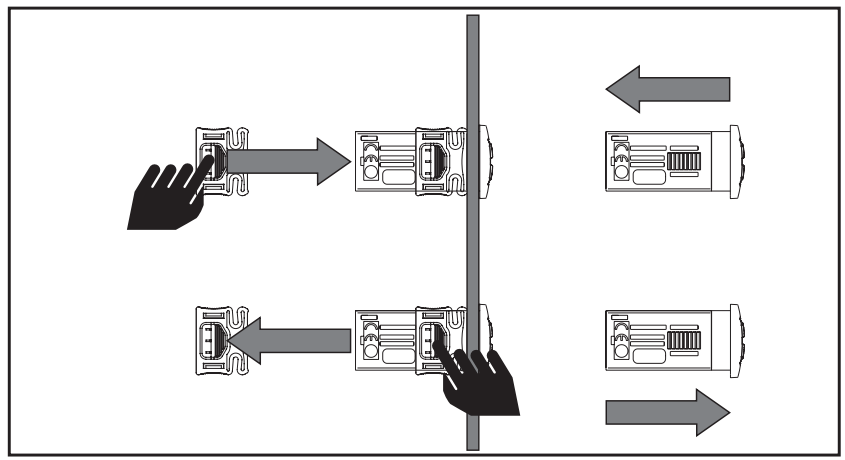

DIAGNOSTIKA

Alarmi so vedno prikazani z brenčačem (če obstaja) in ikono alarma (•).
Za izklop brenčača, pritisnete in držite katerokoli tipko; ustrezna ikona bo še naprej utripala.

N.B.: če so bili določeni časi izključenosti alarma (gledate "AL" mapo v tabeli parametrov) alarm ne bo prikazan.

V primeru prikaza alarma, ki ga povzroča slabo delovanje prostorske sonde (Pb1),bo na zaslonu izpisano "E1". Slabo delovanje sonde uparjalnika (Pb2), na zaslonu bo izpisano "E2" (**samo IDPlus 971/974**).
Ob slabem delovanje sonde Pb3, se bo na zaslonu bo izpisalo "E3".

ALARMY

Izpis	Napaka	Razlog	Posledice	Rešitev
E1	Napaka sonde 1 hladilnica	• izmerjene vrednosti so zunaj območja delovanja • napaka sonde/kratek stik	• Prikaz oznake **E1** • Ikona alarma stalno vklopljena • Izklop max/min alarma krmilnika • Delovanje kompresorja, ki temelji na operacijah "**Ont**" in "**OFt**".	• preverite tip sonde (**H00**) • preverite vezavo sonde • zamenjati sondo
E2	Napaka sonde 2 Odtaljevanje **samo IDPlus 971/974**	• izmerjene vrednosti so zunaj območja delovanja • napaka sonde/kratek stik	• Prikaz oznake **E2** • Ikona alarma stalno vklopljena • Cikel odtaljevanja se konča zaradi časovne omejitve (**dEt**) • Ventilatorji uparjalnika so v delovanju, če je kompresor v delovanju, ali deluje v skladu z **FCO** parametri, če je kompresor v nedelovanju.	• preverite tip sonde (**H00**) • preverite vezavo sonde • zamenjati sondo
E3	Napaka sonde 3	• izmerjene vrednosti so zunaj območja delovanja • napaka sonde/kratek stik	• Prikaz oznake **E3** • Ikona alarma stalno vklopljena	• preverite tip sonde (**H00**) • preverite vezavo sonde • zamenjati sondo
AH1	Alarm za visoko temperaturo Pb1	merjena vred. Pb1 > HAL po času **tAO** (glejte "min/max temp.alarm)	• Zapis oznake **AH1** v mapi AL • Nima vpliva na regulacijo	Počakajte, da se vrednost Pb1 vrne pod HAL
AL1	Alarm za nizko temperaturo Pb1	merjena vred. Pb1 < LAL po času **tAO** (glejte "min/max temp. alarm)	• Zapis oznake **AL1** v mapi AL • Nima vpliva na regulacijo	Počakajte, da se vrednost Pb1 vrne pod HAL
EA	Zunanji alarm	digitalni vhod aktiviran (H11 = ±5)	• Zapis oznake **EA** v mapi AL • Ikona alarma stalno vklopljena • Regulacija zaklenjena če je **rLO** = y	preverite in odstranite zunanji vzrok ki sproži alarm D.I.
OPd	Alarm odprtih vrat	aktivacija digitalnega vhoda (H11 = ±4) (za več kot **tdO**)	• Zapis oznake **Opd** v mapi AL • Ikona alarma stalno vklopljena • Krmilnik zaklenjen	• zaprite vrata • zamudo funkciji določa **OAO**
Ad2	Odtaljevanje zaradi časovne omejitve	konec cikla odtaljevanja zaradi časovne omejitve in ne kot posledica končanja temperaturnega cikla odtaljevanja. Beležena z sondo Pb2.	• Zapis oznake **Ad2** v mapi AL • Ikona alarma stalno vklopljena	počakajte na naslednji cikel odtaljevanja za vrnitev

Izpis	Napaka	Razlog	Posledice	Rešitev
COH	Alarm pregretja	Pb3 vrednosti, ki jih je SA3 presegel	• Zapis oznake COH v mapi AL • Ikona alarma stalno vklopljena • Regulacija zaklenjena (Kompresor)	Počakajte, da se temperatura vrne na vrednost SA3 (Setpoint) minus dA3 (diferenca)
nPA	Splošno tlačni vklop alarma	Aktivacija tlačnega alarma z splošnim tlačnim stikalom	Če je število N aktiviranj tlačnega stikala **N<PEn**: • Beleženje mape nPA v mapi AL, z številom aktiviranj tlačnega stikala • Regulacija zaklenjena (Kompresor in Ventilator)	Preverite in odstranite razlog, ki povzroča sprožitev alarma D.I. (Automatski Reset)
PAL	Splošno tlačni vklop alarma	Aktivacija tlačnega alarma z splošnim tlačnim stikalom	Če je število N aktiviranj tlačnega stikala **N=PEn**: • Prikaz oznake PAL • Zapis oznake PA v mapi AL • Alarm LED • Regulacija zaklenjena (Kompresor in Ventilator)	• Ugasnete in prižgete instrument • Reset alarmov z vnosom v mapi funkcij in izbiro funkcije rAP (Ročni Reset)
HC **n**	Max/Min Pb3 vred. ko je zunaj dosega (SLH...SHH)	Dnevnik Max/Min vrednosti beležene z Pb3 ko presega obseg SLH...SHH. "**n**" predstavlja zaporedno število, kolikokrat je obseg presežen	• Beleženje mape "HC **n**" v mapi AL • Alarm LED • Ne vpliva na regulacijo	**NB**: "**n**" lahko prevzame vred. 1 do 8. Če je **n** > 8, mapa HC8 utripne in sistem prepiše mapo kjer je **n**=1
tC **n**	Pb3 zunaj dosega dwell čas (SLH...SHH)	Shranjuje čas dwell vrednosti Pb3 zunaj območja SLH...SHH. "**n"** predstavlja zaporedno število, kolikokrat je obseg presežen	• Beleženje mape "tC **n**" v mapi AL • Alarm LED • Ne vpliva na regulacijo	**NB**: "**n**" lahko prevzame vred. 1 do 8. Če je **n** > 8, mapa HC8 utripne in sistem prepiše mapo kjer je **n**=1
bC **n**	Beležena vrednost z Pb3 ob vrnitvi od bOt	Dnevnik vrednosti beležena z Pb3 ob vrnitvi iz izpada. "**n**" predstavlja zaporedno število izpadov ki so se pojavile	• Beleženje mape "bC **n**" v mapi AL • Ne vpliva na regulacijo	**NB**: "**n**" lahko prevzame vred. 1 a 8. Če je **n** > 8, mapa bC8 utripne in sistem prepiše mapo kjer je **n**=1
bt **n**	Pb3 zunaj dosega dwell čas med bOt	Dnevnik dwell časa nedelovanja Pb3 vrednosti med izpadom. "**n**" predstavlja zaporedno število izpadov ki so se pojavile	• Beleženje mape "bt **n**" v mapi AL. Vsebuje vrednost 0 če je vrednost Pb3 ostala v mejah, ≠0 če je vrednost izven območja • Ne vpliva na regulacijo	**NB**: "**n**" lahko prevzame vred. 1 do 8. Če je **n** > 8, mapa bC8 utripne in sistem prepiše mapo kjer je **n**=1

OPOMBA: Za izbris map"HC **n**", "tC **n**", "bC **n**" in "bt **n**" iz map **AL**, začnemo z funkcijo **rES** v mapi FnC.

GESLA

Geslo "PA1": uporaba za dostop do **uporabniških** parametrov. Geslo ni omogočeno kot privzeto (**PS1**=0).
Za vklop (**PS1**≠0): pritisnete in držite set tipko za več kot 5 sekund, skozi parametre se pomikate z tipko ⌃ in ⌄ dokler ne vidite **PS1**, pritiskate tipko set za prikaz vrednosti, spreminjate pa jo z ⌃ in ⌄ tipkama. Shranite z tipko set ali ⏻.
Če je omogočeno, bo potrebna za dostop do uporabniških parametrov.

Geslo "PA2": uporaba za dostop do **instalacijskih** parametrov. Geslo je omogočeno kot privzeto (**PS2**=15).
Za sprem. (**PS2**≠15): pritisnete set tipko za več kot 5 sekund, skozi parametre se pomikate z tipko ⌃ in ⌄ dokler ne vidite **PA2**, pritiskate tipko set,nastavite vrednost "15"z uporabo ⌃ in ⌄, potrdite izbiro z tipko set. Premik skozi mape do oznake **diS** in pritisnete tipko set. Premik skozi parametre z tipkama ⌃ in ⌄ do oznake **PS2**, pritisk na set tipko za prikaz vrednosti. Spremenite z tipkama ⌃ in ⌄, shranite z pritiskom na tipko set ali ⏻.

Prikaz "PA2" sledi kot:

1) **PA1** in **PA2 ≠ 0**: Držati tipko set za več kot 5 sekund za prikaz "PA1" in "PA2". Potem se lahko odločite za dostop do uporabniških parametrov (PA1) ali instalacijskih parametrov (PA2).
2) **Drugače**: Geslo "PA2" je med parametri 1 stopnje. Če je omogočen, je potrebno za dostop do instalacijskih parametrov, nadaljevati po navodilih za geslo "PA1".

Če je geslo napačno, bo prikazana oznaka PA1/PA2 ponovno, in postopek bo potrebno ponoviti.

UPORABA COPY CARD

Copy Card je priključena na serijski vhod (TTL) in omogoča hitro programiranje parametrov instrumenta. Dostop do instalacijskih parametrov "PA2", z premikom po menijih z tipkama ⌃ in ⌄ do prikaza mape **FPr**. Izbira z tipko set, premik skozi parametre z tipkama ⌃ in ⌄ nato izbira funkcije z tipko set (es. **UL**).

- **Nalaganje** (**UL**): Izberete UL in pritisk set tipke. S to funkcijo nalagamo programske parametre iz instrumenta na kartico.
  Če je postopek uspešen, bo na zaslonu prikazana oznaka "**y**", drugače bo prikazana oznaka "**n**".
- **Brisanje** (**Fr**): Ta ukaz se uporablja za izbris vsebine na kartici, (priporočljivo, ko se kartica uporablja prvikrat).
  Pomembno: parameter **Fr** izbriše vse prisotne podatke. Ta operacija se ne more prekiniti.
- **Prenašanje**: Priklopite Copy Card ko je instrument izklopljen. Ob vklopu se podatki iz copy card-a avtomatsko prenesejo na instrument.
  Po koncu svetlobnega testa,bo na zaslonu izpisano "**dLy**" če je bila operacija uspešna in "**dLn**" če ni bila.

OPOMBA: Po prenosu podatkov,bo instrument deloval z nastavitvami, ki so bile naložene iz copy card-a.

MENI STATUSA ENOTE

Dostop do menija statusa enote z pritiskom set tipke. Če ni aktivnih alarmov, se prikaže oznaka "SEt".
Z uporabo tipk ⌃⌃ in ⌄⌄ se premikamo po mapah v meniju:

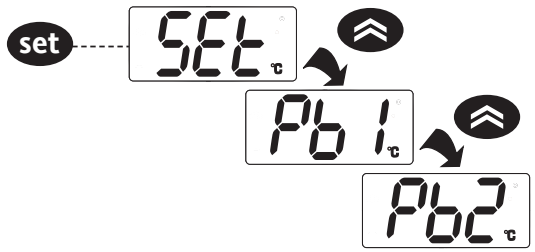

- AL: Mapa alarmov (vidno samo takrat, ko so alarmi aktivni);
- SEt: Mapa nastavitev Setpointa;
- Pb1: Sonda 1 - mapa Pb1;
- Pb2: Sonda 2 - mapa Pb2* (**IDPlus 971/974 samo modeli**);
- Pb3: Sonda 3 - mapa Pb3**;

*** mapa prikazana, če je prisotna Pb2 (H42 = y)**
**** mapa prikazana, če je prisotna Pb3 (H11=0 and H43=y)**

Nastavitev Setpointa: Za prikaz vrednosti Setpointa pritisnete set tipko, ko se prikaže oznaka "SEt". Vrednost Setpointa bo prikazana na zaslonu. Za spremembo vrednosti držite tipke ⌃⌃ in ⌄⌄ več kot 15 sekund. Pritisnite set tipko za potrditev spremembe.

Prikaz sond: Ko so prikazane oznake Pb1, Pb2 ali Pb3, pritisnete tipko set za prikaz vrednosti izmerjene z ustrezno sondo (OPOMBA: vrednosti ne morete spreminjati).

PROGRAMSKI MENI

Za dostop do programskega menija,pritisk na set tipko za več kot 5 sekund. Če je določeno, bo zahtevano geslo: "PA1" za uporabniške parametre in "PA2" za instalacijske parametre (glejte poglavje"GESLA").

Uporabniški parametri: Ob vstopu bo na zaslonu prikazan prvi parameter (e.g. "diF"). Pritisnete ⌃⌃ in ⌄⌄ tipke za premik skozi parametre na določenem nivoju. Izbira željenega parametra z pritiskom tipke set set. Pritisnete ⌃⌃ in ⌄⌄ tipke za spremembo in set za shranitev sprememb.

Instalacijski parametri: Ob vstopu bo na zaslonu prikazana prva mapa (e.g. "CP"). Pritisnete ⌃⌃ in ⌄⌄ tipke za premik po mapah v določenem nivoju. Izberemo željeno mapo z tipko set. Pritisnete ⌃⌃ in ⌄⌄ tipke za premik po parametrih v določeni mapi in izbiro parametra z uporabo tipke set. Pritisnete ⌃⌃ in ⌄⌄ tipke za sprem. in set za potrditev.

OPOMBA: Prepričajte se da instrument izklopimo in vklopimo vsakič ko spreminjamo parametre, v smislu da preprečimo napake v delovanju.

MAX/MIN TEMPERATURNI ALARMI

	Temperatura kot vrednost v primerjavi z Setpoint (Att=1)	**Temperatura kot absolutna vrednost (Att=0)**
	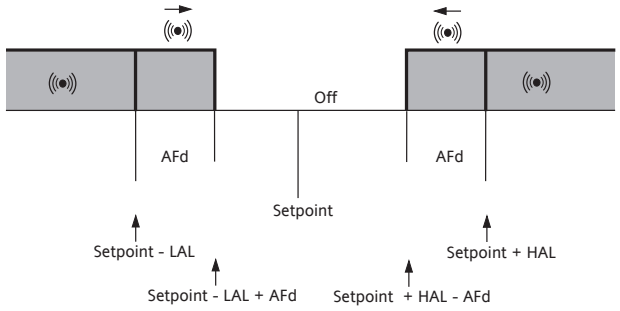	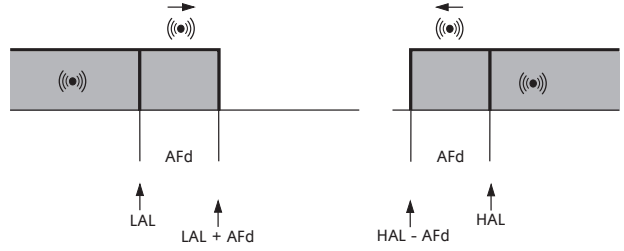
Minimalni alarm	Temp. ≤ **Set + LAL ***	Temp. ≤ **LAL** (**LAL** z znakom)
Maximalni alarm	Temp. ≥ **Set + HAL ****	Temp. ≥ **HAL** (**HAL** z znakom)
Povratek iz minimalnega temperaturnega alarma	Temp. ≥ **Set + LAL + AFd** ali ≥ **Set** - I**LAL**I **+ AFd** (LAL < 0)	Temp. ≥ **LAL + AFd**
Povratek iz maximalnega temperaturnega alarma	Temp. ≤ **Set + HAL - AFd** (HAL > 0)	Temp. ≤ **HAL - AFd**

*** če je LAL negativen, Set + LAL < Set**
**** če je HAL pozitiven, Set + HAL < Set**

ODGOVORNOST IN PREOSTALA TVEGANJA

ELIWELL CONTROLS SRL zavrača vsako odgovornost za škodo zaradi:

- namestitev/uporaba drugačna od tiste, ki je določena in zlasti, ki ni v skladu z varnostnimi predpisi in/ali navodili v tem dokumentu;
- uporabe na ploščah/panelih, ki ne zagotavljajo ustrezne zaščite pred električnimi šoki, vodo ali prahom, ko so sestavljeni;
- uporabe na ploščah, ki omogoča dostop do nevarnih delov brez uporabe orodja;
- spreminjanja izdelka;
- namestitve na plošče, ki niso v skladu z veljavnimi predpisi in standardi.

IZJAVA

Ta dokument je v izključni lasti ELIWELL CONTROLS SRL in ga ni dovoljeno reproducirati, razen če tega izrecno ne dovoli ELIWELL CONTROLS SRL sam. Pripravi tega dokumenta je bilo namenjene veliko pozornosti; kljub temu pa ELIWELL CONTROLS SRL ne more sprejeti odgovornosti za morebitno škodo zaradi njegove uporabe.
Enako velja za vsako osebo in podjetje, ki sodeluje pri pripravi in urejanju tega dokumenta. ELIWELL CONTROLS SRL si pridržuje pravico, da estetske in funkcionalne spremembe opravi kadarkoli brez predhodnega obvestila.

ELEKTRIČNE VEZAVE

POZOR! Poskrbite, da je naprava izključena, preden se lotite dela na električnih vezavah.

Instrument je opremljen z vijakom ali konektorjem za povezovanje električnih kablov z max. premerom 2.5 mm^2 (ena žica na terminal za povezavo): za podatke terminala, glejte nalepko na instrumentu. Ne prekoračite maksimalne dovoljene napetosti; v primeru večjih obremenitev, uporabite ustrezni kontaktor.
Poskrbite, da je napajalna napetost v skladu z zahtevo instrumenta. Sonde nimajo priključne polaritete, in se lahko podaljšujejo z navadnimi bipolarnimi kabli (upoštevajte, da podaljšanje sonde vpliva na elektromagnetno združljivost - EMC - instrumenta: posebna pazljivost s podaljševanjem kabla). Kabel sonde, napajalni kabel in TTL serijski kabel morajo biti ločeno položeni od električnih kablov.

POGOJI UPORABE

Dovoljena uporaba

Iz varnostnih razlogov je treba instrument vgraditi in uporabljati v skladu z navodili, še posebej mestom, ki so izpostavljeni visoki napetosti, ki ne smejo biti dostopni v normalnih pogojih. Naprava mora biti ustrezno zavarovana pred vodo in prahom v zvezi z uporabo in mora biti dostopna samo z uporabo primernega orodja
(razen sprednje plošče). Naprava je primerna za uporabo v gospodinjskih hladilnih napravah in/ali podobni opremi in je bila preizkušena z varnostnega vidika v skladu z usklajenimi evropskimi referenčnimi standardi.

Nepravilna uporaba

Izhodni releji so funkcionalnega tipa in zato dovzetni za poškodbe: sistem je zato potrebno zaščititi z napravami določenimi po standardu ali določenimi na osnovi izkušenj, le te pa morajo biti nameščene ločeno od instrumenta.

TEHNIČNI PODATKI (EN 60730-2-9)

Razvrstitev:	operacija (ne varnostna) naprava za vključitev
Montaža:	montaža v panel/ploščo z luknjo 71x29 mm (+0.2/-0.1 mm)
Vrsta ukrepa:	1.B
Razred onesnaževanja:	2
Razred materiala:	IIIa
Prenapetostna kategorija:	II
Nazivna impulzna napetost:	2500 Vac
Temperatura:	Uporaba: -5,0 ... 55,0 °C - Skladiščenje: -30,0 ... 85,0 °C
Napajanje:	12 Vac/dc (±10%) 50/60 Hz ali 230 Vac (±10%) 50/60 Hz
Poraba:	4.5 W max
Digitalni izhodi (rele):	glede na podatke na etiketi
Kat. požarne odpornosti:	D
Programski razred:	A

OPOMBA: preverite vrsto napajanja navedeno na etiketi instrumenta; kontaktirajte naše prodajno mesto za podatek o električni napetosti.

DODATNE INFORMACIJE

Lastnosti vhoda

Prikazani razpon:	**NTC**: -50,0...110 °C; **PTC**: -55,0...140 °C; **PT1000**: -55,0...150 °C (na zaslonu 3 številke + znak)
Natančnost:	**NTC, PTC, PT1000** (-55,0...70,0 °C): Več kot 0.5% celotne skale +1 številka **PT1000** (70,0...150 °C): Več kot 0.6% celotne skale +1 številka
Ločljivost:	0.1 °C
Brenčač:	DA (odvisno od modela)
Analogni vhodi:	**IDPlus 902/961**: 1 NTC (privzeto)/PTC/PT1000 (se lahko izbere s parametrom **H00**) **IDPlus 971/974**: 2 NTC (privzeto)/PTC/PT1000 (se lahko izbere s parametrom **H00**)
Digitalni vhodi:	**IDPlus 902/961**: 1 digitalni vhod brez napetosti; **IDPlus 971/974**: 2 digitalna vhoda brez napetosti
N.B.:	- D.I.1 se lahko nastavi kot vhod za sondo (**H11**=0 in **H43**=y) - D.I.2, če je aktiviran, se lahko priključi na terminale 1-2 konektorja TTL (**IDPlus 971/974**)

Karakteristike izhoda

Digitalni izhodi:

IDPlus 902:	1 OUT1 rele:	NO 8(4) A - NC 6(3) A max 250 Vac
IDPlus 961:	1 Kompresorski rele:	UL60730 (A) 2Hp (12FLA - 72LRA) max 240 Vac
IDPlus 971:	1 Rele odtaljevanja:	NO 8(4) A - NC 6(3) A max 250 Vac
	1 Kompresorski rele:	UL60730 (A) 2Hp (12FLA - 72LRA) max 240 Vac
IDPlus 974:	1 Rele odtaljevanja:	NO 8(4) A - NC 6(3) A max 250 Vac
	1 Kompresorski rele:	UL60730 (A) 2Hp (12FLA - 72LRA) max 240 Vac
	1 Rele ventilatorjev:	5(2) A max 250 Vac

Mehanske karakteristike

Ohišje:	PC+ABS UL94 V-0 ohišje, polikarbonatno steklo, termoplastične tipke
Dimenzije:	sprednja plošča 78,6x37 mm, globina 59 mm (brez sponk)
Sponke:	vijaki/snemljive sponke za kable s premerom 2,5 mm^2
Konektorji:	TTL za priključitev Copy Card + D.I.2 (**samo modeli IDPlus 971/974**)
Vlažnost:	uporaba / skladiščenje: 10…90 %RH (brez kondenzacije)

Predpisi

Varnost hrane: Naprava je v skladu z standardom EN 13485 kot sledi:

- primerno za shranjevanje
- aplikacija: zrak
- podnebno območje A
- meritveni razred 1 v območju -25 ... 15 °C (*****)

(* samo z uporabo Eliwell sond)

OPOMBA: Tehnične specifikacije, navedene v tem dokumentu v zvezi z merjenjem (obseg, natančnost, ločljivost, itd.), se nanašajo na instrument in ne na navedene dodatke, kot so sonde.To pomeni,da napake sonde spadajo v tipične napake instrumenta.

OPIS KRMILNIKOV IDPlus 902/961

IDPlus 902/961 naprave so krmilniki z 1 relejni izhodom, 1 temperaturnim senzorjem in 1 večnamenskim digitalnim / temperaturnim vhodom.

Regulacija temperature in kompresorja start/stop, ter normalnega odtaljevanja, ko je kompresor ugasnjen.
Funkcija gretja: krmilnik se lahko uporablja tudi kot enostaven ON/OFF termostat za aplikacije gretja.

Digitalni vhodi (D.I.) se lahko uporabljajo za:

- varčevanje z energijo
- aktivacijo odtaljevanja
- stikalo vrat
- stanje pripravljenosti
- zunanji alarm
- globoko zamrzovanje
- tlačno stikalo
- HACCP

TABELA UPORABNIŠKIH PARAMETROV (IDPlus 902/961)

PAR.	OPIS	OBMOČJE	AP1	AP2	AP3	AP4	U.M.
SEt	Nastavljena temperaturna nastavitvena točka (Setpoint)	LSE ... HSE	0,0	0,0	0,0	-2,0	°C/°F
diF	Diferencialni aktivacijski rele kompresorja	0,1 ... 30,0	2,0	2,0	2,0	0,1	°C/°F
HSE	Najvišja vrednost dodeljena nastavitveni točki (Setpoint)	LSE ... 302	99,0	140	140	5,0	°C/°F
LSE	Najnižja vrednost dodeljena nastavitveni točki (Setpoint)	-58,0 ... HSE	-50,0	-55,0	-55,0	-10,0	°C/°F
dit	Interval med začetkom dveh zaporednih ciklov odtaljevanja	0 ... 250	6			8	ure
dEt	Prekinitev odtaljevanja	1 ... 250	30			30	min.
HAL	Maksimalni temperaturni alarm	LAL ... 150	50,0	150	150	50,0	°C/°F
LAL	Minimalni temperaturni alarm	-50,0 ... HAL	-50,0	-50,0	-50,0	-50,0	°C/°F
SA3	Nastavitvena točka alarma sonde 3	-50,0 ... 150				70,0	°C/°F
LOC	Osnovni ukazi za spremembe zaklepanja	n/y	n	n	n	n	flag
PS1	Geslo1 za dostop do menija QUICK parametrov	0 ... 250	0	0	0	0	štev.
CA1	Kalibracija 1.Vrednost, ki se prišteje k brani vrednosti sonde 1	-12,0 ... 12,0	0,0	0,0	0,0	0,0	°C/°F
CA3	Kalibracija 3.Vrednost, ki se prišteje k brani vrednosti sonde 3	-12,0 ... 12,0				0,0	°C/°F
ddL	Način prikaza med odtaljevanjem	0/1/2	0			0	štev.
Ldd	Zaklep zaslona onemogoča prekinitev. 0=funkcija onem.	0 ... 255	30			30	min.
H43	Prisotnost sonde 3	n/y				y	flag
rEL	Izdaja prog.opreme. Pridržano: parametri samo za branje	/	/	/	/	/	/
tAb	Tabela parametrov. Pridržano: parametri samo za branje	/	/	/	/	/	/

Opomba: ** Uporabniški menu parametrov vključuje "**PA2**", ki se lahko uporablja za dostop do instalacijskih menijev
*** Za celotni seznam paramet., glejte: APPENDIX A: **Tabelo menija instalacijskih parametrov**

TABELA INSTALACIJSKIH PARAMETROV (IDPlus 902/961)

PAR.	OPIS	OBMOČJE	AP1	AP2	AP3	AP4	M.U.
SEt	Nastavljena temperaturna nastavitvena točka (Setpoint).	LSE ... HSE	0,0	0,0	0,0	-2,0	°C/°F
	KOMPRESOR ("CP" mapa)						
diF	Diferencialni aktivacijski rele kompresorja.	0,1...30,0	2,0	2,0	2,0	0,1	°C/°F
HSE	Najvišja vrednost dodeljena nastavitveni točki (Setpoint).	LSE...302	99,0	140	140	5,0	°C/°F
LSE	Najnižja vrednost dodeljena nastavitveni točki (Setpoint).	-58,0...HSE	-50,0	-55,0	-55,0	-10,0	°C/°F
OSP	Temperaturna vrednost dodana Setpointu če je omogočeno (Varčevalna funkcija)	-30,0...30,0	3,0	3,0	0,0	0,0	°C/°F
Hc	Kontrolni način. **C** (0) = Hladno; **H** (1) = Vroče.	C/H	C	C	H	C	flag
Ont	Delujoč krmilnik pri napaki sonde. Če je **Ont = 1** in **OFt = 0**, kompresor ostaja v delovanju; če je **Ont = 1** in **OFt > 0**, deluje v načinu delovnega cikla.	0 ... 250	0	0	0	0	min.
OFt	Ugasnjen krmilnik pri napaki sonde. Če je **OF1 = 1** in **On1 = 0**, krmilnik ostaja ugasnjen; če je **OF1 = 1** in **On1 > 0**, deluje v načinu delovnega cikla.	0 ... 250	1	1	1	1	min.
dOn	Aktivacija kompresorskega releja po vklopu.	0 ... 250	0	0	0	0	sek.
dOF	Zamuda pri izklopu in poznejša aktivacija.	0 ... 250	0	0	0	0	min.
dbi	Zakasnitev med dvema zaporednima aktivacijama kompresorja.	0 ... 250	0	0	0	0	min.
OdO (!)	Zamuda pri aktivaciji izhoda po izklopu instrumenta ob prekinitvi napajanja. **0** = ni aktivno.	0 ... 250	0	0	0	0	min.
dcS	Nastavitvena točka cikla globokega zamrzovanja.	-58,0...302	0,0	0,0	0,0	0,0	°C/°F
tdc	Trajanje cikla globokega zamrzovanja.	0 ... 255	0	0	0	0	min.
dcc	Aktivacija cikla odtaljevanja po ciklu globokega zamrzovanja.	0 ... 255	0	0	0	0	min.
	ODTALJEVANJE ("dEF" mapa)						
dit	Interval med začetkom dveh zaporednih ciklov odtaljevanja	0 ... 250	6	0	0	8	ure
dCt	Izbira načina šteje za interval odtaljevanja. **0** = Čas delovanja kompresorja; **1** = Čas delovanja enote; **2** = Izveden cikel odtaljevanja ob vsaki zaustavitvi kompresorja	0/1/2	1	1	1	1	štev.

PAR.	OPIS	OBMOČJE	AP1	AP2	AP3	AP4	M.U.
dOH	Zamik vklopa odtaljevanja.	0 ... 59	0	0	0	0	min.
dEt	Prekinitev odtaljevanja.	1 ... 250	30	1	1	30	min.
dPO	Določa pričetek funkcije odtaljevanja ob zagonu. **n** (0) = ne; **y** (1) = da.	n/y	n	n	n	n	flag
	ALARMI ("AL" mapa)						
Att	Lahko se uporablja za izbiro absolutne (**Att=0**) ali relativne (**Att=1**) vrednosti za HAL in LAL parametre.	0/1	0	0	0	0	štev.
Afd	Razlika pri alarmih.		2,0	2,0	2,0	2,0	°C/°F
HAL	Maksimalni temperaturni alarm.	LAL...302	50,0	150	150	50,0	°C/°F
LAL	Minimalni temperaturni alarm.	-58,0...HAL	-50,0	-50,0	-50,0	-50,0	°C/°F
PAO	Čas izključitve alarma po ponovnem vklopu zaradi izpada napajanja.	0 ... 10	0	0	0	0	ure
dAO	Čas izključitve alarma po odtaljevanju.	0 ... 999	0	0	0	0	min.
OAO	Prikaz alarma po izključitvi digitalnega vhoda.	0 ... 10	0	0	0	0	ure
tdO	Zamik aktivacije alarma pri odprtih vratih.	0 ... 250	0	0	0	0	min.
tAO	Časovni zamik prikaza temperaturnega alarma.	0 ... 250	0	0	0	0	min.
rLO	Zaklep krmilnika ob zunanjem alarmu. **n** = (0) ne zaklene; **y** (1) = zaklene.	n/y	n	n	n	n	flag
SA3	Nastavitvena točka alarma sonde 3.	-58,0...302	0,0	0,0	0,0	70,0	°C/°F
dA3	Razlika pri alarmih 3 sonde.	1,0 ... 50,0	1,0	1,0	1,0	10,0	°C/°F
	OSVETLITEV & DIGITALNI VHODI ("Lit" mapa)						
dOd	Digitalni izhod za izklop. **0** = onemogočen; **1** = onemogočeni ventilatorji; **2** = onemogočen kompresor; **3** = onemogočen kompresor in ventilatorji.	0/1/2/3	0	0	0	0	štev.
dAd	Zamik aktivacije digitalnega vhoda.	0 ... 255	0	0	0	0	min.
dCO	Zamik izklopa kompresorja po odprtju vrat.	0 ... 255	1	1	1	1	min.
	TLAČNO STIKALO ("PrE" mapa)						
Pen	MAX/MIN dovoljeno število napak vhoda tlačnega stikala.	0 ... 15	0	0	0	0	štev.
PEI	MAX/MIN število napak intervalov tlačnega stikala.	1 ... 99	1	1	1	1	min.
PEt	Zamuda pri aktivaciji kompresorja po izključitvi tlačnega stikala.	0 ... 255	0	0	0	0	min.

PAR.	OPIS	OBMOČJE	AP1	AP2	AP3	AP4	M.U.
	KOMUNIKACIJA ("Add" mapa)						
PtS	Izbira komunikacijskega protokola. **t** (0) = Televis; **d** (1) = Modbus.	t/d	t	t	t	t	flag
dEA	Indeks naprave znotraj družine (veljavne vrednosti od 0 do 14).	0 ... 14	0	0	0	0	štev.
FAA	Družina naprav (veljavne vrednosti od 0 do 14).	0 ... 14	0	0	0	0	štev.
Pty	Modbus pariteta bit. **n** (0) = nič; **E** (1) = celo; **o** (2) = liho.	n/E/o	n	n	n	n	štev.
StP	Modbus stop bit. **1b** (0) = 1 bit; **2b** (1) = 2 bit.	1b/2b	1b	1b	1b	1b	flag
	ZASLON ('diS' mapa)						
LOC	Osnovni ukazi za spremembo zaklepanja. Obstaja možnost za vnos programskih parametrov in spreminjanja le teh. **n** (0) = ne; **y** (1) = da.	n/y	n	n	n	n	flag
PS1	Geslo 1: dostopna točka do **uporabniških** parametrov je **PS1≠0**.	0 ... 250	0	0	0	0	štev..
PS2	Geslo 2: dostopna točka do **instalacijskih** parametrov je **PS2≠0**.	0 ... 250	15	15	15	15	štev.
ndt	Zaslon z decimalno točko. **n** (0) = ne; **y** (1) = da.	n/y	y	y	y	y	flag
CA1	Kalibracija 1. Vrednost, ki se prišteje k brani vrednosti sonde 1.	-12,0...12,0	0,0	0,0	0,0	0,0	°C/°F
CA3	Kalibracija 3. Vrednost, ki se prišteje k brani vrednosti sonde 3.	-12,0...12,0	0,0	0,0	0,0	0,0	°C/°F
ddL	Zaslon med odtaljevanjem. **0**=prikazana temperatura beležena z sondo Pb1; **1**=beležen zaklep Pb1 Vrednost ob pričetku odtaljevalnega cikla; **2** = prikaz oznake "dEF".	0/1/2	0	0	0	0	štev.
Ldd	Prekinitvena vrednost za odklep zaslona - oznaka dEF .	0 ... 255	30	30	30	30	min.
dro	Izbira enote, uporabljene za prikaz merjene temperature beležene z sondo. (**0** = °C, **1** = °F). **OPOMBA: preklop med °C in °F obratno ne; spremenite SEt, diF vrednosti, itd. (Setpoint=10°C postane 10°F).**	0/1	0	0	0	0	flag
ddd	Izbira tipa prikaza vrednosti. **0** = Setpoint; **1** = sonda Pb1; **2** = sonda Pb2; **3** = sonda Pb3.	0/1/2/3	1	1	1	1	štev.
	HACCP ("HCP" mapa)						
SHH	Maksimalni HACCP mejni alarmni signali.	-55,0...150	0,0	0,0	0,0	0,0	°C/°F
SLH	Minimalni HACCP mejni alarmni signali.	-55,0...150	0,0	0,0	0,0	0,0	°C/°F
drA	Minimalni porabljeni čas v kritičnem območju za beleženi dogodek. Po tem bo sprožen in beležen alarm HACCP.	0 ... 99	0	0	0	0	min.
drH	HACCP čas resetiranja alarma po zadnjem resetiranju.	0 ... 250	0	0	0	0	ure

PAR.	OPIS	OBMOČJE	AP1	AP2	AP3	AP4	M.U.
H50	Omogoči HACCP in funkcije alarmnega releja. **0**= HACCP alarm NI omogočen; **1**=HACCP alarm omogočen alarmni rele NI omogočen; **2**= HACCP alarm in alarmni rele omogočen	0/1/2	0	0	0	0	štev.
H51	Čas izključenosti HACCP alarma.	0 ... 250	0	0	0	0	min.
	NASTAVITVE ("CnF" mapa)						
H00	Izbira sonde. **0** = PTC; **1** = NTC; **2** = PT1000.	0/1/2	1	1	1	1	štev.
H11	Nastavitev polaritete 1 izhodnega releja. **0**= onemogočen; **±1**= odtaljevanje; **±2**= varčevalni Setpoint; **±3**= ni v uporabi; **± 4**= stikalo vrat; **±5**= zunanji alarm; **±6**= stanje pripravljenosti; **±7**= tlačno stikalo; **±8**= globoko zamrzovanje; **±9**= onemogoči vklop HACCP alarma. **OPOMBA:** • znak "+" prikazuje aktiviranost vhoda če je kontakt zaprt. • znak "–" prikazuje aktiviranost vhoda, če je kontakt odprt.	-9 ... +9	0	0	0	0	štev.
H21	**(samo IDPlus 961)** Nastavljivost digitalnega vhoda 1 (❄). **0**= onemogočen; **1**= kompresor; **2**= odtaljevanje**; 3**= ventilator**; 4**= alarm; **5**= ni v uporabi (AUX); **6**= stanje pripravljenosti.	0 ... 6	1	1	1	1	štev.
H22	**(samo IDPlus 902).** Nastavljivost digitalnega vhoda 1 (❄). Enako kot H21.	0 ... 6	2	2	3	4	štev.
H31	Nastavljivost tipke UP (gor). **0** = onemogočen; **1** = odtaljevanje; **2** = ni v uporabi; **3** = varčevalni Setpoint; **4** = stanje pripravljenosti; **5** = reset HACCP alarmov; **6** = onemogočenje HACCP alarmov; **7** = globoko zamrzovanje.	0 ... 7	1	0	0	1	štev.
H32	Nastavljivost tipke DOWN (dol). Enako kot H31	0 ... 7	0	0	0	0	štev.
H43	Prisotnost sonde Pb3. **n** (0) = ni prisotna; **y** (1) = prisotna	n/y	n	n	n	y	flag
reL	Vrsta naprave. Parametri samo za branje	/	/	/	/	/	/
tAb	Tabela parametrov. Rezervirano: parametri samo za branje	/	/	/	/	/	/
	COPY CARD ("FPr" mapa)						
UL	Prenašanje programskih parametrov iz instrumenta na Copy Card	/	/	/	/	/	/
Fr	Izbris Copy Card-a. Brisanje vseh podatkov, ki jih vsebuje Copy Card. **OPOMBA: če je uporabljen parameter "Fr" bodo podatki trajno.**	/	/	/	/	/	/
	FUNKCIJE ("FnC" mapa)						
rAP	Reset alarmov tlačnega stikala.	/	/	/	/	/	/
rES	Reset HACCP alarmov.	/	/	/	/	/	/

OPOMBA: če je eden ali več parametrov označenih z (!) so nastavljeni, krmilnik JE NUJNO izklopiti in ponovno vklopiti da se zagotovi nemoteno delovanje.

OPIS KRMILNIKOV IDPlus 971

IDPlus 971 naprave so krmilniki z 2 relejnima izhodoma, 2 temperaturnimi tipali (regulacija in uparjalnik),večfunkcijskim digitalnim/temperaturnim vhodom in digitalnim vhodom.

Relejni izhod se lahko uporablja za nadzor:

- kompresorja
- odtaljevanja grelnih elementov
- ventilatorjev uparjalnika
- AUX izhoda
- temperaturnega alarma
- stanje pripravljenosti

Druga temperaturna sonda se lahko uporablja za nadzor odtaljevalnega cikla in ventilatorjev uparjalnika.

Digitalni vhodi (D.I.1 in D.I.2) se lahko uporabljajo za:

- varčevanje z energijo
- aktivacijo odtaljevanja
- upravljanje izhoda AUX
- stikalo vrat
- stanje pripravljenosti
- zunanji alarm
- globoko zamrzovanje
- tlačno stikalo
- hACCP alarme

TABELA UPORABNIŠKIH PARAMETROV (IDPlus 971)

PAR.	OPIS	OBMOČJE	AP1	AP2	AP3	AP4	U.M.
SEt	Nastavljena temperaturna nastavitvena točka (Setpoint)	LSE ... HSE	0,0	0,0	0,0	0,0	°C/°F
diF	Diferencialni aktivacijski rele kompresorja	0,1 ... 30,0	2,0	2,0	2,0	2,0	°C/°F
HSE	Najvišja vrednost dodeljena nastavitveni točki (Setpoint)	LSE ... 302	99,0	99,0	99,0	99,0	°C/°F
LSE	Najnižja vrednost dodeljena nastavitveni točki (Setpoint)	-58,0 ... HSE	-50,0	-50,0	-50,0	-50,0	°C/°F
dty	Način odtaljevanja	0/1/2	0	0			štev.
dit	Interval med začetkom dveh zaporednih ciklov odtaljevanja	0 ... 250	6	6	6	6	ure
dEt	Prekinitev odtaljevanja	1 ... 250	30	30	30	30	min.
dSt	Temperatura ob koncu odtaljevanja	-50,0 ... 150	8,0		8,0		°C/°F
FSt	Temperatura ob koncu delovanja ventilatorjev	-50,0 ... 150			50,0		°C/°F
Fdt	Zakasnitev vklopa ventilatorjev po odtaljevalnem ciklu	0 ... 250			0		min.
dt	Čas odvajanja kondenza iz uparjalnika	0 ... 250			0		min.
dFd	Za izbor ali izklop ventilatorjev	n/y			y		flag
HAL	Maksimalni temperaturni alarm	LAL ... 150	50,0	50,0	50,0	50,0	°C/°F
LAL	Minimalni temperaturni alarm	-50,0 ... HAL	-50,0	-50,0	-50,0	-50,0	°C/°F
dOd	Omogoči uporabo stikala ob aktivaciji stikala vrat	0/1/2/3			0		štev.
dCO	Zamik izklopa kompresorja po odprtju vrat	0 ... 255			1		min.
LOC	Zaklep spreminjanja osnovnih ukazov	n/y	n	n	n	n	flag
PS1	Geslo 1 za dostop do menija QUICK parametrov	0 ... 250	0	0	0	0	štev.
CA1	Kalibracija 1.Vrednost, ki se prišteje k brani vrednosti sonde 1	-12,0 ... 12,0	0,0	0,0	0,0	0,0	°C/°F
CA2	Kalibracija 2.Vrednost, ki se prišteje k brani vrednosti sonde 2	-12,0 ... 12,0	0,0		0,0		°C/°F
ddL	Način prikaza med odtaljevanjem	0/1/2	0	0	0	0	štev.
Ldd	Zaklep zaslona onemogoča prekinitev. 0 = funkcija onem	0 ... 255	30	30	30	30	min.
H42	Prisotnost sonde uparjalnika	n/y	y		y		flag
rEL	Izdaja programske opreme. Pridržano: parametri samo za branje	/	/	/	/	/	/
tAb	Tabela parametrov. Pridržano: parametri samo za branje	/	/	/	/	/	/

Note: ** Uporabniški menu parametrov vključuje "**PA2**", ki se lahko uporablja za dostop do instalacijskih menijev

*** Za celotni seznam parametrov, glejte: APPENDIX A: **Tabelo menija instalacijskih parametrov.**

TABELA UPORABNIŠKIH PARAMETROV (IDPlus 971)

PAR.	OPIS	OBMOČJE	AP1	AP2	AP3	AP4	M.U.
SEt	Nastavljena temperaturna nastavitvena točka (Setpoint).	LSE ... HSE	0,0	0,0	0,0	0,0	°C/°F
	KOMPRESOR ("CP" mapa)						
diF	Diferencialni aktivacijski rele kompresorja.	0,1...30,0	2,0	2,0	2,0	2,0	°C/°F
HSE	Najvišja vrednost dodeljena nastavitveni točki (Setpoint).	LSE...302	99,0	99,0	99,0	99,0	°C/°F
LSE	Najvišja vrednost dodeljena nastavitveni točki (Setpoint).	-58,0...HSE	-50,0	-50,0	-50,0	-50,0	°C/°F
OSP	Temperaturna vrednost dodeljena Setpoint-u, če je zmanjšanje omogočeno (Varčevalna funkcija).	-30,0...30,0	3,0	3,0	0,0	3,0	°C/°F
Hc	Kontrolni način. **C** (0) = Hladno; **H** (1) = Vroče.	C/H	C	C	C	C	flag
Ont	Ugasnjen krmilnik pri napaki sonde. Če je **Ont = 1** in **OFt = 0**, kompresor ostaja v delovanju; če je **Ont =1** in **OFt >0**, deluje v načinu delovnega cikla.	0 ... 250	0	0	0	0	min.
OFt	Ugasnjen krmilnik pri napaki sonde. Če je **OFt = 1** in **Ont = 0**, krmilnik ostaja ugasnjen; če je **OFt =1** in **Ont >0**, deluje v načinu delovnega cikla.	0 ... 250	1	1	1	1	min.
dOn	Aktivacija kompresorskega releja po vklopu.	0 ... 250	0	0	0	0	sek.
dOF	Zamuda pri izklopu in poznejša aktivacija.	0 ... 250	0	0	0	0	min.
dbi	Zakasnitev med dvema zaporednima aktivacijama kompresorja.	0 ... 250	0	0	0	0	min.
OdO (!)	Zamuda pri aktivaciji izhoda po izklopu instrumenta ob prekinitvi napajanja. **0** = ni aktivno.	0 ... 250	0	0	0	0	min.
dcS	Nastavitvena točka cikla globokega zamrzovanja.	-58,0...302	0,0	0,0	0,0	0,0	°C/°F
tdc	Trajanje cikla globokega zamrzovanja.	0 ... 255	0	0	0	0	min.
dcc	Aktivacija cikla odtaljevanja po ciklu globokega zamrzovanja.	0 ... 255	0	0	0	0	min.
	ODTALJEVANJE ("dEF" mapa)						
dtY	Način odtaljevanja. **0** = Električno odtaljevanje; **1** = Reverzibilni cikel odtaljevanja; **2** = Odtaljevanje neodvisno od kompresorja.	0/1/2	0	0	0	0	štev.
dit	Interval med začetkom dveh zaporednih ciklov odtaljevanja.	0 ... 250	6	6	6	6	ure

PAR.	OPIS	OBMOČJE	AP1	AP2	AP3	AP4	M.U.
dCt	Izbira načina šteje za odtajevalni interval. **0** = čas kompresorja v delovanju; **1** = čas delovanja naprave; **2** = odtaljevalni cikel ob vsakem izklopu kompresorja.	0/1/2	1	1	1	1	štev.
dOH	Zamik vklopa odtaljevanja.	0 ... 59	0	0	0	0	min.
dEt	Prekinitev odtaljevanja; določa maksimalen čas odtaljevanja.	1 ... 250	30	30	30	30	min.
dSt	Temperatura na koncu odtaljevanja –določena z sondo uparjalnika.	-50,0...150	8,0	50,0	8,0	50,0	°C/°F
dPO	Določa kdaj instrument prične odtaljevalni cikel ob zagonu. **n** (0) = ne; **y** (1) = da.	n/y	n	n	n	n	flag
	VENTILATORJI ("FAn" mapa)						
FSt	Temperatura ob koncu delovanja ventilatorjev.	-58,0...302	50,0	50,0	50,0	50,0	°C/°F
FAd	Razlika v delovanju ventilatorjev.	1,0 ... 50,0	2,0	2,0	2,0	2,0	°C/°F
Fdt	Zamik aktivacije ventilatorjev po odtaljevalnem ciklu.	0 ... 250	0	0	0	0	min.
dt	Ćas odvajanja kondenza iz uparjalnika.	0 ... 250	0	0	0	0	min.
dFd	Omogoča izklop ventilatorjev uparjalnika po izbiri med odtaljevanjem. **n** (0) = ne (po parametra FCO); **y** (1) = da (ventilatorji ugasnjeni).	n/y	y	y	y	y	flag
FCO	Izbira ali preklic izklopa ventilatorjev, ko je kompresor ugasnjen. **0** = ventilatorji izklopljeni; **1** = ventilatorji vklopljeni; **2** = dnevni cikel.	0/1/2	0	0	0	0	štev.
FOn	Ventilatorji vklopljeni v času dnevnega cikla.	0 ... 99	0	0	0	0	min.
FOF	Ventilatorji ugasnjeni v času dnevnega cikla.	0 ... 99	0	0	0	0	min.
Fnn	Ventilatorji vklopljeni v času nočnega cikla.	0 ... 99	0	0	0	0	min.
FnF	Ventilatorji izklopljeni v času nočnega cikla.	0 ... 99	0	0	0	0	min.
ESF	Nočni način delovanja. **n** (0) = ne; **y** (1) = da.	n/y	n	n	n	n	flag
	ALARMI ("AL" mapa)						
Att	Lahko se uporablja za izbiro absolutne (**Att=0**) ali relativne (**Att=1**) vrednosti za HAL in LAL parametre.	0/1	0	0	0	0	štev.
Afd	Alarmna diferenca.	1,0 ... 50,0	2,0	2,0	2,0	2,0	°C/°F
HAL	Maksimalna temperatura alarma.	LAL...302	50,0	50,0	50,0	50,0	°C/°F
LAL	Minimalna temperatura alarma.	-58,0...HAL	-50,0	-50,0	-50,0	-50,0	°C/°F
PAO	Čas izključitve alarma po ponovnem vklopu zaradi izpada napajanja.	0 ... 10	0	0	0	0	ure
dAO	Čas izključitve alarma po odtaljevanju.	0 ... 999	0	0	0	0	min.

PAR.	OPIS	OBMOČJE	AP1	AP2	AP3	AP4	M.U.
OAO	Prikaz alarma po izključitvi digitalnega vhoda.	0 ... 10	0	0	0	0	ure
tdO	Zamik aktivacije alarma pri odprtih vratih.	0 ... 250	0	0	0	0	min.
tAO	Časovni zamik prikaza temperaturnega alarma.	0 ... 250	0	0	0	0	min.
dAt	Prikaz alarma konca odtaljevanja zaradi prekinitve. **n** (0) = ne; **y** (1) = da.	n/y	n	n	n	n	flag
rLO	Zaklep krmilnika ob zunanjem alarmu. **n** (0) = ne zaklene; **y** (1) = zaklene.	n/y	n	n	n	n	flag
SA3	Nastavitvena točka alarma sonde 3.	-58,0...302	0,0	0,0	0,0	0,0	°C/°F
dA3	Razlika pri alarmih 3 sonde.	1,0 ... 50,0	1,0	1,0	1,0	1,0	°C/°F
	OSVETLITEV & DIGITALNI VHODI ("Lit" mapa)						
dOd	Digitalni izhod za izklop. **0**=onemogočen; **1**= onemogočeni ventilatorji; **2** = onemogočeni kompresorji; **3** = onemogočeni kompresorji in ventilatorji.	0/1/2/3	0	0	2	0	štev.
dAd	Zamik aktivacije digitalnega vhoda.	0 ... 255	0	0	0	0	min.
dCO	Zamik izklopa kompresorja po odprtju vrat.	0 ... 255	1	1	1	1	min.
	TLAČNO STIKALO ("PrE" mapa)						
Pen	MAX/MIN dovoljeno število napak vhoda tlačnega stikala.	0 ... 15	0	0	0	0	štev.
PEI	MAX/MIN število napak intervalov tlačnega stikala.	1 ... 99	1	1	1	1	min.
PEt	Zamuda pri aktivaciji kompresorja po izključitvi tlačnega stikala.	0 ... 255	0	0	0	0	min.
	KOMUNIKACIJA ("Add" mapa)						
PtS	Izbira komunikacijskega protokola. **t** (0) = Televis; **d** (1) = Modbus.	t/d	t	t	t	t	flag
dEA	Indeks naprave znotraj družine (veljavne vrednosti od 0 do 14).	0 ... 14	0	0	0	0	štev.
FAA	Družina naprav (veljavne vrednosti od 0 do 14).	0 ... 14	0	0	0	0	štev.
Pty	Modbus pariteta bit. **n** (0) = nič; **E** (1) = celo; **o** (2) = liho.	n/E/o	n	n	n	n	štev.
StP	Modbus stop bit. **1b** (0) = 1 bit; **2b** (1) = 2 bit.	1b/2b	1b	1b	1b	1b	flag
	ZASLON ("diS" mapa)						
LOC	Osnovni ukazi za spremembo zaklepanja. Obstaja možnost zaprogrammazione vnos programskih parametrov in spreminjanja le teh. **n** (0) = ne; **y** (1) = da.	n/y	n	n	n	n	flag
PS1	Geslo 1: dostopna točka do **uporabniških** parametrov je **PS1≠0.**	0 ... 250	0	0	0	0	štev.
PS2	Geslo 2: dostopna točka do **instalacijskih** parametrov je **PS2≠0.**	0 ... 250	15	15	15	15	štev.
ndt	Zaslon z decimalno točko. **n** (0) = ne; **y** (1) = da.	n/y	y	y	y	y	flag
CA1	Kalibracija 1. Vrednost, ki se prišteje k brani vrednosti sonde 1.	-12,0...12,0	0,0	0,0	0,0	0,0	°C/°F

PAR.	OPIS	OBMOČJE	AP1	AP2	AP3	AP4	M.U.
CA2	Kalibracija 2. Vrednost, ki se prišteje k brani vrednosti sonde 2.	-12,0...12,0	0,0	0,0	0,0	0,0	°C/°F
CA3	Kalibracija 3. Vrednost, ki se prišteje k brani vrednosti sonde 3.	-12,0...12,0	0,0	0,0	0,0	0,0	°C/°F
ddL	Način prikaza med odtaljevanjem. **0** = prikaz beležene temperature z sondo Pb1; **1** = zaklep vrednosti beležene temperature 1 sonde ob začetku odtaljevanja; **2** = prikaz oznake "dEF".	0/1/2	0	0	0	0	štev.
Ldd	Zaklep zaslona onemogoča prekinitev – oznaka dEF.	0 ... 255	30	30	30	30	min.
dro	Izbira enote, uporabljene za prikaz merjene temperature beležene z sondo. (**0** = °C, **1** = °F). **OPOMBA: preklop med °C in °F obratno ne; spremenite SEt, diF vrednosti, itd. (Setpoint=10°C postane 10°F)**	0/1	0	0	0	0	flag
ddd	Izbira tipa prikaza vrednosti. **0** = Setpoint; **1** = sonda Pb1; **2** = sonda Pb2; **3** = sonda Pb3.	0/1/2/3	1	1	1	1	štev.
	HACCP ("HCP" mapa)						
SHH	Maksimalni HACCP mejni alarmni signali.	-55,0...150	0	0	0	0	°C/°F
SLH	Minimalni HACCP mejni alarmni signali.	-55,0...150	0	0	0	0	°C/°F
drA	Po tem bo sprožen in beležen alarm HACCP. Minimalni porabljeni čas v kritičnem območju za beleženi dogodek.	0 ... 99	0	0	0	0	min.
drH	HACCP čas resetiranja alarma po zadnjem resetiranju.	0 ... 250	0	0	0	0	ure
H50	Omogoči HACCP in funkcije alarmnega releja. **0** = HACCP alarm NI omogočen; **1** = HACCP alarm omogočen alarmni rele NI omogočen; **2** = HACCP alarm in alarmni rele omogočen.	0/1/2	0	0	0	0	štev.
H51	Čas izključenosti HACCP alarma	0 ... 250	0	0	0	0	min.
	NASTAVITVE ("CnF" mapa)						
H00	Izbira sonde. **0** = PTC; **1** = NTC; **2** = PT1000.	0/1/2	1	1	1	1	štev.
H11	Nastavitev polaritete 1 izhodnega releja. **0**= onemogočen; **±1**= odtaljevanje; **±2**= varčevalni Setpoint; **±3**= ni v uporabi; **± 4**= stikalo vrat; **±5**= zunanji alarm; **±6**= stanje pripravljenosti; **±7**= tlačno stikalo; **±8**= globoko zamrzovanje; **±9**= onemogoči vklop HACCP alarma. **OPOMBA: • znak "+" prikazuje aktiviranost vhoda če je kontakt zaprt. • znak "–" prikazuje aktiviranost vhoda, če je kontakt odprt.**	-9 ... +9	0	0	4	0	štev.

PAR.	OPIS	OBMOČJE	AP1	AP2	AP3	AP4	M.U.
H12	Nastavitev polaritete 2 digitalnega izhoda.Enako kot H11.	-9 ... +9	0	0	0	0	štev.
H21	Nastavljanje digitalnega vhoda 1 (❄). **0** = onemogočen; **1** = kompresor; **2** = odtaljevanje; **3** = ventilat.; **4** = alarm; **5** = ni v uporabi (AUX); **6** = stanje pripravljenosti.	0 ... 6	1	1	1	1	štev.
H22	Nastavljivost digitalne. izhoda 2 (❄). Enako kot H21.	0 ... 6	2	2	3	4	štev.
H25	Vklop/izklop brenčača. **0** = Izklop; **4** = Vklop; **1-2-3-5-6-7-8** = ni v uporabi.	0 ... 8	0	0	0	4	štev.
H31	Nastavljivost tipke UP (gor). **0**= onemogočen; **1**= odtaljevanje; **2**= ni v uporabi (AUX); **3**= varčevalni Setpoint; **4** = stanje pripravljenosti; **5** = reset HACCP alarmov; **6** = onemogočenje HACCP alarmov; **7** = globoko zamrzovanje.	0 ... 7	1	1	1	1	štev.
H32	Nastavljivost tipke DOWN (dol). Enako kot H31.	0 ... 7	0	0	0	0	štev.
H42	Prisotnost sonde uparjalnika. **n** (0) = ni prisotna; **y** (1) = prisotna.	n/y	y	n	y	n	flag
H43	Prisotnost sonde Pb3. **n** (0) = ni prisotna; **y** (1) = prisotna.	n/y	n	n	n	n	flag
reL	Vrsta naprave. Parametri samo za branje.	/	/	/	/	/	/
tAb	Tabela parametrov. Pridržano: parametri samo za branje.	/	/	/	/	/	/
	COPY CARD ("FPr" mapa)						
UL	Prenašanje programskih parametrov iz instrumenta na Copy Card.	/	/	/	/	/	/
Fr	Izbris Copy Card-a. Brisanje vseh podatkov, ki jih vsebuje Copy Card. **OPOMBA: če je uporabljen parameter "Fr" bodo podatki trajno Izbrisani. Te operacije se ne da prekiniti.**	/	/	/	/	/	/
	FUNKCIJE ("FnC" mapa)						
rAP	Reset alarmov tlačnega stikala.	/	/	/	/	/	/
rES	Reset HACCP alarmov.	/	/	/	/	/	/

OPOMBA: če je eden ali več parametrov označenih z (!) so nastavljeni, krmilnik JE NUJNO izklopiti in ponovno vklopiti da se zagotovi nemoteno delovanje.

OPIS KRMILNIKOV IDPlus 974

IDPlus 971 naprave so krmilniki z 3 relejnimi izhodi, 2 temperaturnimi tipali (regulacija in uparjalnik),večfunkcijskim digitalnim/ temperaturnim vhodom in digitalnim vhodom.

Relejni izhod 2 in 3, se lahko uporabi za nadzor:

- kompresorja
- odtaljevanja grelnih elementov
- ventilatorjev uparjalnika
- AUX izhoda
- temperaturnega alarma
- stanje pripravljenosti

Druga temperaturna sonda se lahko uporablja za nadzor odtaljevalnega cikla in ventilatorjev uparjalnika.

Digitalni vhodi (D.I.1 in D.I.2) se lahko uporabljajo za:

- varčevanje z energijo
- aktivacijo odtaljevanja
- upravljanje izhoda AUX
- stikalo vrat
- stanje pripravljenosti
- zunanji alarm
- globoko zamrzovanje
- tlačno stikalo
- HACCP alarme

TABELA UPORABNIŠKIH PARAMETROV (IDPlus 974)

PAR.	OPIS	OBMOČJE	AP1	AP2	AP3	AP4	U.M.
SEt	Nastavljena temperatura nastavitvena točka (SEtpoint)	LSE ... HSE	0,0	0,0	0,0	0,0	°C/°F
diF	Diferencialni aktivacijski rele kompresorja	0,1 ... 30,0	2,0	2,0	2,0	2,0	°C/°F
HSE	Najvišja vrednost dodeljena nastavitveni točki (Setpoint)	LSE ... 302	99,0	99,0	99,0	99,0	°C/°F
LSE	Najnižja vrednost dodeljena nastavitveni točki (Setpoint)	-58,0 ... HSE	-50,0	-50,0	-50,0	-50,0	°C/°F
dty	Način odtaljevanja	0/1/2	0	0		1	štev.
dit	Interval med začetkom dveh zaporednih ciklov odtaljevanja	0 ... 250	6	6	6	6	ure
dEt	Prekinitev odtaljevanja	1 ... 250	30	30	30	30	min.
dSt	Temperatura ob koncu odtaljevanja	-50,0 ... 150	8,0	8,0	8,0	8,0	°C/°F
FSt	Temperatura ob koncu delovanja ventilatorjev	-58,0 ... 302	50,0	50,0	50,0	50,0	°C/°F
Fdt	Zamik aktivacije ventilatorjev po odtaljevalnem ciklu	0 ... 250	0	0	0	0	min.
dt	Čas odvajanja kondenza iz uparjalnika	0 ... 250	0	0	0	0	min.
dFd	Za izbiro ali izklop ventilatorjev	n/y	y	y	y	y	min.
HAL	Maksimalni temperaturni alarm	LAL ... 150	50,0	50,0	50,0	50,0	°C/°F
LAL	Minimalni temperaturni alarm	-50,0 ... HAL	-50,0	-50,0	-50,0	-50,0	°C/°F
LOC	Osnovni ukazi za spremembe zaklepanja	n/y	n	n	n	n	flag
PS1	Geslo 1 za dostop do hitrega menija parametrov	0 ... 250	0	0	0	0	štev.
CA1	Kalibracija 1.Vrednost ki se prišteje k brani vrednosti sonde 1	-12,0 ... 12,0	0,0	0,0	0,0	0,0	°C/°F
CA2	Kalibracija 2.Vrednost ki se prišteje k brani vrednosti sonde 2	-12,0 ... 12,0	0,0	0,0	0,0	0,0	°C/°F
CA3	Kalibracija 3.Vrednost ki se prišteje k brani vrednosti sonde 3	-12,0 ... 12,0	0,0	0,0		0,0	°C/°F
ddL	Način prikaza med odtaljevanjem	0/1/2	0	0	0	0	štev.
Ldd	Zaklep zaslona onemogoča prekinitev. 0 = funkcija onemogočena	0 ... 255	30	30	30	30	min.
SHH	Maksimalni HACCP mejni alarmni signali	-55,0 ... 150		10,0			°C/°F
SLH	Minimalni HACCP mejni alarmni signali	-55,0 ... 150		-10,0			°C/°F
drA	Minimalni porabljeni čas v kritičnem območju za beleženi dogodek.	0 ... 99		10			min.
drH	HACCP čas resetiranja alarma po zadnjem resetiranju.	0 ... 250		24			ure
H50	Omogoči HACCP in funkcije alarmnega releja	0/1/2		1			štev.
H51	Čas izključitve HACCP alarma.	0 ... 250		0			min.
H42	Prisotnost sonde uparjalnika. n = ni prisotna; y = prisotna	n/y	y	y	y	y	flag
H43	Prisotnost sonde Pb3. n = ni prisotna; y = prisotna	n/y	n	y	n	n	flag
rEL	Vrsta naprave.Parametri samo za branje	/	/	/	/	/	/
tAb	Tabela parametrov. Pridržano: parametri samo za branje	/	/	/	/	/	/

Opomba: * Uporabniški meni parametrov vključuje: **PA2**, ki se lahko uporablja za dostop do instal. menijev
** Za reset HACCP alarmov, uporabite funkcijo rES v mapi FnC za instalacijske parametre
*** Za celotni seznam parametrov, glejte: APPENDIX A: **Tabelo menija instalacijskih parametrov**

TABELA INSTALACIJSKIH PARAMETROV (IDPlus 974)

PAR.	OPIS	OBMOČJE	AP1	AP2	AP3	AP4	U.M.
SEt	Nastavljena temperaturna nastavitvena točka (Setpoint).	LSE ... HSE	0,0	0,0	0,0	0,0	°C/°F
	KOMPRESOR ("CP" mapa)						
diF	Diferencialni aktivacijski rele kompresorja.	0,1...30,0	2,0	2,0	2,0	2,0	°C/°F
HSE	Najvišja vrednost dodeljena nastavitveni točki (Setpoint).	LSE...302	99,0	99,0	99,0	99,0	°C/°F
LSE	Najvišja vrednost dodeljena nastavitveni točki (Setpoint).	-58,0...HSE	-50,0	-50,0	-50,0	-50,0	°C/°F
OSP	Temperaturna vrednost dodeljena Setpoint-u, če je zmanjšanje omogočeno (Varčevalna funkcija).	-30,0...30,0	3,0	0,0	0,0	3,0	°C/°F
Hc	Kontrolni način. **C** (0) = Hladno; **H** (1) = Vroče.	C/H	C	C	C	C	flag
Ont	Delujoč krmilnik pri napaki sonde. Če je **Ont = 1** in **OFt = 0**, kompresor ostaja v delovanju; Če je **Ont = 1** in **OFt>0** deluje v načinu delovnega cikla.	0 ... 250	0	0	0	0	min.
OFt	Ugasnjen krmilnik pri napaki sonde. Če je **OFt = 1** in **Ont = 0**, krmilnik ostaja ugasnjen; Če je **OFt =1** in **Ont > 0**, deluje v načinu delovnega cikla.	0 ... 250	1	1	1	1	min.
dOn	Aktivacija kompresorskega releja po vklopu.	0 ... 250	0	0	0	0	sek.
dOF	Zamuda pri izklopu in poznejša aktivacija.	0 ... 250	0	0	0	0	min.
dbi	Zakasnitev med dvema zaporednima aktivacijama kompresorja.	0 ... 250	0	0	0	0	min.
OdO (!)	Zamuda pri aktivaciji izhoda po izklopu instrumenta ob prekinitvi napajanja. **0** = ni aktivno.	0 ... 250	0	0	0	0	min.
dcS	Nastavitvena točka cikla globokega zamrzovanja.	-58,0...302	0,0	0,0	0,0	0,0	°C/°F
tdc	Trajanje cikla globokega zamrzovanja.	0 ... 255	0	0	0	0	min.
dcc	Aktivacija cikla odtaljevanja po ciklu globokega zamrzovanja.	0 ... 255	0	0	0	0	min.
	ODTALJEVANJE ("dEF" mapa)						
dtY	Način odtaljevanja. **0** = električno odtaljevanje; **1** = reverzibilni cikel odtaljevanja; **2** = odtaljevanje neodvisno od delovanja kompresorja.	0/1/2	0	0	0	1	štev.
dit	Interval med začetkom dveh zaporednih ciklov odtaljevanja.	0 ... 250	6	6	6	6	ure
dCt	Izbira načina šteje za odtajevalni interval. **0** = čas delovanja kompresorja; **1** = čas delovanja naprave; **2** = odtaljevalni cikel ob vsakem izklopu kompresorja.	0/1/2	1	1	1	1	štev.

PAR.	OPIS	OBMOČJE	AP1	AP2	AP3	AP4	U.M.
dOH	Zamik vklopa odtaljevanja.	0 ... 59	0	0	0	0	min.
dEt	Prekinitev odtaljevanja; določa maksimalen čas trajanja odtaljev.	1 ... 250	30	30	30	30	min.
dSt	Temp. na koncu odtaljevanja –določena z sondo 2.	-50,0...150	8,0	8,0	8,0	50,0	°C/°F
dPO	Določa kdaj instrument prične odtaljevalni cikel ob zagonu. **n** (0) = ne; **y** (1) = da.	n/y	n	n	n	n	flag
	VENTILATORJI ("FAn" mapa)						
FSt	Temperatura ob koncu delovanja ventilatorjev.	-58,0...+302	50,0	50,0	50,0	50,0	°C/°F
FAd	Razlika v delovanju ventilatorjev.	1,0 ... 50,0	2,0	2,0	2,0	2,0	°C/°F
Fdt	Zamik aktivacije ventilatorjev po odtaljevalnem ciklu.	0 ... 250	0	0	0	0	min.
dt	Čas odvajanja kondenza iz uparjalnika.	0 ... 250	0	0	0	0	min.
dFd	Omogoča izklop ventilatorjev uparjalnika po izbiri med odtaljevanjem. **n** (0) = ne (po parametra FCO); **y** (1) = da (ventilatorji ugasnjeni).	n/y	y	y	y	y	flag
FCO	Izbira ali preklic izklopa ventilatorjev, ko je kompresor ugasnjen. **0** = ventilatorji izklopljeni; **1** = ventilatorji vklopljeni; **2** = dnevni cikel.	0/1/2	0	0	0	0	štev.
FOn	Ventilatorji vklopljeni v času dnevnega cikla.	0 ... 99	0	0	0	0	min.
FOF	Ventilatorji izklopljeni v času dnevnega cikla.	0 ... 99	0	0	0	0	min.
Fnn	Ventilatorji vklopljeni v času nočnega cikla.	0 ... 99	0	0	0	0	min.
FnF	Ventilatorji izklopljeni v času nočnega cikla.	0 ... 99	0	0	0	0	min.
ESF	Nočni način delovanja. **n** (0) = ne; **y** (1) = da.	n/y	n	n	n	n	flag
	ALARMI ("AL" mapa)						
Att	Lahko se uporablja za izbiro absolutne. (**Att=0**) ali relativne (**Att=1**) vrednosti za HAL in LAL parametre.	0/1	0	0	0	0	štev.
Afd	Razlika pri alarmih.	1,0 ... 50,0	2,0	2,0	2,0	2,0	°C/°F
HAL	Maksimalni temperaturni alarm.	LAL...+302	50,0	50,0	50,0	50,0	°C/°F
LAL	Minimalni temperaturni alarm.	-58,0...HAL	-50,0	-50,0	-50,0	-50,0	°C/°F
PAO	Čas izključitve alarma po ponovnem vklopu zaradi izpada napajanja.	0 ... 10	0	0	0	0	ure
dAO	Čas izključitve alarma po odtaljevanju.	0 ... 999	0	0	0	0	min.
OAO	Prikaz alarma po izključitvi digitalnega vhoda.	0 ... 10	0	0	0	0	ure
tdO	Zamik aktivacije alarma pri odprtih vratih.	0 ... 250	0	0	0	0	min.
tAO	Časovni zamik prikaza temperaturnega alarma	0 ... 250	0	0	0	0	min.

PAR.	OPIS	OBMOČJE	AP1	AP2	AP3	AP4	U.M.
dAt	Prikaz alarma konca odtaljevanja zaradi prekinitve. **n** (0) = ne; **y** (1) = da.	n/y	n	n	n	n	flag
rLO	Zaklep krmilnika ob zunanjem alarmu. **n** (0) = ne zaklene; **y** (1) = zaklene	n/y	n	n	n	n	flag
SA3	Nastavitvena točka alarma sonde 3.	-58,0...+302	0,0	0,0	0,0	0,0	°C/°F
dA3	Razlika pri alarmih 3 sonde.	1,0 ... 50,0	1,0	1,0	1,0	1,0	°C/°F
	OSVETLITEV & DIGITALNI VHODI ("Lit" mapa)						
dOd	Digitalni izhod za izklop. **0** = onemogočen; **1** = onemogočeni ventilatorji; **2** = onemogočen kompresor; **3** = onemogočen kompresor in ventilatorji.	0/1/2/3	0	0	0	0	štev.
dAd	Zamik aktivacije digitalnega vhoda.	0 ... 255	0	0	0	0	min.
dCO	Zamik izklopa kompresorja po odprtju vrat.	0 ... 255	1	1	1	1	min.
AuP	AuP - Aktivnost dodatnega izhoda ob odprtih vratih. **n** (0) = ni povezan; **y** (1) = povezan.	n/y	n	n	y	n	flag
	TLAČNO STIKALO ("PrE" mapa)						
Pen	MAX/MIN dovoljeno število napak vhoda tlačnega stikala.	0 ... 15	0	0	0	0	štev.
PEI	MAX/MIN število napak intervalov tlačnega stikala.	1 ... 99	1	1	1	1	min.
PEt	Zamuda pri aktivaciji kompresorja po izključitvi tlačnega stikala.	0 ... 255	0	0	0	0	min.
	KOMUNIKACIJA ("Add" mapa)						
PtS	Izbira komunikacijskega protokola. **t** (0) = Televis; **d** (1) = Modbus.	t/d	t	t	t	t	flag
dEA	Indeks naprave znotraj družine (veljavne vrednosti od 0 do 14).	0 ... 14	0	0	0	0	štev.
FAA	Družina naprav (veljavne vrednosti od 0 do 14).	0 ... 14	0	0	0	0	štev.
Pty	Modbus pariteta bit. **n** (0) = nič; **E** (1) = celo; **o** (2) = liho.	n/E/o	n	n	n	n	štev.
StP	Modbus stop bit. **1b** (0) = 1 bit; **2b** (1) = 2 bit.	1b/2b	1b	1b	1b	1b	flag
	ZASLON ("diS" mapa)						
LOC	Osnovni ukazi za spremembo zaklepanja.Obstaja možnost zaprogrammazione vnos programskih parametrov in spreminjanje le teh. **n** (0) = ne; **y** (1) = da.	n/y	n	n	n	n	flag
PS1	Geslo1: dostopna točka do **uporabniških** parametrov je **PS1≠0.**	0 ... 250	0	0	0	0	štev.
PS2	Geslo 2: dostopna točka do **instalacijskih** parametrov je **PS2≠0.**	0 ... 250	15	15	15	15	štev.
ndt	Zaslon z decimalno točko. **n** (0) = ne; **y** (1) = da.	n/y	y	y	y	y	flag
CA1	Kalibracija1.Vrednost, ki se prišteje k brani vrednosti sonde 1.	-12,0...+12,0	0,0	0,0	0,0	0,0	°C/°F
CA2	Kalibracija2.Vrednost, ki se prišteje k brani vrednosti sonde 2.	-12,0...+12,0	0,0	0,0	0,0	0,0	°C/°F
CA3	Kalibracija3.Vrednost, ki se prišteje k brani vrednosti sonde 3.	-12,0...+12,0	0,0	0,0	0,0	0,0	°C/°F

PAR.	OPIS	OBMOČJE	AP1	AP2	AP3	AP4	U.M.
ddL	Način prikaza med odtaljevanjem. **0** = prikaz beležene temperature z sondo Pb1; **1** = zaklep vrednosti beležene temperature 1 sonde ob začetku odtaljevanja; **2** = prikaz oznake "dEF".	0/1/2	0	0	0	0	štev.
Ldd	Zaklep zaslona onemogoča prekinitev – oznaka dEF.	0 ... 255	30	30	30	30	min.
dro	Izbira enote, uporabljene za prikaz merjene temperature beležene z sondo. (**0** = °C, **1** = °F). **OPOMBA: preklop med °C in °F obratno ne; spremenite SEt, diF vrednosti, itd. (Setpoint=10°C postane 10°F).**	0/1	0	0	0	0	flag
ddd	Izbira tipa prikaza vrednosti. **0** = Setpoint; **1** = sonda Pb1; **2** = sonda Pb2; **3** = sonda Pb3.	0/1/2/3	1	1	1	1	štev.
	HACCP ("HCP" mapa)						
SHH	Maksimalni HACCP mejni alarmni signali.	-55,0...150	0	10	0	0	°C/°F
SLH	Minimalni HACCP mejni alarmni signali.	-55,0...150	0	-10	0	0	°C/°F
drA	Po tem bo sprožen in beležen alarm HACCP. Minimalni porabljeni čas v kritičnem območju za beleženi dogodek.	0 ... 99	0	10	0	0	min.
drH	HACCP čas resetiranja alarma po zadnjem resetiranju.	0 ... 250	0	24	0	0	ure
H50	Omogoči HACCP in funkcije alarmnega releja. **0**= HACCP alarm NI omogočen; **1** = HACCP alarm omogočen alarmni rele NI omogočen; **2** = HACCP alarm in alarmni rele omogočen.	0/1/2	0	1	0	0	štev.
H51	Čas izključenosti HACCP alarma.	0 ... 250	0	0	0	0	min.
	NASTAVITVE ("CnF" mapa)						
H00	Izbira sonde. **0** = PTC; **1** = NTC; **2** = PT1000	0/1/2	1	1	1	1	štev.
H11	Nastavitev polaritete 1 izhodnega releja. **0**= onemogočen; **±1**= odtaljevanje; **±2**= varčevalni Setpoint; **±3**= ni v uporabi; **± 4**= stikalo vrat; **±5**= zunanji alarm; **±6**= stanje pripravljenosti; **±7**= tlačno stikalo; **±8**= globoko zamrzovanje; **±9**= onemogoči vklop HACCP alarma. **OPOMBA: • znak "+" prikazuje aktiviranost vhoda če je kontakt zaprt. • znak "–" prikazuje aktiviranost vhoda, če je kontakt odprt.**	-9 ... +9	0	0	4	0	štev.
H12	Nastavitev polaritete 2 digitalnega izhoda.Enako kot H11.	-9 ... +9	0	0	0	0	štev.

PAR.	OPIS	OBMOČJE	AP1	AP2	AP3	AP4	U.M.
H21	Nastavljanje digitalnega vhoda 1 (❄). **0** = onemogočen; **1** = kompresor; **2** = odtaljevanje; **3** = ventilat.; **4** = alarm; **5** = ni v uporabi (AUX); **6** = stanje pripravljenosti.	0 ... 6	1	1	1	1	štev.
H22	Nastavljivost digitalnega izhoda 2 (❄). Enako kot H21.	0 ... 6	2	2	5	2	štev.
H23	Nastavljivost digitalnega izhoda 3 (✤). Enako kot H21.	0 ... 6	3	3	3	3	štev.
H25	Vklop/izklop brenčača. **0** = izklopljen; **4**=vklopljen; **1-2-3-5-6-7-8**= ni v uporabi.	0 ... 8	4	4	4	4	štev.
H31	Nastavljivost tipke UP (gor). **0**= onemogočen; **1**= odtaljevanje; **2**= ni v uporabi (AUX); **3**= varčevalni Setpoint; **4** = stanje pripravljenosti; **5** = reset HACCP alarmov; **6** = onemogočenje HACCP alarmov; **7** = globoko zamrzovanje.	0 ... 7	1	1	1	1	štev.
H32	Nastavljivost tipke DOWN (dol). Enako kot H31.	0 ... 7	0	0	0	0	štev.
H42	Prisotnost sonde uparjalnika. **n** (0) = ni prisotna; **y** (1) = prisotna.	n/y	y	y	y	y	flag
H43	Prisotnost sonde Pb3. **n** (0) = ni prisotna; **y** (1) = prisotna.	n/y	n	y	n	n	flag
rEL	Vrsta naprave. Parametri samo za branje.	/	/	/	/	/	/
tAb	Tabela parametrov. Pridržano: parametri samo za branje.	/	/	/	/	/	/
	COPY CARD ("FPr" mapa)						
UL	Prenašanje programskih parametrov iz instrumenta na Copy Card.	/	/	/	/	/	/
Fr	Izbris Copy Card-a. Brisanje vseh podatkov, ki jih vsebuje Copy Card. **OPOMBA: če je uporabljen parameter "Fr" bodo podatki trajno izbrisani. Te operacije se ne da prekiniti**.	/	/	/	/	/	/
	FUNKCIJE ("FnC" mapa)						
rAP	Reset alarmov tlačnega stikala.	/	/	/	/	/	/
rES	Reset HACCP alarmov.	/	/	/	/	/	/

OPOMBA: če je eden ali več parametrov označenih z (!) so nastavljeni, krmilnik JE NUJNO izklopiti in ponovno vklopiti da se zagotovi nemoteno delovanje.

Eliwell Controls s.r.l.
Via dell'Industria, 15 - Z.I. Paludi
32010 Pieve d'Alpago (BL) ITALY
T: +39 0437 986 111
F: +39 0437 989 066
www.eliwell.com

Tehnična podpora strankam:
T: +39 0437 986 300
E: Techsuppeliwell@schneider-electric.com

Prodaja
T: +39 0437 986 100 (Italija)
T: +39 0437 986 200 (druge države)
E: saleseliwell@schneider-electric.com

ISO 9001

koda 9IS54231 - IDPlus 902/961/971/974 - SL - izd. 03/16

© Eliwell Controls s.r.l. 2016 - Vse pravice pridržane.