eliwell

by Schneider Electric

9IS5491100

Refrigeration Expert XP

EN

ES

FR



IT

DE

RU

www.eliwell.com

Scan the image using the myEliwell app to access the user manual / Scansiona l'immagine tramite l'app myEliwell per accedere al manuale utente / Escanea la imagen con la app myEliwell para acceder al manual de usuario / Scannen Sie den bild mit der App myEliwell und öffnen Sie die Bedienungsanleitung / Scanner le image à travers l'appli myEliwell pour accéder au manuel utilisateur / Изображение сосканируйте помощью приложения myEliwell, чтобы получить доступ к руководству пользователя.



Download the myEliwell APP from: / Scarica l'APP myEliwell da: / Descarga la APP my Eliwell de: / Downloaden Sie die App myEliwell aus: / Télécharger l'APP myEliwell à partir de: / Скачать приложение my Eliwell с:

ANDROID APP ON Google play / Download on the App Store

For video and/or training, visit the www.eliwell.com website, go to the 'Digital Academy' and search for 'Refrigeration Expert XP' / Per video e/o training, visitare il sito www.eliwell.com, andare alla "Digital Academy" e ricercare "Refrigeration Expert XP" / Para video y/o entrenamiento, visitar el sitio www.eliwell.com, ir a la "Digital Academy" y buscar "Refrigeration Expert XP" / Videos und/oder Schulungen besuchen Sie die Website www.eliwell.com, gehen Sie zur „Digital Academy" und suchen Sie nach „Refrigeration Expert XP" / Pour des vidéos et/ou des formations, visitez le site www.eliwell.com, allez à la «Digital Academy» et recherchez «Refrigeration Expert XP» / Для просмотра видео и/или прохождения обучения посетите на сайте www.eliwell.com, перейдите на "Digital Academy" и найдите "Refrigeration Expert XP".

MOUNTING / MONTAGGIO / MONTAJE / MONTAGE / MONTAGE / МОНТАЖ

Dimensions / Dimensioni / Dimensiones / Abmessungen / Dimensions / Размеры

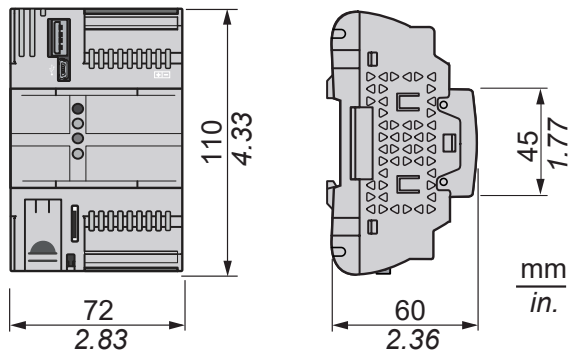

Panel mounting / Montaggio a pannello / Montaje en panel / Tafeleinbau / Montage sur panneau / Монтажа на панели

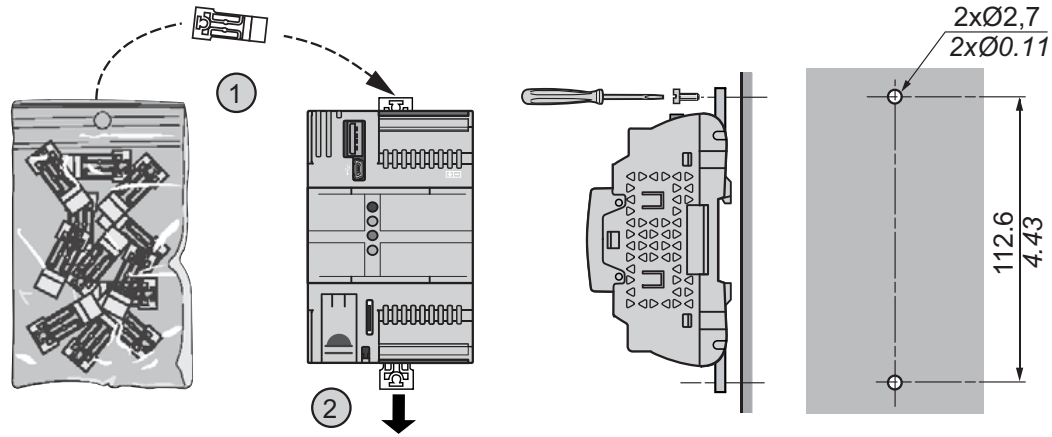

DIN rail mount / Montaggio su guida DIN / Montaje en guía DIN / Einbau auf DIN-Schiene / Montage sur rail DIN / Монтажа на рейку DIN

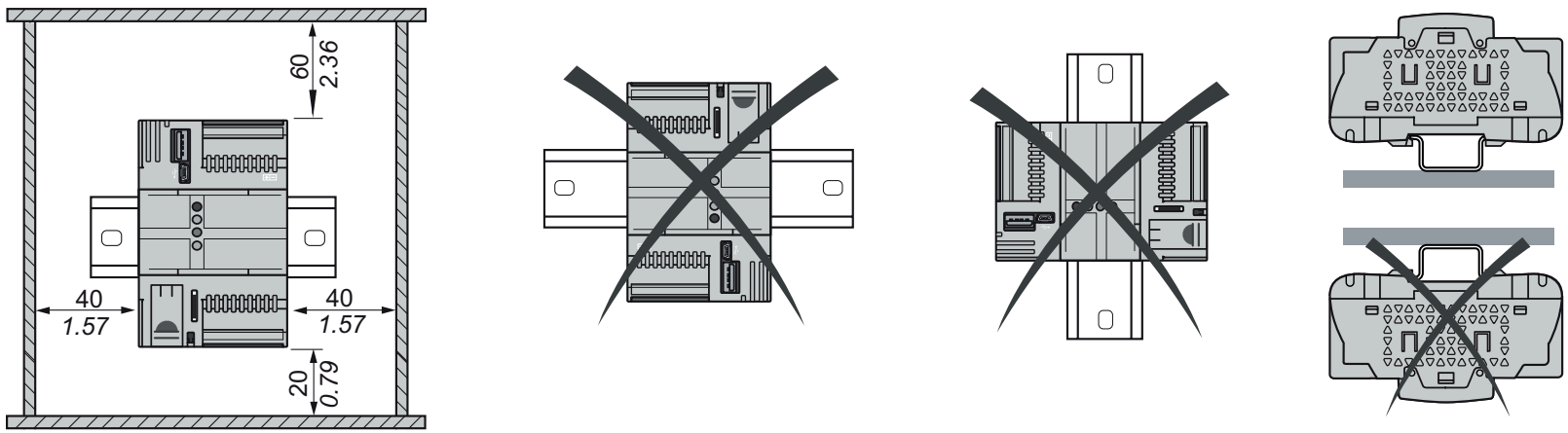

Profiled top hat section guide rail / Guida profilata a sezione top hat / Guía perfilada de sección top hat / Tragschiene mit Hutprofil / Profiled rail with a top hat section / Профилированный рельс с секцией типа шляпы

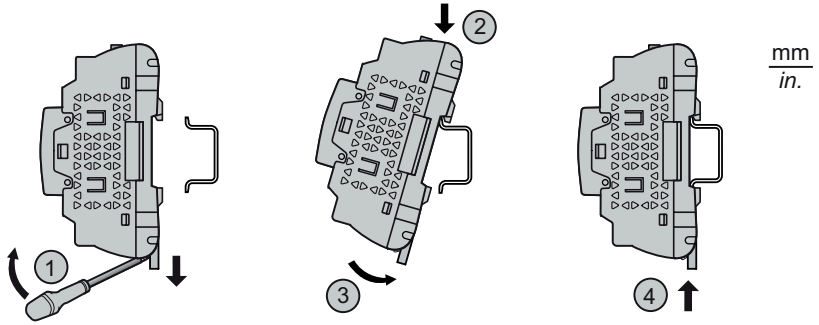

mm
in.

NSYSDR200
IEC/EN60715

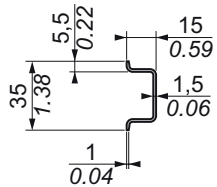

NSYDPR200T

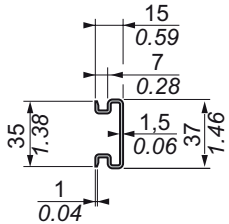

NSYSDR200BD

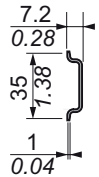



RXB01000E0000

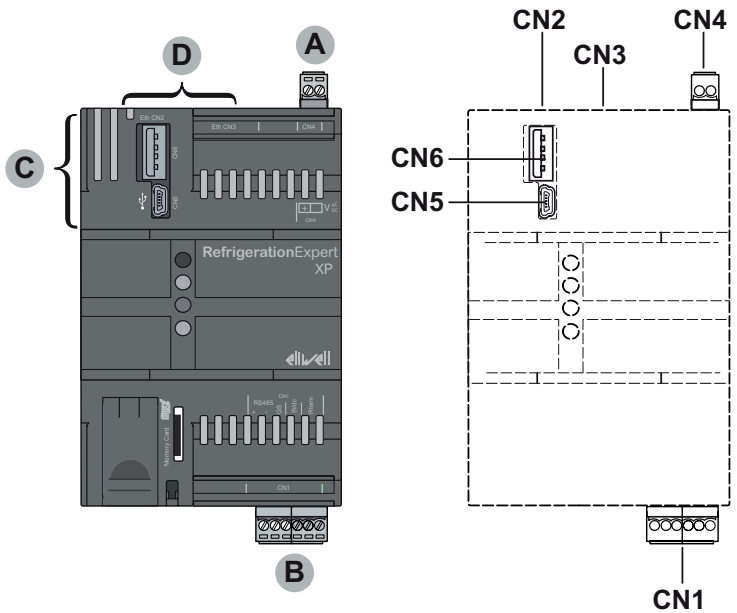

A **CN4** **B** **CN1** (RS485)

Pitch/Passo/Paso/Abstand/Pas/Шаг: 3,50 mm / 3.5 мм

mm / *in.* 9 / *0.35*								
mm^2	0.14…1.5	0.14…1.5	0.25…1.5	0.25…0.5	2x 0.08…0.5	2x 0.08…0.75	2x 0.25…0.34	2 x 0.5
AWG	*26…16*	*26…16*	*22...16*	*22...20*	*2x 28...20*	*2x 28...20*	*2x 24…22*	*2 x 20*

Ø 2,5 mm (*0.1 in.*)	C	N•m	0.22...0.25
		lb-in	*1.95...2.21*

Use copper conductors only / Usare unicamente conduttori in rame / Sólo utilice conductores de cobre/ Nur Kupferleiter verwenden / N'utilisez que des conducteurs cuivren / Допускается использование только медных проводников.

C **CN5, CN6** **D** **CN2, CN3**

(A) Power supply / Alimentazione / Fuente de alimentación / Spannungsversorgung / Alimentation / Электропитание

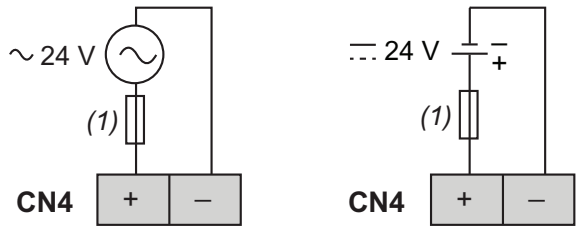

(1) Type T fuse 3 A ~ 3.15 A
Fusible tipo T 3 A ~ 3.15 A
Fusible tipo T 3 A ~ 3.15 A
Sicherung Typ T, 3 A ~ 3.15 A
Fusible 3 A ~ 3.15 A de type T
Плавкий предохранитель типа T на 3 A ~ 3.15 A

The negative terminal of the DC power supply connection and the signal reference for RS485 (indicated as GS) are not internally connected. / Il terminale negativo della connessione all'alimentazione in DC e il segnale di riferimento per la porta RS485 (indicata come GS) non sono collegati internamente. / El terminal negativo de la conexión de la fuente de alimentación de DC y la referencia de señal para RS485 (que se indica como GS) no tienen conexión a nivel interno. / Die Minusklemme des DC-Stromversorgungsanschlusses und die Signalreferenz für RS485 (als GS bezeichnet) sind intern nicht über verbunden. / La borne négative de la connexion d'alimentation en DC et la référence de signal du RS485 (indiquées par « GS ») ne sont pas connectées en interne. / Отрицательная клемма питания постоянного тока и контакт сигнальной земли для RS485 (обозначенный как GS) не имеют между собой внутреннего гальванического соединения.

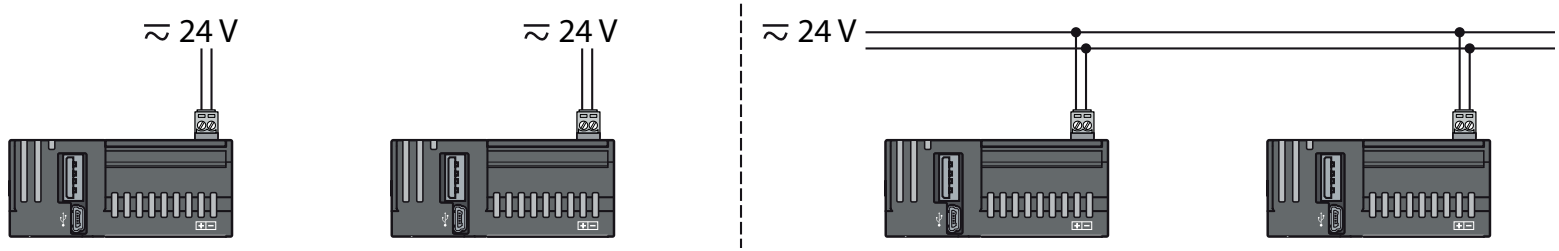

(B) (RS485) Serial line port / Porta seriale / Puerto de línea serie / Serieller Leitungsanschluss / Port de la ligne série / Порт линии последовательной передачи данных

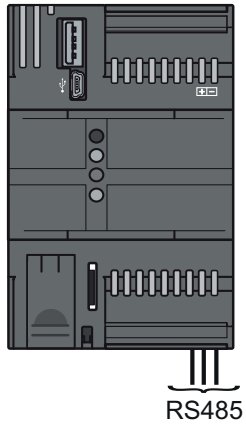

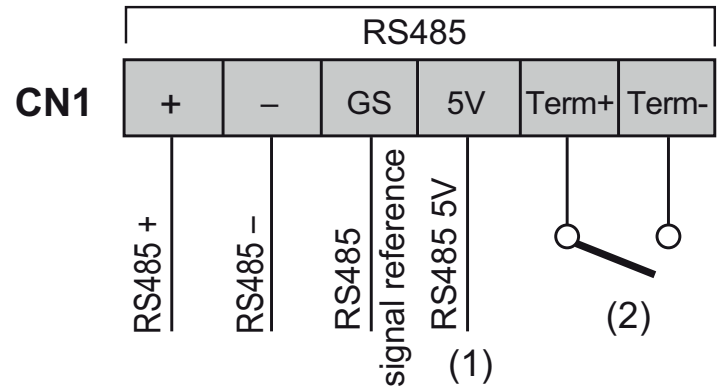

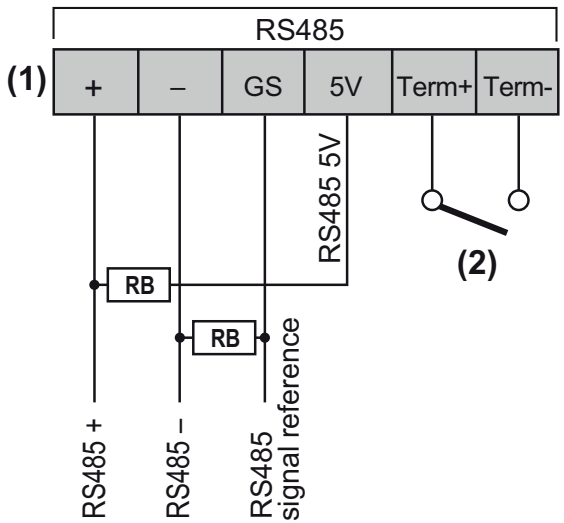

GS pin is not directly DC connected to the “-” pin of power supply.

(1) (**CN1**) 5 V power supply for BIAS external resistors if needed (RB). Maximum current: 10 mA.

(2) (**CN1**) If switch closed internal terminal resistor 120 Ohm is applied between RS485+ and RS485-. Apply if it is the end device of the bus.

Il pin GS non è collegato direttamente alla connessione di alimentazione in DC del pin “-” dell’alimentatore.

(1) (**CN1**) Alimentazione a 5 V per eventuali resistenze esterne di polarizzazione (RB). Corrente massima: 10 mA.

(2) (**CN1**) Se l’interruttore è chiuso, viene applicata una resistenza terminale interna da 120 Ohm tra i terminali positivo (RS485+) e negativo (RS485-) della porta RS485. Applicare la resistenza se è l’ultimo dispositivo del bus.

El pin de GS no tiene conexión de DC directa con el pin “-” de la fuente de alimentación.

(1) (**CN1**) Fuente de alimentación de 5 V para resistencias externas de BIAS si es necesario (RB). Corriente máxima: 10 mA.

(2) (**CN1**) Si se aplica la resistencia terminal interna de interruptor cerrado de 120 ohmios entre RS485+ y RS485-. Aplíquela si hay un dispositivo final del bus.

Der GS-Stift ist nicht direkt über DC mit dem „-” Stift der Stromversorgung verbunden.

(1) (**CN1**) 5 V Stromversorgung für externe BIAS Widerstände notwendig (RB). Maximaler Strom: 10 mA.

(2) (**CN1**) Bei geschlossenem Schalter wird der interne Klemmenwiderstand 120 Ohm zwischen RS485+ und RS485- angelegt. Widerstand anlegen, falls es sich um das Endgerät im Bus handelt.

La broche GS n’est pas connectée DC directement à la broche « - » d’alimentation.

(1) (**CN1**) Alimentation 5 V pour résistances externes de polarisation si nécessaire (RB). Courant maximum : 10 mA.

(2) (**CN1**) Si le contacteur est fermé, une résistance de borne interne de 120 Ohm est appliquée entre RS485+ et RS485-. Application en cas d’appareil final du bus.

Контакт GS не имеет гальванического соединения с контактом “-” питания.

(1) (**CN1**) питание 5 В для внешних резисторов BIAS в случае необходимости (RB). Максимальный ток: 10 мА.

(2) (**CN1**) При замкнутом выключателе внутренний оконечный резистор сопротивлением 120 Ом подсоединяется между RS485+ и RS485-. Применяйте его в случае использования в режиме оконечного устройства шины.

Ⓒ USB connections / Connessioni USB / Conexiones USB / USB-Anschlüsse / Connexions USB / USB-соединения

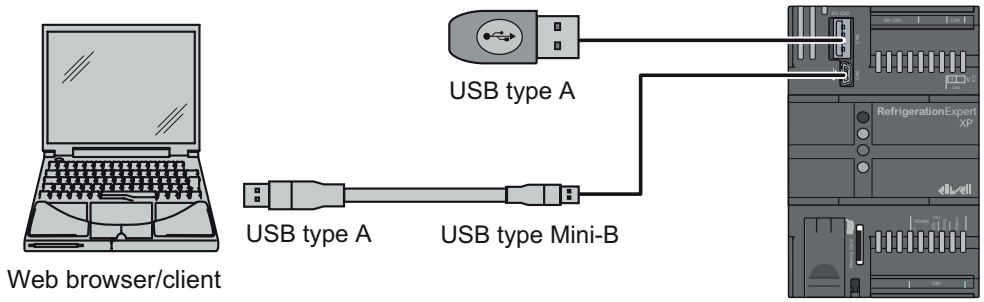

Ⓓ ETHERNET connection / Connessione ETHERNET / Conexione ETHERNET / ETHERNET-Anschlüss / Connexion ETHERNET / ETHERNET-соединения

CN2 / CN3

N°	Ethernet
1	TX_D1+
2	TX_D1-
3	RX_D2+
4	BI_D3-
5	BI_D3+
6	RX_D2-
7	BI_D4+
8	BI_D4-

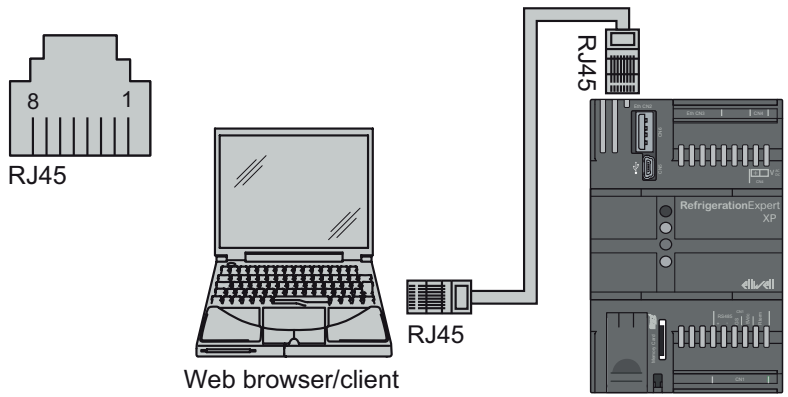

Web server *

* Services present in the Refrigeration Expert XP model and not in the PC / Servizi presenti nel modello Refrigeration Expert XP e non nel PC / Servicios presentes en Refrigeration Expert XP y no en el PC / Dienste in Refrigeration Expert XP vorhanden, nicht im PC / Services présents dans le Refrigeration Expert XP et non dans le PC / Сервисы, имеющиеся в Refrigeration Expert XP но не в ПК.

Ethernet connection / Connessione Ethernet / Conexión Ethernet / Ethernet-Verbindung Connexion Ethernet / Соединение Ethernet

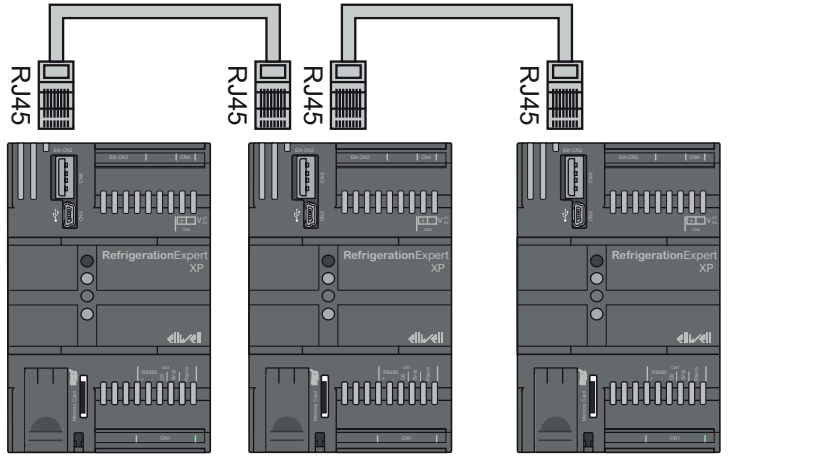

Ethernet connectors has same MAC address, they can be used to realize a daisy-chain connection:/ I connettori Ethernet hanno lo stesso indirizzo MAC e possono essere usati per eseguire collegamenti in serie:/ Los conectores Ethernet tienen la misma dirección MAC; pueden utilizarse para establecer una conexión en cadena:/ Die Ethernet-Steckverbinder haben die gleiche MAC-Adresse und können zur Ausbildung einer Daisy-Chain-Schaltung verwendet werden:/ Les connecteurs Ethernet ont la même adresse MAC; ils peuvent être utilisés pour réaliser une connexion en série :/ Разъемы Ethernet имеют одинаковый MAC-адрес, они могут использоваться для создания соединения шлейфом.

EN ENGLISH

Reference	Description	Communication Ports	Power Supply
RXB01000E0000	Refrigeration Expert XP /10	2 x USB (type A + type mini-B) 2 x Ethernet + 1 RS485	24 Vac ± 10% 50/60 Hz 20…38 Vdc

RXB01000E0000

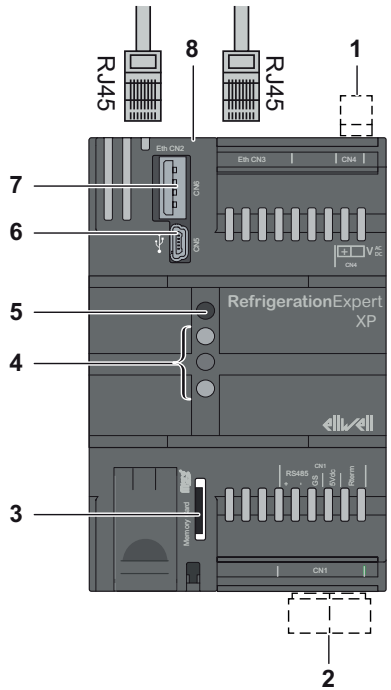

1 - Power supply - CN4
2 - Serial line port (RS485) - CN1
3 - Memory card slot (Micro SD)
4 - Unused LEDs
5 - Power LED (green)
6 - USB mini-B port - CN5
7 - USB A port - CN6
8 - Ethernet ports (RJ45) - CN2, CN3
(Ethernet connectors has same MAC address)

Electrical equipment should be installed, operated, serviced, and maintained only by qualified personnel.
No responsibility is assumed by Schneider Electric nor Eliwell for any consequences arising out of the use of this material.

⚠⚠ DANGER

HAZARD OF ELECTRIC SHOCK, EXPLOSION OR ARC FLASH

- Disconnect all power from all equipment including connected devices prior to removing any covers or doors, or installing or removing any accessories, hardware, cables, or wires except under the specific conditions specified in the appropriate hardware guide for this equipment.
- Always use a properly rated voltage sensing device to confirm the power is off where and when indicated.
- Replace and secure all covers, accessories, hardware, cables, and wires and confirm that a proper ground connection exists before applying power to the unit.
- Use only the specified voltage when operating this equipment and any associated products.

Failure to follow these instructions will result in death or serious injury.

⚠ WARNING

HAZARD OF OVERHEATING AND FIRE

- Do not connect the equipment directly to line voltage.
- Use only isolating SELV, Class 2 power suppliers/transformers to supply power to the equipment.

Failure to follow these instructions can result in death, serious injury, or equipment damage.

Qualified personnel, aware of the risks associated with an incorrect configuration, must only install the equipment in an area accessible with the proper permission and avoid using the equipment in areas where children are present.

⚠ WARNING

UNINTENDED EQUIPMENT OPERATION

- Install this equipment only in restricted access areas.
- Do not install this equipment in areas where children are present.
- Use appropriate safety interlocks where personnel and/or equipment hazards exist.
- Install and operate this equipment in an enclosure appropriately rated for its intended environment and secured by a keyed or tooled locking mechanism.
- Power line and output circuits must be wired and fused in compliance with local and national regulatory requirements for the rated current and voltage of the particular equipment.
- Do not disassemble, repair, or modify this equipment.

Failure to follow these instructions can result in death, serious injury, or equipment damage.

NOTICE

LOSS OF APPLICATION DATA

- Do not remove the micro SD card.
- When accessing the USB pen drive, do not switch off or reset the controller.
- Do not insert or remove the USB pen drive while accessing it.
- Make sure you have configured at least one email recipient for sending the generated reports.
- Execute a backup of the reports received via email (1).

Failure to follow these instructions can result in equipment damage.

(1) To satisfy HACCP requirements and to prevent the system from running out of memory, leading to a loss of functionalities, the reports will be generated, sent via email, and then deleted.

NOTICE

UNINTENDED EQUIPMENT OPERATION

- Do not connect the power supply cable to the RS485 serial port terminal.
- Before switching on the controller, make sure it is undamaged and that all cables are properly tightened.
- Respect the minimum bending radius of the Ethernet cable to prevent equipment damage (typically: eight times the overall cable diameter).

Failure to follow these instructions can result in equipment damage.

NOTICE

UNINTENDED EQUIPMENT OPERATION

- For power supply connection, use cables no longer than 10 m (32.80 ft).
- For USB connection, use cables no longer than 30 cm (11.80 in.) if permanently connected inside a cabinet.
- For Ethernet connection, use cables no longer than 100 m (328 ft).

Failure to follow these instructions can result in equipment damage.

NOTICE

UNINTENDED EQUIPMENT OPERATION

- Use a shielded and “twisted pair” cable with two 0.5 mm^2 section conductors (AWG 20), plus braid (characteristic impedance 120 Ω) with PVC sleeve, nominal capacity between conductors 36 pF/m, nominal capacity between conductor and shielding 68 pF/m.
- Alternatively use a shielded and “twisted pair” cable with two 0.5 mm^2 section conductors (AWG 20), plus braid with PVC sleeve, nominal capacity between conductors 89 pF/m, nominal capacity between conductor and shielding 161 pF/m. See EN 50174 standard on IT cabling for indications on how cables must be routed.
- Always follow regulations applicable to the routing and connection of cables. Separate data transmission circuits from power lines.
- RS485 network up to 1200 m in length with a maximum of 32 devices can be connected directly to the controller. This length can be extended and the number of devices for each channel increased using appropriate repeater modules.
- Single terminal strip with 3 conductors: use the 3 conductors (“+”, “-“ for the signal and “GS” for the braid).
- Attach the 120 Ω 1/4 W resistors between the “+” and “-” terminals of the interface and the last controller in each branch of the network.

Failure to follow these instructions can result in equipment damage.



WARNING: This product can expose you to chemicals including lead and lead compounds which are known to the State of California to cause cancer and birth defects or other reproductive harm.
For more information go to: **www.P65Warnings.ca.gov.**

FLAMMABLE REFRIGERANT GASES

This equipment is designed to operate in non-hazardous locations and where applications which generate (or could potentially generate) hazardous environments have been isolated. Install this equipment only in areas and with applications known to be constantly free from hazardous atmospheres.

⚠ DANGER

HAZARD OF EXPLOSION

- Install and use this equipment in non-hazardous locations only.
- Do not install or use this equipment in applications which could generate hazardous atmospheres, such as those which use flammable refrigerants.

Failure to follow these instructions will result in death or serious injury.

For information regarding the use of control equipment in applications capable of generating hazardous materials, please contact the relevant national regulatory bodies or certifying authorities.

TECHNICAL DATA

The product complies with the following harmonized Standards: EN 62368-1

Product group:	End product
Classification of use by:	Qualified person
Device mobility:	Stationary
Method of mounting:	see page 3
Degree of protection provided by enclosure:	IPX0
Pollution degree:	2
Insulation class:	III
Power supply:	24 Vac ± 10 % 50/60 Hz 20...38 Vdc (UL/CSA) - 24 Vdc (IEC)
Power draw (maximum):	8 W / 11 VA
Power supply connection type:	Not directly connected to line voltage (ES1)
Ambient operating conditions:	Temperature: -20...55 °C (-4...131 °F) Humidity: 5…95 % RH (non-condensing)
Transportation and storage conditions:	Temperature: -30...70 °C (-22...158 °F) Humidity: 5…95 % RH (non-condensing)
Manufacturer's specified Tma (°C):	55 °C
Power systems:	Not to the AC line voltage
Software class:	A
Altitude during operation (maximum):	2000 m (6560 ft)
Mass of equipment:	0.160 kg
Special installation location:	Restricted access area
RS485 connection:	The RS485 serial bus is not isolated.

LIABILITY AND RESIDUAL RISKS

Electrical equipment should be installed, operated, serviced, and maintained only by qualified personnel.
The liability of Schneider Electric and Eliwell is limited to the correct and professional use of the product according to the directives referred to herein and in the other supporting documents, and does not cover any damage (including but not limited to) the following causes:

- installation/uses other than those expressly specified and, in particular, failure to comply with the safety requirements of established standards and/or instructions specified in this document;
- use on equipment that do not provide adequate protection against electric shocks, water or dust when assembled;
- use on equipment which allow access to dangerous parts without the aid of a keyed or tooled locking mechanism;
- tampering with and/or modification of the product;
- installation/use on equipment that do not comply with the regulations in force in the country of installation.

DISCLAIMER

This document is the exclusive property of Eliwell and cannot be reproduced or circulated unless expressly authorised by Eliwell. All possible care has been taken to ensure the accuracy of this document; nevertheless, Eliwell cannot accept liability for any damage resulting from its use. The same applies to any person or company involved in preparing and editing this document. Eliwell reserves the right to make aesthetic or functional changes at any time without notice.

CONDITIONS OF USE

Permitted use

The device must be installed and used in accordance with the instructions provided. In particular, parts carrying dangerous voltages must not be accessible under normal conditions. The device must be adequately protected from water and dust with regard to the application, and must only be accessible using tools or a keyed locking mechanism (with the exception of the front panel). The device is suitable for use in household refrigeration appliances and/or similar equipment and has been tested in accordance with the harmonized European reference standards.

Prohibited use

Any use other than that expressly permitted is prohibited. The relays provided are of a functional type and can be subject to failure: any protection devices required by product standards, or suggested by common sense for obvious safety requirements, must be installed externally to the controller.

DISPOSAL



The equipment (or product) must be subjected to separate waste collection in compliance with the local legislation on waste disposal.

IT

ITALIANO

Riferimento	Descrizione	Porte di comunicazione	Alimentazione
RXB01000E0000	Refrigeration Expert XP /10	2 x USB (tipo A + tipo mini-B) 2 x Ethernet + 1 RS485	24 Vac ± 10% 50/60 Hz 20…38 Vdc

RXB01000E0000

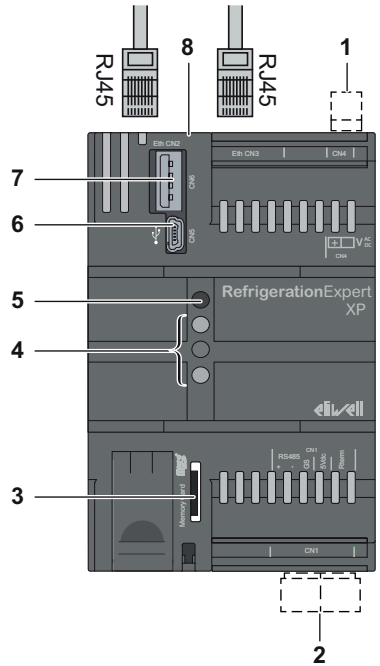

1 - Alimentazione - CN4
2 - Porta seriale (RS485) - CN1
3 - Slot per scheda di memoria (Micro SD)
4 - LED non usati
5 - LED alimentazione (verde)
6 - Porta mini-B USB - CN5
7 - Porta A USB - CN6
8 - Porte Ethernet (RJ45) - CN2, CN3
(I connettori Ethernet hanno lo stesso indirizzo MAC)

Manutenzione, riparazione, installazione e uso delle apparecchiature elettriche si devono affidare solo a personale qualificato. Schneider Electric e Eliwell non si assume alcuna responsabilità per qualsiasi conseguenza derivante dall'uso di questo materiale.

⚠ PERICOLO

RISCHIO DI SHOCK ELETTRICO, ESPLOSIONE O ARCO ELETTRICO

- Mettere fuori tensione tutte le apparecchiature, inclusi i dispositivi collegati, prima di rimuovere qualunque coperchio o sportello o prima di installare/disinstallare accessori, hardware, cavi o fili, tranne che nelle condizioni specificate nella Guida hardware per questa apparecchiatura.
- Per verificare che l'alimentazione sia esclusa, usare sempre un rilevatore di tensione correttamente tarato.
- Prima di riattivare l'alimentazione dell'unità rimontare e fissare tutti i coperchi, accessori, componenti hardware, cavi e fili e verificare la presenza di un buon collegamento di terra.
- Utilizzare quest'apparecchiatura e tutti i prodotti collegati solo alla tensione specificata.

Il mancato rispetto di queste istruzioni provocherà morte o gravi infortuni.

⚠ AVVERTIMENTO

RISCHIO DI SURRISCALDAMENTO E INCENDIO

- Non collegare le apparecchiature direttamente alla tensione di linea.
- Utilizzare solo trasformatori/alimentatori in Classe 2, con tensioni isolate SELV per l'alimentazione alle apparecchiature.

Il mancato rispetto di queste istruzioni può provocare morte, gravi infortuni o danni alle apparecchiature.

Il personale qualificato, a conoscenza dei rischi che una configurazione errata può causare, deve installare l'apparecchiatura in un'area accessibile solo con le autorizzazioni adeguate e evitare di utilizzare l'apparecchiatura in aree dove sono presenti bambini.

⚠ AVVERTIMENTO

FUNZIONAMENTO ANOMALO DELL'APPARECCHIATURA

- Installare questa apparecchiatura solo in aree ad accesso limitato.
- Non installare questa apparecchiatura in aree dove sono presenti bambini.
- Qualora sussista il rischio di danni al personale e/o alle apparecchiature, utilizzare gli interblocchi di sicurezza necessari.
- Installare e utilizzare questa apparecchiatura in un cabinet di classe appropriata per l'ambiente di destinazione e protetto da un meccanismo di blocco a chiave o con appositi strumenti.
- Per il collegamento e i fusibili dei circuiti delle linee di alimentazione e di uscita,osservare i requisiti normativi locali e nazionali relativi alla corrente e alla tensione nominali dell'apparecchiatura in uso.
- Non smontare, riparare o modificare l'apparecchiatura.

Il mancato rispetto di queste istruzioni può provocare morte, gravi infortuni o danni alle apparecchiature.

AVVISO

PERDITA DEI DATI DELL'APPLICAZIONE

- Non rimuovere la scheda micro SD.
- Quando si accede alla chiavetta USB, non mettere fuori tensione o resettare il controllore.
- Non inserire o rimuovere la chiavetta USB durante il suo accesso.
- Assicurarsi di aver configurato almeno un destinatario di posta per l'invio dei report generati.
- Eseguire il backup dei report ricevuti via email (1).

Il mancato rispetto di queste istruzioni può provocare danni alle apparecchiature.

(1) Per soddisfare i requisiti HACCP e prevenire che il sistema esaurisca la memoria, con conseguente perdita delle funzionalità, i report verranno creati, inviati via email e successivamente eliminati.

AVVISO

FUNZIONAMENTO ANOMALO DELL'APPARECCHIATURA

- Non collegare il cavo di alimentazione sul morsetto della porta seriale RS485.
- Prima di accendere il controllore, verificare che non sia danneggiato e che tutti i cavi siano correttamente serrati.
- Rispettare il raggio minimo di curvatura del cavo Ethernet per prevenire il danneggiamento del controllore (tipicamente: otto volte il diametro complessivo del cavo).

Il mancato rispetto di queste istruzioni può provocare danni alle apparecchiature.

AVVISO

FUNZIONAMENTO ANOMALO DELL'APPARECCHIATURA

- Per il collegamento all'alimentazione, usare cavi di lunghezza massima inferiore a 10 m (32,80 ft).
- Per il collegamento USB, usare cavi di lunghezza massima inferiore a 30 cm (11.80 in.) se connesso in modo permanente all'interno di un quadro.
- Per il collegamento Ethernet, usare cavi di lunghezza massima inferiore a 100 m (328 ft).

Il mancato rispetto di queste istruzioni può provocare danni alle apparecchiature.

AVVISO

FUNZIONAMENTO ANOMALO DELL'APPARECCHIATURA

- Per la rete RS485, utilizzare un cavo schermato a "doppino intrecciato" con due conduttori aventi sezione di 0,5 mm^2 (AWG 20), più calza (impedenza caratteristica 120 Ω) con guaina in PVC, capacità nominale tra i conduttori 36 pF/m, capacità nominale tra conduttore e schermatura 68 pF/m.
- In alternativa, per la rete RS485, utilizzare un cavo schermato a "doppino intrecciato" con due conduttori aventi sezione di 0,5 mm^2 (AWG 20), più calza con guaina in PVC, capacità nominale tra i conduttori 89 pF/m, capacità nominale tra conduttore e schermatura 161 pF/m. Per la posa dei cavi, seguire le indicazioni della norma EN 50174 sui cablaggi per la tecnologia dell'informazione.
- Per la posa e il collegamento dei cavi, seguire sempre la normativa in materia. Separare i circuiti di trasmissione dati dalle linee elettriche.
- La lunghezza della rete RS485 collegabile direttamente al controllore è di 1200 m con un massimo di 32 dispositivi. È possibile estendere la lunghezza della rete e il numero di dispositivi per ciascun canale utilizzando opportuni moduli ripetitori.
- La morsettiera è singola a 3 conduttori: utilizzare tutti i 3 conduttori ("+", "-" per il segnale e "GS" per la calza).
- Applicare le resistenze da 120 Ω 1/4 W tra i morsetti "+" e "-" dell'interfaccia e dell'ultimo controllore per ciascun ramo della rete.

Il mancato rispetto di queste istruzioni può provocare danni alle apparecchiature.



AVVERTIMENTO: Questo prodotto può esporre l'utente a sostanze chimiche, tra cui il piombo e composti di piombo, considerate dallo Stato della California per causare cancro e difetti congeniti o altri danni al sistema riproduttivo. Per ulteriori informazioni visita il sito: **www.P65Warnings.ca.gov.**

GAS REFRIGERANTI INFIAMMABILI

Questa apparecchiatura è stata progettata per funzionare in luoghi non pericolosi e con l'esclusione di applicazioni che generino, o possano potenzialmente generare, atmosfere pericolose. Installare questa apparecchiatura esclusivamente in zone e applicazioni notoriamente sempre esenti da atmosfere pericolose.

⚠ PERICOLO

PERICOLO DI ESPLOSIONE

- Installare ed utilizzare questa apparecchiatura solo in luoghi non a rischio.
- Non installare né usare questa apparecchiatura in applicazioni in grado di generare atmosfere pericolose, quali le applicazioni che impiegano refrigeranti infiammabili.

Il mancato rispetto di queste istruzioni provocherà morte o gravi infortuni.

Per informazioni riguardanti l'uso di apparecchiature di controllo in applicazioni in grado di generare materiali pericolosi, consultare gli enti normativi nazionali o le agenzie di certificazione di pertinenza.

DATI TECNICI

Il prodotto risulta conforme alle seguenti Norme armonizzate: EN 62368-1

Gruppo del prodotto:	Prodotto finale
Classificazione d'uso da:	Persona qualificata
Mobilità dell'attrezzatura:	Installazione Fissa
Metodo di montaggio:	vedere pagina 3
Grado di protezione fornito dall'involucro:	IPX0
Grado d'inquinamento:	2
Classe di isolamento:	III
Alimentazione:	24 Vac ± 10 % 50/60 Hz 20...38 Vdc (UL/CSA) - 24 Vdc (IEC)
Potenza assorbita (massima):	8 W / 11 VA
Tipo di connessione alimentazione:	Non collegata direttamente alla tensione di rete (ES1)
Condizioni operative ambientali:	Temperatura: -20...55 °C (-4...131 °F) Umidità: 5…95 % RH (non condensante)
Condizioni trasporto e immagazzinamento:	Temperatura: -30...70 °C (-22...158 °F) Umidità: 5…95 % RH (non condensante)
Tma specificata dal produttore (°C):	55 °C
Sistema di potenza:	Non alla tensione di rete AC
Classe del software:	A
Altitudine durante il funzionamento (massima):	2000 m (6560 ft)
Massa del dispositivo:	0,160 kg
Luogo di installazione speciale:	Area ad accesso limitato
Connessione RS485:	Il bus della seriale RS485 non è isolato.

RESPONSABILITÀ E RISCHI RESIDUI

Le apparecchiature elettriche devono essere installate, usate e riparate solo da personale qualificato.
La responsabilità di Schneider Electric e Eliwell è limitata all'uso corretto e professionale del prodotto secondo le direttive contenute nel presente e negli altri documenti di supporto, e non è estesa a eventuali danni causati da quanto segue (in via esemplificativa ma non esaustiva):

- installazione/uso diversi da quelli previsti e, in particolare, difformi dalle prescrizioni di sicurezza previste dalle normative e/o date con il presente;
- uso su apparecchiature che non garantiscono adeguata protezione contro la scossa elettrica, l'acqua e la polvere nelle condizioni di montaggio realizzate;
- uso su apparecchiature che permettono l'accesso a parti pericolose senza l'uso di un meccanismo di bloccaggio a chiave o di utensili per accedere al dispositivo;
- manomissione e/o alterazione del prodotto;
- installazione/uso in apparecchiature non conformi alle normative vigenti nel paese di installazione del prodotto

DECLINAZIONE DI RESPONSABILITÀ

La presente pubblicazione è di esclusiva proprietà di Eliwell la quale pone il divieto assoluto di riproduzione e divulgazione se non espressamente autorizzata da Eliwell stessa. Ogni cura è stata posta nella realizzazione di questo documento; tuttavia Eliwell non può assumersi alcuna responsabilità derivante dall'utilizzo della stessa. Lo stesso dicasi per ogni persona o società coinvolta nella creazione e stesura di questo manuale. Eliwell si riserva il diritto di apportare qualsiasi modifica, estetico o funzionale, senza preavviso alcuno ed in qualsiasi momento.

CONDIZIONI D'USO

Uso consentito

Il dispositivo dovrà essere installato e usato secondo le istruzioni fornite ed in particolare, in condizioni normali, non dovranno essere accessibili parti a tensione pericolosa. Il dispositivo dovrà essere adeguatamente protetto dall'acqua e dalla polvere in ordine all'applicazione e dovrà altresì essere accessibile solo con l'uso di un meccanismo di bloccaggio a chiave o di utensili (ad eccezione del frontale). Il dispositivo è idoneo ad essere incorporato in un apparecchio per uso domestico e/o similare nell'ambito della refrigerazione ed è stato verificato sulla base delle norme armonizzate europee di riferimento.

Uso non consentito

Qualsiasi uso diverso da quello consentito è di fatto vietato. Si fa presente che i contatti relè forniti sono di tipo funzionale e sono soggetti a guasto: eventuali dispositivi di protezione previsti dalla normativa di prodotto o suggeriti dal buon senso in ordine a palesi esigenze di sicurezza devono essere realizzati al di fuori del dispositivo.

SMALTIMENTO



L'apparecchiatura (o il prodotto) deve essere oggetto di raccolta separata in conformità alle vigenti normative locali in materia di smaltimento.

ES ESPAÑOL

Referencia	Descripción	Puertos de comunicación	Alimentación
RXB01000E0000	Refrigeration Expert XP /10	2 x USB (tipo A + tipo mini-B) 2 x Ethernet + 1 RS485	24 Vac ± 10% 50/60 Hz 20…38 Vdc

RXB01000E0000

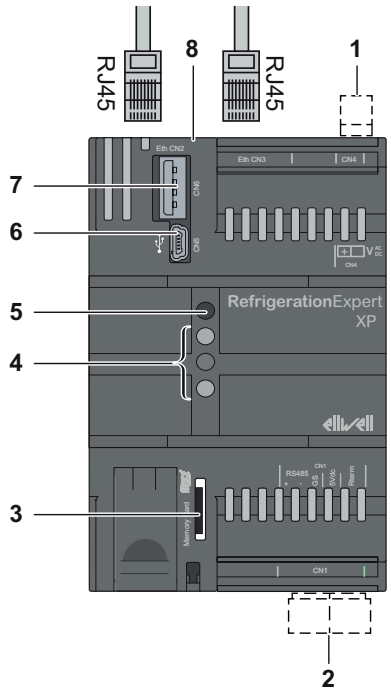

1 - Fuente de alimentación - CN4
2 - Puerto de línea serie (RS485) - CN1
3 - Ranura para tarjeta de memoria (Micro SD)
4 - LED no utilizados
5 - LED de alimentación (verde)
6 - Puerto mini-B USB - CN5
7 - Puerto A USB - CN6
8 - Puertos Ethernet (RJ45) - CN2, CN3
(Los conectores Ethernet tienen la misma dirección MAC)

La instalación, manejo, puesta en servicio y mantenimiento de equipos eléctricos deberán ser realizados sólo por personal cualificado. Schneider Electric y Eliwell no se hace responsable de ninguna de las consecuencias del uso de este material.

⚠⚠ PELIGRO

PELIGRO DE DESCARGA ELÉCTRICA, EXPLOSIÓN O ARCO ELÉCTRICO

- Desconecte la alimentación de todos los equipos, incluidos los dispositivos conectados, antes de retirar cualquier cubierta o compuerta, o bien antes de instalar o retirar cualquier accesorio, hardware, cable o conductor, salvo en las condiciones específicas indicadas en la guía de hardware de este equipo.
- Utilice siempre un dispositivo de detección de tensión nominal adecuado para confirmar la ausencia de alimentación eléctrica cuando y donde se indique.
- Vuelva a montar y fijar todas las cubiertas, accesorios, elementos de hardware y cables del sistema y compruebe que haya una conexión a tierra adecuada antes de aplicar alimentación eléctrica a la unidad.
- Aplique solo la tensión especificada cuando utilice este equipo y los productos asociados.

El incumplimiento de estas instrucciones podrá causar la muerte o lesiones serias.

⚠ ADVERTENCIA

PELIGRO DE SOBRECALENTAMIENTO E INCENDIO

- No conecte los equipos directamente a la tensión.
- Utilice únicamente fuentes de alimentación/transformadores de separación de tipo SELV, clase 2 para suministrar energía al equipo.

El incumplimiento de estas instrucciones puede causar la muerte, lesiones serias o daño al equipo.

El personal calificado, consciente de los riesgos que pueden originarse con una configuración incorrecta, debe instalar el equipo en un área accesible solo con los privilegios adecuadas y evitar el uso de este equipo en áreas donde hay niños presentes.

⚠ ADVERTENCIA

FUNCIONAMIENTO IMPREVISTO DEL EQUIPO

- Instalar este equipo solo en áreas de acceso limitado.
- No instale este equipo en áreas donde hay niños presentes.
- En caso de que exista riesgo para el personal o los equipos, utilice los dispositivos de bloqueo de seguridad adecuados.
- Instale y utilice este equipo en una carcasa con capacidad adecuada para el entorno correspondiente, y que esté protegida por un mecanismo de bloqueo que use llaves o herramientas.
- La línea de alimentación y los circuitos de salida deben estar equipados con cables y fusibles que cumplan los requisitos normativos locales y nacionales relativos a la corriente nominal y la tensión del equipo en cuestión.
- No desmonte, repare ni modifique este equipo.

El incumplimiento de estas instrucciones puede causar la muerte, lesiones serias o daño al equipo.

AVISO

PÉRDIDA DE DATOS DE LA SOLICITUD

- No quitar la la tarjeta micro SD.
- Al acceder a la llave USB, no poner fuera de tensión ni resetear el controlador.
- No poner o no quitar la llave USB durante el acceso.
- Asegurarse de haber configurado al menos un destinatario de correo para el envío de los informes generados.
- Realizar un plan de conservación (backup) de los informes recibidos por e-mail (1).

El incumplimiento de estas instrucciones puede causar daño al equipo.

(1) Para cumplir con los requisitos HACCP y evitar que el sistema agote la memoria, con la consiguiente pérdida de las funciones, los informes se crearán y enviarán por e-mail, pero luego se eliminarán.

AVISO

FUNCIONAMIENTO IMPREVISTO DEL EQUIPO

- No conectar el cable de alimentación al borne del puerto serie RS485.
- Antes de encender el controlador, comprobar que no se haya dañado y que todos los cables estén correctamente apretados.
- Respetar el radio de curvatura mínimo del cable Ethernet para evitar daños al controlador (típicamente: Ocho veces el diámetro total del cable).

El incumplimiento de estas instrucciones puede causar daño al equipo.

AVISO

FUNCIONAMIENTO IMPREVISTO DEL EQUIPO

- Para la conexión a la alimentación, utilizar cables de longitud máxima inferior a 10 m (32,80 ft).
- Para la conexión USB, utilizar cables de longitud máxima inferior a 30 cm (11.80 in.) si conectado en modo permanente en un cuadro eléctrico.
- Para la conexión Ethernet, utilizar cables de longitud máxima inferior a 100 m (328 ft).

El incumplimiento de estas instrucciones puede causar daño al equipo.

AVISO

FUNCIONAMIENTO IMPREVISTO DEL EQUIPO

- Para la red RS485, utilizar un cable blindado “con trenzado doble” con dos conductores de 0,5 mm^2 de sección (AWG 20), más precinta (impedancia característica 120 Ω) con envolvente de PVC, capacidad nominal entre los conductores 36 pF/m, capacidad nominal entre conductor y blindaje 68 pF/m .
- Como alternativa, para la red RS485, utilizar un cable blindado “con trenzado doble” con dos conductores de 0,5 mm^2 de sección (AWG 20), más precinta con envolvente de PVC, capacidad nominal entre los conductores 89 pF/m, capacidad nominal entre conductor y blindaje 161 pF/m. Para el tendido de los cables seguir las indicaciones de la norma EN 50174 sobre cableados para tecnología de la información.
- Para el tendido y la conexión de los cables, seguir siempre la normativa pertinente. Separar los circuitos de transmisión de datos de las líneas eléctricas.
- La longitud de la red RS485 conectable directamente al controlador es de 1200 m con un máximo de 32 dispositivos. Es posible extender la longitud de la red y el número de dispositivos por cada canal utilizando módulos repetidores.
- Bornera simple con 3 conductores: utilizar los 3 conductores (“+”, “-“ para la señal y “GS” para la precinta).
- Aplicar las resistencias de 120 Ω 1/4 W entre los bornes “+” y “-” de la interfaz y del último regulador por cada ramo de la red.

El incumplimiento de estas instrucciones puede causar daño al equipo.

ADVERTENCIA: Ce produit peut vous exposer à des produits chimiques, notamment au plomb et à des composants du plomb, qui sont reconnus dans l’état de Californie pour être la cause de cancer et de malformations congénitales ou d’autres préjudices en matière de reproduction.
Pour plus d’informations, consulter le site: **www.P65Warnings.ca.gov.**

GASES REFRIGERANTES INFLAMABLES

Este equipo ha sido diseñado para funcionar en lugares no peligrosos; se excluyen todas las aplicaciones que generen o puedan generar atmósferas peligrosas. Instalar este aparato sólo en zonas y aplicaciones exentas en todo momento de atmósferas peligrosas.

⚠ PELIGRO

POSIBILIDAD DE EXPLOSIÓN

- Instale y utilice el equipo únicamente en ubicaciones no peligrosas.
- No instale ni utilice este equipo en aplicaciones capaces de generar atmósferas peligrosas como, por ejemplo, aplicaciones que empleen refrigerantes inflamables.

El incumplimiento de estas instrucciones podrá causar la muerte o lesiones serias.

Para información sobre el uso del aparato de control en aplicaciones que puedan generar materiales peligrosos, consultar con los organismos normativos nacionales o las agencias de certificación pertinentes.

DATOS TÉCNICOS

El producto es conforme con las siguientes Normas armonizadas: EN 62368-1

Grupo del producto:	Producto final
Clasificación de uso por:	Persona cualificada
Movilidad del equipo:	Instalación fija
Método de montaje:	ver página 3
Grado de protección proporcionado por la carcasa:	IPX0
Grado de contaminación:	2
Clase de aislamiento:	III
Alimentación:	24 Vac ± 10 % 50/60 Hz 20...38 Vdc (UL/CSA) - 24 Vdc (IEC)
Potencia consumida (máxima):	8 W / 11 VA
Tipo de conexión de alimentación:	No conectada directamente a la tensión de línea (ES1)
Condiciones ambientales de funcionamiento:	Temperatura: -20...55 °C (-4...131 °F) Humedad: 5…95 % RH (sin condensación)
Condiciones de transporte y almacenamiento:	Temperatura: -30...70 °C (-22...158 °F) Humedad: 5…95 % RH (sin condensación)
Tma especificado por el fabricante (°C):	55 °C
Sistema de potencia:	Sin tensión de línea
Clase del software:	A
Altitud durante el funcionamiento (máxima):	2000 m (6560 ft)
Masa del dispositivo:	0,160 kg
Lugar de instalación especial:	Área de acceso limitado
Conexión RS485:	El bus del puerto serie RS485 no está aislado.

RESPONSABILIDAD Y RIESGOS RESIDUALES

Los equipos eléctricos deben ser instalados, utilizados y reparados sólo por personal cualificado.
La responsabilidad de Schneider Electric y Eliwell se limita al uso correcto y profesional del producto según las directivas citadas en el presente manual y en la documentación pertinente, y no se extiende a los daños que pudieran ocurrir durante las siguientes acciones (a modo de ejemplo no exhaustivo):

- la instalación y el uso distintos de los previstos y, en especial, no conformes con lo previsto por las prescripciones de seguridad establecidas por las normativas y/o contenidas en esta documentación;
- la utilización en aparatos que no garanticen una adecuada protección contra las descargas eléctricas, el agua y el polvo en las condiciones de montaje efectivas;
- la utilización en aparatos que permitan acceder a componentes peligrosos sin la utilización de herramientas o de un mecanismo de bloqueo con llave;
- la manipulación y/o alteración del producto;
- la instalación o el uso de aparatos no conformes a las normativas del país de instalación del producto.

EXENCIÓN DE RESPONSABILIDAD

La presente publicación es propiedad exclusiva de Eliwell, que prohíbe su reproducción y divulgación sin autorización expresa de Eliwell. Se ha puesto el mayor cuidado en la elaboración de este documento; no obstante, Eliwell declina toda responsabilidad que se pudiera derivar de su utilización. Lo mismo vale para toda persona o empresa implicada en la creación y elaboración de este manual. Eliwell se reserva el derecho de aportar cualquier modificación, estética o funcional, en cualquier momento y sin previo aviso.

CONDICIONES DE USO

Uso permitido

El instrumento debe instalarse y utilizarse según las instrucciones suministradas; en condiciones normales, las piezas con tensiones peligrosas no deberán estar accesibles. El instrumento debe estar protegido adecuadamente contra el agua y el polvo según su aplicación y ser accesible sólo con el uso de un mecanismo de bloqueo con llave o herramientas (a excepción del frente). El instrumento es idóneo para equipos refrigerantes de uso doméstico o similar y su seguridad se ha verificado según las normas armonizadas europeas de referencia.

Uso no permitido

Prohibido cualquier uso diferente del permitido. Se debe tener en cuenta que los contactos de relé suministrados son de tipo funcional y pueden averiarse: los dispositivos de protección previstos por la normativa del producto o bien sugeridos por el sentido común, según específicas exigencias de seguridad, deben estar instalados fuera del aparato.

ELIMINACIÓN



El aparato (o el producto) debe destinarse a la recogida selectiva, de conformidad con las normas locales vigentes en materia de eliminación de desechos.

DE DEUTSCH

Referenz	Beschreibung	Kommunikationsports	Versorgung
RXB01000E0000	Refrigeration Expert XP /10	2 x USB (Typ A + Typ Mini-B) 2 x Ethernet + 1 RS485	24 Vac ± 10% 50/60 Hz 20…38 Vdc

RXB01000E0000

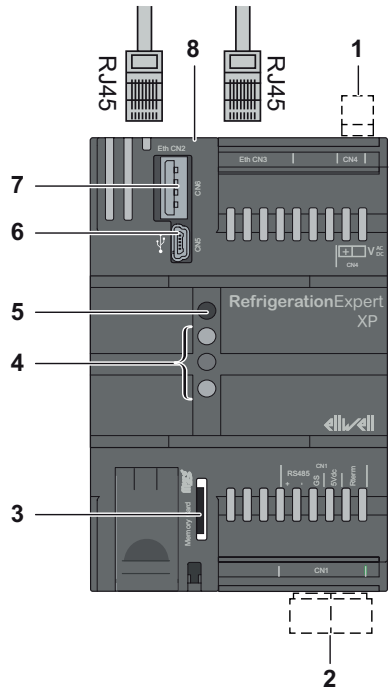

1 - Stromversorgung - CN4
2 - Serieller Anschluss (RS485) - CN1
3 - Schlitz für Speicherkarte (Micro-SD)
4 - Unbenutzte LEDs
5 - Netz-LED (grün)
6 - USB-Mini-B-Anschluss - CN5
7 - USB-A-Anschluss - CN6
8 - Ethernet-Anschlüsse (RJ45) - CN2, CN3
(Die Ethernet-Steckverbinder haben die gleiche MAC-Adresse)

Elektrische Geräte dürfen nur von Fachpersonal installiert, betrieben, bedient und gewartet werden. Schneider Electric und Eliwell haftet nicht für Schäden, die durch die Verwendung dieses Materials entstehen.

⚠⚠ GEFAHR

GEFAHR EINES ELEKTRISCHEN SCHLAGS, EINER EXPLOSION ODER EINES LICHTBOGENS

- Trennen Sie alle Geräte, einschließlich der angeschlossenen Komponenten, vor der Entfernung von Abdeckungen oder Türen sowie vor der Installation oder Entfernung von Zubehörteilen, Hardware, Kabeln oder Drähten von der Spannungsversorgung, ausgenom-men unter den im jeweiligen Hardwarehandbuch für diese Geräte angegebenen Bedingungen.
- Verwenden Sie stets ein genormtes Spannungsprüfgerät, um festzustellen, ob die Spannungsversorgung wirklich abgeschaltet ist.
- Bringen Sie alle Abdeckungen, Zubehörteile, Hardware, Kabel und Drähte wieder an, sichern Sie sie und vergewissern Sie sich, dass eine ordnungsgemäße Erdung vorhanden ist, bevor Sie die Spannungszufuhr zum Gerät einschalten.
- Betreiben Sie dieses Gerät und jegliche zugehörigen Produkte nur mit der angegebenen Spannung.

Die Nichtbeachtung dieser Anweisungen führt zu Tod oder schwereren Verletzungen.

⚠ WARNUNG

ÜBERHITZUNGS- UND BRANDGEFAHR

- Schließen Sie die Geräte nicht direkt an die Netzspannung an.
- Verwenden Sie für die Spannungsversorgung der Geräte ausschließlich potentialgetrennte SELV-Netzteile/-Transformatoren der Klasse 2.

Die Nichtbeachtung dieser Anweisungen kann Tod, schwere Verletzungen oder Sachschäden zur Folge haben.

Qualifiziertem Personal, das sich der Risiken bewusst ist, die eine falsche Konfiguration verursachen kann, uss das Gerät in einem Bereich installieren, der nur mit den entsprechenden Berechtigungen zugänglich ist, und vermeiden, das Gerät in Bereichen zu verwenden, in denen sich Kinder aufhalten.

⚠ WARNUNG

UNBEABSICHTIGTER GERÄTEBETRIEB

- Installieren Sie dieses Gerät nur in Bereichen mit beschränktem Zugang.
- Installieren Sie dieses Gerät nicht in Bereichen, in denen sich Kinder aufhalten.
- Bei Gefahr für Personal und/oder Geräte sind geeignete Sicherheitssperren zu verwenden.
- Installieren und betreiben Sie dieses Gerät in einem Schaltschrank mit einer für den Einsatzort geeigneten Schutzart und mit einer kodierten Sperre oder einem Verriegelungsmechanismus abgeschlossen werden kann.
- Netzleitung und Ausgangsschaltungen müssen gemäß lokalen und nationalen Vorschriften für den Nennstrom und die Nennspannung des jeweiligen Geräts verdrahtet und mit einer Sicherung geschützt sein.
- Dieses Gerät darf weder zerlegt noch repariert oder verändert werden.

Die Nichtbeachtung dieser Anweisungen kann Tod, schwere Verletzungen oder Sachschäden zur Folge haben.

HINWEIS

VERLUST VON ANWENDUNGSDATEN

- Entfernen Sie die microSD-Karte nicht.
- Beim Zugriff auf den USB-Stick dürfen, Schalten Sie das Regler nicht aus oder setzen Sie es zurück.
- Fügen Sie den USB-Stick während des Zugriffs nicht ein oder entfernen Sie ihn nicht.
- Stellen Sie sicher, mindestens einen Postempfänger zum Senden der erstellten Reports konfiguriert zu haben.
- Das Backup der per E-Mail erhaltenen Reports ein ausführen.

Die Nichtbeachtung dieser Anweisungen kann Sachschäden zur Folge haben.

Um die Einhaltung der HACCP-Verordnung sicherzustellen und um die Auslastung des Speichers zu optimieren sowie mögliche Funktionseinschränkungen zu vermeiden, werden die erstellten Reports per E-Mail versendet und anschließend gelöscht.

HINWEIS

UNBEABSICHTIGTER GERÄTEBETRIEB

- Schließen Sie das Versorgungskabel nicht an der Klemme des seriellen RS485-Ports an.
- Prüfen Sie den Regler vor dem Einschalten auf seinen einwandfreien Zustand und auf die korrekte Befestigung sämtlicher Kabel.
- Beachten Sie den minimalen Biegeradius des Ethernet-Kabels, um Beschädigungen zu vermeiden auf den Regler (gewöhnlich: Achtfacher Kabeldurchmesser).

Die Nichtbeachtung dieser Anweisungen kann Sachschäden zur Folge haben.

HINWEIS

UNBEABSICHTIGTER GERÄTEBETRIEB

- Verwenden Sie für den Anschluss an die Stromversorgung Kabel mit maximaler Länge unter 10 m (32,80 ft).
- Für die USB-Verbindung sollten Kabel mit maximalen Länge unter 30 cm (11,80 ft) verwendet werden, wenn diese dauerhaft im Schaltschrank angeschlossen werden.
- Verwenden Sie für den Anschluss an Ethernet Kabel mit maximaler Länge unter 100 m (328 ft).

Die Nichtbeachtung dieser Anweisungen kann Sachschäden zur Folge haben.

HINWEIS

UNBEABSICHTIGTER GERÄTEBETRIEB

- Verwenden Sie für das RS485-Netzwerk ein geschirmtes und „verdrilltes“ Kabel mit zwei Leitern mit Querschnitt 0,5 mm^2 (AWG 20) plus Geflecht (Wellenwiderstand 120 Ω) mit PVC-Hülle, Nennleistung zwischen den Leitern 36 pF/m, Nennleistung zwischen einem Leiter und der Abschirmung 68 pF/m .
- Verwenden Sie für das RS485-Netzwerk alternativ ein geschirmtes und „verdrilltes“ Kabel mit zwei Leitern mit Querschnitt 0,5 mm^2 (AWG 20) plus Geflecht mit PVC-Hülle, Nennleistung zwischen den Leitern 89 pF/m, Nennleistung zwischen einem Leiter und der Abschirmung 161 pF/m. Befolgen Sie beim Verlegen der Kabel die Angaben der EN 50174 für die informationstechnische Verkabelung.
- Beachten Sie die einschlägigen Vorschriften beim Verlegen und Anschließen der Kabel. Trennen Sie Datenleiten von Stromkreisen.
- Die direkte Verbindungslänge zwischen RS485 Netzwerk und Regler beträgt 1200 m mit maximal 32* Geräten. Anhand von speziellen Verstärkermodulen können Sie die Netzwerklänge und Geräteanzahl pro Kanal vergrößern.
- Es handelt sich um eine einzelne Klemmenleiste mit 3 Leitern: es sind alle 3 Leiter zu verwenden („+“, „-“ für das Signal und „GS“ für das Geflecht).
- Legen Sie die 120 Ω 1/4 W Widerstände zwischen den Klemmen „+“ und „-“ der Schnittstelle und des letzten Geräts in jedem Netzwerkzweig an.

Die Nichtbeachtung dieser Anweisungen kann Sachschäden zur Folge haben.

WARNUNG: Dieses Produkt kann Sie Chemikalien aussetzen, einschließlich Blei und Bleikomponenten, die im US-Bundesstaat Kalifornien als Ursache für Krebs, Geburtsfehler oder Einschränkung der Fortpflanzungsfähigkeit eingestuft werden.
Für mehr Informationen besuchen Sie: **www.P65Warnings.ca.gov.**

BRENNBARE KÄLTEGASE

Dieses Gerät ist für den Betrieb in nicht gefährdeten Bereichen und unter Ausschluss von Anwendungen ausgelegt, die gefährliche Atmosphären bilden oder bilden können. Installieren Sie dieses Gerät ausschließlich in Zonen und Anwendungen, in denen zu keiner Zeit gefährliche Atmosphären auftreten können.

⚠ GEFAHR

EXPLOSIONSGEFAHR

- Installieren und verwenden Sie dieses Gerät ausschließlich in Ex-freien Bereichen.
- Installieren und verwenden Sie diese Ausrüstung nicht in Anwendungen, die gefährliche Atmosphären erzeugen können, wie beispielsweise in Anwendungen, in denen brennbare Kältemittel zum Einsatz kommen.

Die Nichtbeachtung dieser Anweisungen führt zu Tod oder schwereren Verletzungen.

Informationen hinsichtlich der Verwendung von Regelgeräten in Anwendungen, die gefährliche Stoffe bilden können, sind bei den nationalen Regulierungsbehörden oder den zuständigen Zertifizierungsinstituten erhältlich.

TECHNISCHE DATEN

Das Produkt entspricht den folgenden harmonisierten Normen: EN 62368-1

Produktgruppe:	Endprodukt
Nutzungsklassifizierung durch:	Qualifizierte Person
Mobilität des Geräts:	Ortsfeste Installation
Einbauverfahren:	siehe seite 3
Schutzart des Gehäuses:	IPX0
Verschmutzungsgrad:	2
Schutzklasse:	III
Versorgung:	24 Vac ± 10 % 50/60 Hz 20...38 Vdc (UL/CSA) - 24 Vdc (IEC)
Leistungsaufnahme (Max.):	8 W / 11 VA
Art des Versorgungsanschlusses:	Nicht direkt an die Netzspannung angeschlossen (ES1)
Bedingungen der Betriebsumgebung:	Temperatur: -20...55 °C (-4...131 °F) Feuchtigkeit: 5…95 % RH (nicht kondensierend)
Transport- und Lagerbedingungen:	Temperatur: -30...70 °C (-22...158 °F) Feuchtigkeit: 5…95 % RH (nicht kondensierend)
Tma lt. Herstellerangabe (°C):	55 °C
Leistungssystem:	Keine Netzspannung
Softwareklasse:	A
Höhe beim Betrieb (Maximal):	2000 m (6560 ft)
Gerätemasse:	0,160 kg
Besonderer Installationsstandort:	Bereich mit beschränktem Zugang
Anschluss an RS485:	Der Bus der seriellen RS485-Schnittstelle ist nicht gegen isoliert.

HAFTUNG UND RESTRISIKEN

Installation, Betrieb und Reparatur der elektrischen Geräte haben ausschließlich durch Fachpersonal zu erfolgen. Die Schneider Electric und Eliwell Haftung beschränkt sich auf den korrekten und professionellen Gebrauch des Produkts entsprechend den Leitlinien in diesen und anderen Begleitunterlagen. Sie erstreckt sich nicht auf die gegebenenfalls durch folgende Aspekte (beispielsweise, aber nicht beschränkt auf) verursachten Schäden:

- Unsachgemäße Installation/ Benutzung, insbesondere bei Nichteinhaltung der durch Vorschriften definierten bzw. in vorliegender Anleitung enthaltenen Sicherheitshinweise;
- Einsatz in Geräten, die keinen ausreichenden Schutz gegen Stromschläge, Wasser oder Staub unter den gegebenen Installationsbedingungen bieten;
- Einsatz in Geräten, die den Zugang zu potenziell gefährlichen Teilen ohne verschließbaren Verriegelungsmechanismus oder Werkzeuge ermöglichen;
- Änderung oder Manipulation des Produkts;
- Installation/Einsatz in Geräten, die nicht mit den geltenden Normen im Installationsland des Produkts übereinstimmen.

HAFTUNGSAUSSCHLUSS

Die vorliegende Veröffentlichung ist alleiniges Eigentum des Unternehmens Eliwell und darf ohne ausdrückliche Genehmigung des Unternehmens Eliwell weder vervielfältigt noch verbreitet werden. Dieses Dokument wurde mit der größtmöglichen Sorgfalt erstellt; Eliwell übernimmt jedoch keinerlei Haftung für die Benutzung desselben. Das gleiche gilt für alle an der Erstellung der vorliegenden Anleitung beteiligten Personen oder Gesellschaften. Eliwell behält sich das Recht vor, jederzeit und ohne Vorankündigung formale und/oder inhaltliche Änderungen vorzunehmen.

NUTZUNGSBEDINGUNGEN

Zulässiger Gebrauch

Das Gerät muss in Übereinstimmung mit den gegebenen Anleitungen installiert und benutzt werden, insbesondere dürfen unter gefährlicher Spannung stehende Teile unter Normalbedingungen nicht zugänglich sein.
Das Instrument muss in Abhängigkeit von der Anwendung in geeigneter Weise vor Wasser und Staub geschützt werden und darf ausschließlich unter Verwendung des verschließbaren Verriegelungsmechanismus oder von Werkzeug zugänglich sein (außer der Frontseite). Das Instrument eignet sich für den Einbau in Haushalts- und/oder vergleichbare Geräte im Bereich der Kühlung und wurde auf der Grundlage der anwendbaren europäischen Normen geprüft.

Unzulässiger Gebrauch

Jeder bestimmungsfremde Gebrauch ist verboten. Die Relaiskontakte sind funktionell und störungsanfällig.
Es müssen daher etwaige Schutzeinrichtungen lt. Produktnorm bzw. Betriebspraxis zur Erfüllung maßgeblicher Sicherheitsanforderungen außerhalb des Geräts installiert werden.

ENTSORGUNG



Das Gerät (bzw. Produkt) ist nach den örtlich geltenden Abfallbestimmungen getrennt zu sammeln.

FR FRANÇAIS

Référence	Description	Ports de communication	Alimentation
RXB01000E0000	Refrigeration Expert XP /10	2 x USB (type A + type mini-B) 2 x Ethernet + 1 RS485	24 Vac ± 10% 50/60 Hz 20…38 Vdc

RXB01000E0000

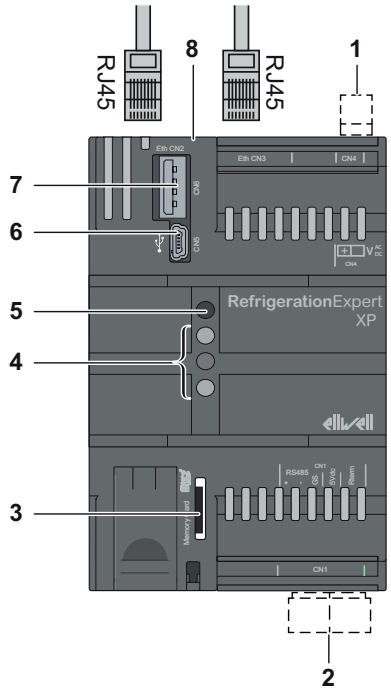

1 - Alimentation - CN4
2 - Port ligne série (RS485) - CN1
3 - Emplacement carte mémoire (Micro SD)
4 - LED non utilisés
5 - LED d'alimentation (verte)
6 - Port mini-B USB - CN5
7 - Port A USB - CN6
8 - Ports Ethernet (RJ45) - CN2, CN3
(Les connecteurs Ethernet ont la même adresse MAC)

L'installation, l'utilisation, la réparation et la maintenance des équipements électriques doivent être assurées par du personnel qualifié uniquement. Schneider Electric et Eliwell décline toute responsabilité quant aux conséquences de l'utilisation de ce matériel.

⚠⚠ DANGER

RISQUE D'ELECTROCUTION, D'EXPLOSION OU D'ARC ELECTRIQUE

- Coupez toutes les alimentations de tous les équipements, y compris les équipements connectés, avant de retirer les caches ou les portes d'accès, ou avant d'installer ou de retirer des accessoires, matériels, câbles ou fils, sauf dans les cas de figure spécifiquement indiqués dans le guide de référence du matériel approprié à cet équipement.
- Utilisez toujours un appareil de mesure de tension réglé correctement pour vous assurer que l'alimentation est coupée conformément aux indications.
- Remettez en place et fixez tous les caches de protection, accessoires, matériels, câbles et fils et vérifiez que l'appareil est bien relié à la terre avant de le remettre sous tension.
- Utilisez uniquement la tension indiquée pour faire fonctionner cet équipement et les produits associés.

Le non-respect de ces instructions provoquera la mort ou des blessures graves.

⚠ AVERTISSEMENT

RISQUE DE SURCHAUFFE ET D'INCENDIE

- Ne connectez pas les équipements directement à la tension du secteur.
- Utiliser uniquement des dispositifs d'alimentation/transformateurs SELV isolés de classe 2 pour alimenter l'équipement.

Le non-respect de ces instructions peut provoquer la mort, des blessures graves ou des dommages matériels.

Le personnel qualifié, conscient des risques qu'une configuration erronée peut entraîner, doit installer l'équipement dans une zone accessible uniquement avec les autorisations appropriées et éviter d'utiliser l'équipement dans les zones où des enfants sont présents.

⚠ AVERTISSEMENT

FONCTIONNEMENT INATTENDU DE L'EQUIPEMENT

- Installer cet équipement uniquement dans des zones à accès restreint.
- Cet équipement ne doit pas être utilisé dans des environnements où des enfants sont susceptibles d'être présents.
- En cas de risques de lésions corporelles ou de dommages matériels, utilisez les verrous de sécurité appropriés.
- Installez et utilisez cet équipement dans une armoire de classe appropriée à l'environnement prévu et sécurisée par un mécanisme de verrouillage à clé ou à outil.
- Les circuits d'alimentation et de sortie doivent être câblés et protégés par un fusible conformément aux exigences réglementaires locales et nationales pour les valeurs nominales de courant et de tension de l'équipement concerné.
- Ne désassemblez pas, ne réparez pas et ne modifiez pas cet équipement.

Le non-respect de ces instructions peut provoquer la mort, des blessures graves ou des dommages matériels.

AVIS

PERTE DE DONNÉES DE CANDIDATURE

- Ne retirez pas la micro carte SD.
- Lors de l'accès à la clé USB, ne mettez pas le contrôleur hors tension ou ne le réinitialisez pas.
- N'insérez pas ou ne retirez pas la clé USB pendant son accès.
- S'assurer d'avoir configuré au moins un destinataire de courrier pour l'envoi des rapports créés.
- Effectuer la sauvegarde (backup) du rapports reçus par email (1).

Le non-respect de ces instructions peut provoquer des dommages matériels.

(1) Pour respecter le requises HACCP et éviter que le système n'épuise la mémoire, entraînant la perte des fonctions, les rapports seront créés, envoyés par email puis supprimés.

AVIS

FONCTIONNEMENT INATTENDU DE L'EQUIPEMENT

- Ne pas brancher le câble d'alimentation sur la borne du port série RS485.
- Avant d'allumer le contrôleur, s'assurer qu'il est en bon état et que tous les câbles sont serrés correctement.
- Respectez le rayon de courbure minimal du câble Ethernet pour éviter tout dommage au contrôleur (typiquement: Huit fois le diamètre total du câble).

Le non-respect de ces instructions peut provoquer des dommages matériels.

AVIS

FONCTIONNEMENT INATTENDU DE L'EQUIPEMENT

- Pour la connexion à l'alimentation, utiliser des câbles dont la longueur maximale est inférieure à 10 m (32.80 ft).
- Pour la connexion aux ports USB, utiliser des câbles dont la longueur maximale est inférieure à 30 cm (11,80 ft) s'ils sont connectés de manière permanente dans un tableau électrique.
- Pour la connexion Ethernet, utiliser des câbles dont la longueur maximale est inférieure à 100 m (328 ft).

Le non-respect de ces instructions peut provoquer des dommages matériels.

AVIS

FONCTIONNEMENT INATTENDU DE L'EQUIPEMENT

- Pour le réseau RS485, utiliser un câble blindé à « paire torsadée » avec deux conducteurs ayant une section de 0,5 mm^2 (AWG 20), + gaine protectrice (impédance caractéristique 120 Ω) en PVC, une capacité nominale entre les conducteurs de 36 pF/m, une capacité nominale entre le conducteur et le blindage de 68 pF/m .
- En guise d'alternative, pour le réseau RS485, utiliser un câble blindé à « paire torsadée » avec deux conducteurs ayant une section de 0,5 mm^2 (AWG 20), + gaine protectrice en PVC, une capacité nominale entre les conducteurs de 89 pF/m, une capacité nominale entre le conducteur et le blindage de 161 pF/m. Pour la pose des câbles, suivre les prescriptions de la norme EN 50174 relative aux câblages des technologies de l'information.
- Pour la pose et le branchement des câbles, il faut toujours respecter la norme qui s'y applique. Séparer les circuits de transmission des données des lignes électriques.
- La longueur du réseau RS485 directement connectable au contrôleur est de 1 200 m avec un maximum de 32 dispositifs. Il est possible d'étendre le réseau et d'augmenter le nombre d'instruments pour chaque canal à l'aide de modules répéteurs spécifiques.
- Le bornier, simple, a 3 conducteurs : les utiliser tous les 3 (« + », « - » pour le signal et « GS » pour la gaine).
- Appliquer les résistances de 120 Ω 1/4 W entre les bornes « + » et « - » de l'interface et du dernier contrôleur pour chaque branche du réseau.

Le non-respect de ces instructions peut provoquer des dommages matériels.

AVERTISSEMENT: Ce produit peut vous exposer à des produits chimiques, notamment au plomb et à des composants du plomb, qui sont reconnus dans l'état de Californie pour être la cause de cancer et de malformations congénitales ou d'autres préjudices en matière de reproduction.
Pour plus d'informations, consulter le site: **www.P65Warnings.ca.gov.**

GAZ RÉFRIGÉRANTS INFLAMMABLES

Cet équipement a été conçu pour fonctionner dans des lieux non dangereux et en excluant toute application pouvant générer des atmosphères dangereuses. Installer ce dispositif exclusivement dans des zones et pour des applications ne présentant pas d'atmosphères dangereuses.

⚠ DANGER

RISQUE D'EXPLOSION

- Ne montez et n'utilisez cet équipement que dans des zones non dangereuses.
- N'installez pas et n'utilisez pas cet équipement dans des applications susceptibles de former des atmosphères dangereuses, par exemple dans le cadre d'applications qui emploient des réfrigérants inflammables.

Le non-respect de ces instructions provoquera la mort ou des blessures graves.

Pour en savoir plus sur l'utilisation des équipements de contrôle pour des applications pouvant générer des matériaux dangereux, consulter les Autorités réglementaires nationales ou les organismes de certification compétents.

DONNÉES TECHNIQUES

Le produit est conforme aux Normes harmonisées suivantes: EN 62368-1

Groupe du produit:	Produit final
Classification d'emploi par:	Personne qualifiée
Mobilité des équipements:	Installation fixe
Méthode de montage:	voir page 3
Degré de protection fourni par enceinte:	IPX0
Degré de pollution:	2
Classe d'isolation:	III
Alimentation:	24 Vac ± 10 % 50/60 Hz 20...38 Vdc (UL/CSA) - 24 Vdc (IEC)
Puissance absorbée (maximale):	8 W / 11 VA
Type de connexion alimentation:	Non branchée directement à la tension du secteur (ES1)
Conditions ambiantes de fonctionnement:	Température: -20...55 °C (-4...131 °F) Humidité: 5…95 % RH (sans condensation)
Conditions de transport et de stockage:	Température: -30...70 °C (-22...158 °F) Humidité: 5…95 % RH (sans condensation)
Tma précisée par le producteur (°C):	55 °C
Système de puissance:	Pas à la tension de secteur
Classe du logiciel:	A
Altitude pendant le fonctionnement (maximale):	2000 m (6560 ft)
Masse du dispositif:	0,160 kg
Lieu d'installation spécial:	Zone à accès limité
Connexion RS485	Le bus de la liaison série RS485 n'est pas isolé.

RESPONSABILITÉ ET RISQUES RÉSIDUELS

L'installation, l'utilisation et la réparation des appareils électriques doivent être effectuées exclusivement par des techniciens qualifiés.
La responsabilité de Schneider Electric et Eliwell se limite à l'utilisation correcte et professionnelle du produit conformément aux directives reportées dans ce manuel et les autres documents de support, et ne couvre pas les dommages éventuels provoqués par les éléments suivants (liste non exhaustive donnée à titre indicatif):

- d'une installation et d'une utilisation qui différeraient de celles qui sont prévues et, en particulier, qui ne seraient pas conformes aux prescriptions de sécurité prévues par les normes ou imparties par le présent document;
- utilisation sur des appareils dont le montage ne garantit pas une protection suffisante contre les risques électriques, l'eau et la poussière;
- utilisation sur des appareils permettant d'accéder à des parties dangereuses sans la présence d'un mécanisme de verrouillage à clé ou d'outils permettant cette opération;
- manipulation et/ou altération du produit;
- installation/utilisation sur des appareils non conformes aux réglementations applicables dans le pays d'installation de l'appareil.

DÉGAGEMENT DE RESPONSABILITÉ

Cet ouvrage appartient exclusivement à la société Eliwell qui en interdit absolument la reproduction et la divulgation sans son autorisation expresse. Ce document a été réalisé avec un soin extrême; la société Eliwell décline cependant toute responsabilité dérivant de l'utilisation de ce même document. Même remarque pour les personnes ou sociétés ayant participé à la création et rédaction de ce manuel. Eliwell se réserve le droit d’apporter toute modification, esthétique ou fonctionnelle, sans aucun préavis et à n’importe quel moment.

CONDITIONS D'UTILISATION

Usage autorisé

L'instrument devra être installé et utilisé conformément aux instructions fournies et, plus particulièrement, dans des conditions normales, les parties sous tension dangereuse ne devront pas être accessibles. Il devra être adéquatement protégé contre l'eau et la poussière selon l'usage prévu. L'accès au dispositif ne pourra se faire qu'au moyen d'un mécanisme de verrouillage à clé ou d'outils (à l'exception de la façade).
Le dispositif peut être intégré dans un appareil à usage domestique et/ou similaire dans le domaine de la réfrigération et sa conformité aux normes européennes harmonisées en matière de sécurité a été vérifiée.

Usage proscrit

Tout usage autre que celui pour lequel le dispositif est prévu, est interdit. Les contacts relais fonctionnels de série peuvent se détériorer: les dispositifs de protection de l'instrument, réglementaires ou relevant du bon sens, pour répondre aux exigences de sécurité évidences, doivent être réalisés à l'extérieur du dispositif.

MISE AU REBUT



L'appareil (ou le produit) ne doit pas être jeté avec les déchets ménagers, mais doit être collecté et traité séparément conformément à la réglementation relative à l'élimination des DEEE professionnels ou ménagers en vigueur dans le pays d'utilisation.

RU РУССКИЙ

Ссылка	Описание	Портами Связи	Источник питания
RXB01000E0000	Refrigeration Expert XP /10	2 x USB (типа A + типа мини-B) 2 x Ethernet + 1 RS485	24 В перем. тока ±10 % 50/60 Hz 20…38 В пост тока

RXB01000E0000

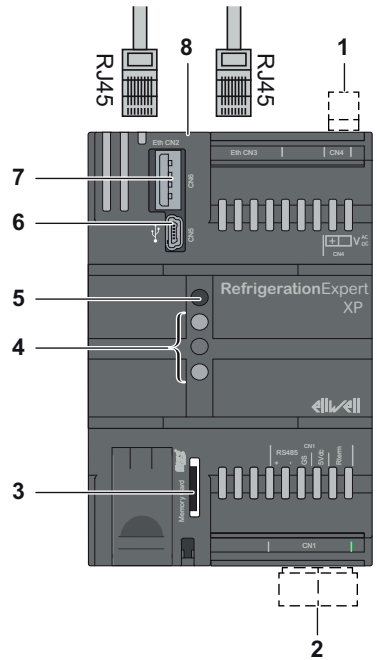

1 - Источник питания - CN4
2 - Последовательный порт (RS485) - CN1
3 - Слот под карту памяти (Micro SD)
4 - Неиспользуемые светодиоды
5 - Светодиод индикации питания (зеленый)
6 - USB-порт мини-B - CN5
7 - USB-порт A - CN6
8 - Порты Ethernet (RJ45) - CN2, CN3
(Разъемы Ethernet имеют одинаковый MAC-адрес)

Установка, эксплуатация, ремонт и обслуживание электрического оборудования может выполняться только квалифицированными электриками. Компания Schneider Electric и Eliwell не несет никакой ответственности за какие-либо последствия эксплуатации этого оборудования.

⚠⚠ ОПАСНОСТЬ

ОПАСНОСТЬ ПОРАЖЕНИЯ ЭЛЕКТРИЧЕСКИМ ТОКОМ, ВЗРЫВА ИЛИ ВСПЫШКИ ДУГИ

- Полностью отключите электропитание от всего оборудования, в том числе подключенных устройств, до снятия любых крышек или дверей или до установки или демонтажа любых спомогательных устройств, аппаратуры, кабелей или проводов, за исключением особых ситуаций, указанных в руководстве по аппаратной части данного оборудования.
- В указанных местах и условиях обязательно используйте обладающий соответствующими характеристиками датчик напряжения для проверки отключения электропитания.
- Установите на место и закрепите все крышки, вспомогательные устройства, аппаратуру, кабели и провода и до подачи электропитания на блок удостоверьтесь в наличии надлежащего заземляющего соединения.
- Для электропитания данного оборудования и любых связанных с ним изделий.
- используйте источники электропитания подходящего напряжения.

Несоблюдение этих инструкций приведет к смертельному исходу или серьезной травме.

⚠ ПРЕДУПРЕЖДЕНИЕ

ОПАСНОСТЬ ПЕРЕГРЕВА И ПОЖАРА

- Не подключайте модули напрямую к источнику сетевого напряжения.
- Для питания оборудования применяйте только источники питания/трансформаторы категории SELV (безопасное сверхнизкое напряжение), класса 2.

Несоблюдение этих указаний может привести к смерти, серьезным травмам или повреждению оборудования.

Квалифицированным персоналом, знает с рисками, которые могут быть вызваны неверно выполненной конфигурацией, должен устанавливать оборудование в зоне доступной только с соответствующими разрешениями и избегать использования оборудования в зонах, где находятся дети.

⚠ ПРЕДУПРЕЖДЕНИЕ

НЕВЕРНАЯ РАБОТА ОБОРУДОВАНИЯ

- Устанавливайте это оборудование только в зонах с ограниченным доступом.
- Не устанавливайте это оборудование в местах, где находятся дети.
- При наличии угроз для персонала и (или) оборудования используйте подходящие системы взаимной блокировки.
- Установка и эксплуатация данного оборудования должны осуществляться в корпусе, пригодном для условий окружающей среды и фиксируемом с помощью запорного механизма, блокируемого ключом или специальным инструментом.
- Проводка и защита плавкими предохранителями силовой линии и выходных цепей должны выполняться в соответствии с местными и национальными нормативными требованиями к конкретному оборудованию с указанным номинальным током и напряжением.
- Не разбирайте, не ремонтируйте и не модифицируйте это оборудование.

Несоблюдение этих указаний может привести к смерти, серьезным травмам или повреждению оборудования.

УВЕДОМЛЕНИЕ

ПОТЕРЯ ДАННЫХ ПРИЛОЖЕНИЯ

- Не удаляйте карту micro SD.
- При доступе к USB-накопитель не отключайте его или не перезагружайте контроллер.
- Не вставляйте или не извлекайте USB-накопитель во время доступа к нему.
- Убедитесь, что вы задали минимум одного получателя сообщений электронной почты для отправки создаваемых отчетов.
- Осуществлять резервное копирование (backup) отчетов, получаемых по электронной почте (1).

Несоблюдение этих инструкций может привести к повреждению оборудования.

(1) Для удовлетворения требований HACCP и для предотвращения переполнения памяти системы, с последующей потерей основных функций производятся создание отчетов, их отп равка по электронной посте и последующее удаление.

УВЕДОМЛЕНИЕ

ГНЕВЕРНАЯ РАБОТА ОБОРУДОВАНИЯ

- Не подсоединяйте кабель питания к клеммам последовательного порта RS485.
- Перед тем как включать контроллер, что он не поврежден, и правильности затяжки всех соединительных кабелей.
- Соблюдайте минимальный радиус изгиба Ethernet-кабеля, чтобы предотвратить повреждение контроллера (обычно: В восемь раз больше общего диаметра кабеля).

Несоблюдение этих инструкций может привести к повреждению оборудования.

УВЕДОМЛЕНИЕ

НЕВЕРНАЯ РАБОТА ОБОРУДОВАНИЯ

- Для подсоединения питания используйте кабели длиной менее 10 м (32,80 фута).
- Для подсоединения к портам USB используйте кабели длиной менее 30 м (11,80 фута) , когда он подключен ко внутренней части щита постоянно.
- Для подсоединения к сети Ethernet используйте кабели длиной менее 100 м (328 фута).

Несоблюдение этих инструкций может привести к повреждению оборудования.

УВЕДОМЛЕНИЕ

НЕВЕРНАЯ РАБОТА ОБОРУДОВАНИЯ

- Для сети RS485 используйте экранированный кабель с витой парой, состоящей из двух проводников сечением 0,5 мм^2 (AWG 20) и оплетки (волновое сопротивление 120 Ом) с оболочкой из ПВХ, номинальной емкостью между проводниками 36 пФ/м, номинальной емкостью между проводником и экраном 68 пФ/м.
- В качестве альтернативного варианта для сети RS485 используйте экранированный кабель с витой парой, состоящей из двух проводников сечением 0,5 мм^2 (AWG 20) и оплетки с оболочкой из ПВХ, номинальной емкостью между проводниками 89 пФ/м, номинальной емкостью между проводником и экраном 161 пФ/м. При прокладке кабелей следуйте указаниям, приведенным в стандарте EN 50174, устанавливающем правила кабельной разводки для информационных технологий.
- При прокладывании и подсоединении кабелей всегда следуйте соответствующим нормативам. Разделяйте линии передачи данных и линии электропитания.
- Длина сети RS485, подсоединяемой к контроллеру, составляет 1200 м; в состав сети должно входить максимум 32 устройства. Длину сети и число устройств для каждого канала можно увеличить за счет использования соответствующих модулей-репитеров.
- Одна и та же клеммная колодка применяется для подсоединения 3 проводников: используйте все 3 проводника (“+”, “-“ для сигнала и “GS” для оплетки).
- Установите резистор сопротивлением 120 Ом мощностью 1/4 Вт между клеммами “+” и “-” интерфейса и последнего контроллера для каждой ветви сети.

Несоблюдение этих инструкций может привести к повреждению оборудования.

ПРЕДУПРЕЖДЕНИЕ: При использовании данного изделия вы можете подвергнуться воздействию химических веществ, включая свинец и его соединения, которые по данным штата Калифорния вызывают рак, врожденные дефекты или другие нарушения репродуктивной функции. Дополнительные сведения см. на сайте: **www.P65Warnings.ca.gov.**

ВОСПЛАМЕНЯЕМЫЕ ГАЗЫ - ХЛАДАГЕНТЫ

Данная аппаратура предназначена для работы в местах, свободных от опасностей, и не подлежит эксплуатации в тех областях применения, в которых образуется или потенциально может образовываться опасная атмосфера. Устанавливайте/используйте данную аппаратуру исключительно в тех местах/областях применения, про которые точно известно, что в них всегда отсутствует опасная атмосфера.

⚠ ОПАСНОСТЬ

ОПАСНОСТЬ ВЗРЫВА

- Установка и эксплуатация данного оборудования допускается только во взрывобезопасных зонах.
- Не устанавливайте и не используйте это оборудование в установках, способных выделять опасные атмосферные включения, таких как установки с использованием легковоспламеняющихся хладагентов

Несоблюдение этих указаний приведет к смерти или серьезным травмам.

За информацией об использовании контрольной аппаратуры в областях применения, способных образовывать опасные среды, обращайтесь в национальные регулирующие органы или сертифицирующие организации.

DATI TECNICI

Продукт соответствует следующим общепринятым Стандартам: EN 62368-1	
Группа, к которой относится изделие:	Готовое изделие
Классификация по типу пользователя:	Квалифицированный специалист
Мобильность оборудования:	Фиксированная установка
Метод монтажа:	см. страницу 3
Степень защиты, обеспечиваемая оболочкой: IPX0	
Степень загрязнения:	2
Класс изоляции:	III
Источник питания:	24 В перем. тока ± 10 % 50/60 Hz
	20...38 В пост тока (UL/CSA) - 24 В пост тока (IEC)
Энергопотребление (максимум):	8 Вт / 11 ВА
Тип подключения питания:	Отсутствие прямого подключения к источнику напряжения сети (ES1)
Рабочие условия окружающей среды:	Температура: -20...55 °C (-4...131 °F)
	Влажность: 5…95 % RH (Без образования конденсата)
Условия транспортировки и хранения:	Температура: -30...70 °C (-22...158 °F)
	Влажность: 5…95 % RH (Без образования конденсата)
Tma, указанная производителем (°C):	55 °C
Система питания:	Без прямого подключения к напряжению сети
Класс и структура программы:	A
Высота над уровнем моря при работе (максимум): 2000 м (6560 фут)	
Масса изделия:	0.160 кг
Особое место установки:	Помещение с ограниченным доступом
Разъем RS485:	Шина сети RS485 является НЕ ИЗОЛИРОВАННОЙ.

ОТВЕТСТВЕННОСТЬ И ОСТАТОЧНЫЕ РИСКИ

Электрооборудование должно устанавливаться, использоваться и ремонтироваться только квалифицированным персоналом. Ответственность компаний Schneider Electric и Eliwell распространяется только на случаи правильного и профессионального использования изделия в соответствии с указаниями, содержащимися в настоящем и прочих сопроводительных документах, и не распространяется на любой ущерб, возникший по следующим причинам (приведенными в качестве примера и не ограничиваясь ими):

- установкой/эксплуатацией, отличных от предусмотренных, в частности несоблюдением указаний по безопасности, предусмотренных действующими нормативами и/или изложенных в настоящем документе;
- использование в составе оборудования, не обеспечивающего надлежащую защиту от электрических разрядов, влаги и пыли в фактических условиях монтажа;
- использование в составе оборудования, в котором доступ к частям, находящимся под опасным напряжением, возможен без использования запираемого на ключ механизма блокировки или инструментов;
- несанкционированное вскрытие и/или модификация изделия;
- установка/ использование в составе оборудовании, которое не соответствует нормативам, действующим в стране установки изделия

ОТКЛОНЕНИЕ ОТВЕТСТВЕННОСТИ

Данная публикация является исключительной собственностью фирмы Eliwell, которая категорически запрещает воспроизводить и распространять ее без ясного на то разрешения Eliwell. Хотя разработке данного документа уделялось большое внимание, ни Eliwell, ни его сотрудники, ни торговые представители не несут ответственности за последствия его использования. Eliwell оставляет за собой право вносить любое изменение эстетического или функционального характера, без какого бы то предупреждения.

УСЛОВИЯ ИСПОЛЬЗОВАНИЯ

Разрешенное использование

Для обеспечения безопасной эксплуатации прибор должен быть установлен и использован в соответствии с инструкцией, в частности, при нормальных условиях, части прибора, находящиеся под опасным напряжением, должны быть недоступны. Прибор должен быть адекватно защищен от воздействий воды и пыли, доступ к нему должен осуществляется только с применением специального инструмента (за исключением передней панели). Прибор идеально приспособлен для использования в холодильном оборудовании домашнего и коммерческого применения и был протестирован в соответствии с гармонизированными Европейскими стандартами безопасности.

Запрещенное использование

Запрещается любое применение, отличное от разрешенного. Необходимо отметить, что контакты реле функционального типа и могут повреждаться (отказывать), поэтому все защитные устройства, предусмотренные стандартом или подсказанные здравым смыслом должны устанавливаться вне прибора.

УТИЛИЗАЦИЯ



Изделие (или продукт) должно утилизироваться отдельно в соответствии с местными нормами по утилизации отходов.

Eliwell Controls s.r.l.
Via dell'Industria, 15 - Z.I. Paludi
32016 Alpago (BL) ITALY
T: +39 0437 166 0000
www.eliwell.com

Customer's Technical Support
T: +39 0437 166 0005
E: Techsuppeliwell@se.com

Sales
T: +39 0437 166 0060 (Italy)
T: +39 0437 166 0066 (other countries)
E: saleseliwell@se.com

Eliwell Controls s.r.l.
Via dell'Industria, 15 - Z.I. Paludi
32016 Alpago (BL) ITALY
T: +39 0437 166 0000
www.eliwell.com

Техническая поддержка:
T: +39 0437 166 0005
E: Techsuppeliwell@se.com

Отдел продаж
T: +39 0437 166 0060 (Италия)
T: +39 0437 166 0066 (другие страны)
E: saleseliwell@se.com

UK Authorized Representative:
Schneider Electric Limited
Stafford Park 5
Telford, TF3 3BL
United Kingdom

«General Services Company» ТОО
Indirizzo/Адрес: г. Алматы, проспект
Достык 105, офис 207, 209.
БИН: 130840022570
РНН: 600900671677
Tel/Тел.: +7 747 462 4486
+7 747 460 4488

Direttore/Директор:
Махпирова Тахмина Курванжановна.

MADE IN ITALY
СДЕЛАНО В ИТАЛИИ

Refrigeration Expert XP • 6L

© 2024 Eliwell • All rights reserved