ECNext 12 Vdc AUTODETECTION

Display for remote viewing of the setpoint, the values read by the probes and the corresponding error conditions.
The ECNext 12 Vdc AUTODETECTION instrument can be connected (with facility for this accessory) directly to the "**KEYB**" port on devices in the RTX family and to the **LAN** port on devices in the FREE Smart family.

ELECTRICAL CONNECTIONS

⚠⚠ DANGER

HAZARD OF ELECTRIC SHOCK, EXPLOSION, ARC FLASH, OVERHEATING OR FIRE

- Only use this device in conjunction with RTX/FREE Smart devices which have the facility for this accessory.
- Disconnect the ECNext 12 Vdc AUTODETECTION accessory from the RTX/FREE Smart device powering it during mechanical installation and/or uninstallation procedures.
- Install and use this device in an enclosure appropriately rated for its intended environment.
- Do not use this device for safety-critical functions.
- Do not disassemble, repair, or modify the device.

Failure to follow these instructions will result in death or serious injury.

⚠ WARNING

UNINTENDED EQUIPMENT OPERATION DUE TO CONNECTION

The connection cable between ECNext 12 Vdc Autodetection and RTX/FREE Smart should be laid separately from the power and supply cables for the RTX/FREE Smart device.

Failure to follow these instructions can result in death, serious injury, or equipment damage.

NOTICE

UNINTENDED EQUIPMENT OPERATION

Check all wiring before engaging the electricity supply.

Failure to follow these instructions can result in equipment damage.

⚠ **WARNING**: This product can expose you to chemicals including lead and lead compounds which are known to the State of California to cause cancer and birth defects or other reproductive harm.
For more information go to: **www.P65Warnings.ca.gov**.

FLAMMABLE REFRIGERANT GASES

This device does not incorporate any known source of ignition. Nevertheless, the use of flammable refrigerant gases depends on many factors, including current standards set out by national regulations or by relevant certifying authorities.

The use and application of the information contained in this document requires experience in the design and parameterization/ programming of control systems for refrigeration systems. Only you, i.e. the original equipment producers, installers or users, can be aware of the conditions and factors present, in addition to the applicable regulations during the planning, installation and setup, operation and maintenance of the machine, or the related processes. Therefore, only you can decide on the suitability of the automation and the associated equipment, and the resulting safety measures and interlock devices that can be applied effectively and adequately in the locations in which the relevant equipment is to be commissioned. When choosing the automation and control equipment - and any other related equipment or software - for a particular application, you must also take account of all the standards set out by applicable national legislation or by the relevant certifying authorities.

When using flammable refrigerant gases, at the end of the installation process for this instrument and related equipment you must make sure the machine conforms to current standards and regulations. Although all the declarations and information contained herein are to be considered accurate and reliable, they are not covered by warranty. The information provided herein does not absolve the user from responsibility in terms of performing their own tests and certifications of conformity to all applicable regulations.

⚠ WARNING

REGULATORY INCOMPATIBILITY

Make sure that all equipment used and systems designed comply with all applicable local, regional and national laws.

Failure to follow these instructions can result in death, serious injury, or equipment damage.

Maintenance, repairs, installation and use of the electrical equipment should only be entrusted to qualified personnel.
Schneider Electric and Eliwell cannot accept any liability for any consequences arising from the use of this material.

MECHANICAL INSTALLATION AND DIMENSIONS

When handling the device, take care to avoid damage caused by electrostatic discharge. In particular, the unshielded connectors and in certain cases the open circuit boards are extremely vulnerable to electrostatic discharge.

⚠ WARNING

UNINTENDED EQUIPMENT OPERATION DUE TO ELECTROSTATIC DISCHARGE

Before handling the device, always discharge the static electricity from the body by touching an earthed surface or type-approved antistatic mat.

Failure to follow these instructions can result in death, serious injury, or equipment damage.

The device is designed to be panel mounted. Make a 45.9x26.4 mm (1.81x1.04 in.) hole and insert the device until it is secured in place.

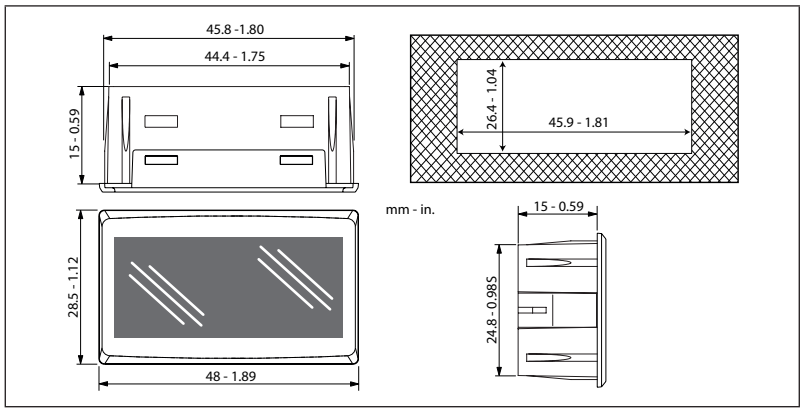

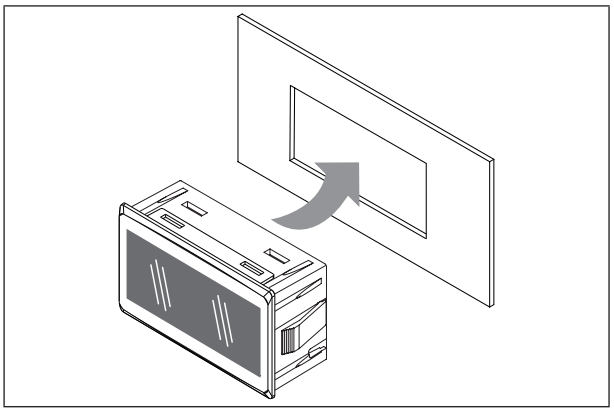

TECHNICAL DATA

The product complies with the following harmonized Standards: EN 60730-1 and EN 60730-2-9

Construction of control:	Electronic automatic Incorporated Control
Purpose of control:	Operating control (non-safety related)
Type of action:	1
Degree of protection by enclosure:	IP20
Pollution degree:	2
Overvoltage category:	I
Rated impulse voltage:	330 V
Ambient operating conditions:	Temperature: -5...55°C (23...131°F) - Humidity: 10…90% RH (non-condensing)
Transportation and storage conditions:	Temperature: -20...80°C (-4...176°F) - Humidity: 10…90% RH (non-condensing)
Power supply:	12 Vdc SELV supplied directly from the RTX/FREE Smart device (sources with power limited to under 15 W acceptable)
Power draw (maximum):	15 mA
Software class:	A
Environmental front panel rating:	Open type

FURTHER INFORMATION

Cable:	Cable with connector for communication with RTX/FREE Smart device (1)
Display:	Display with 3 digits + sign
Display color:	Depends on model
Icons:	8, as per images in the “User interface” sections for RTX and FREE Smart
Buzzer:	NO

(1) The length of the cable varies depending on the model. Contact the Eliwell Sales Office for cable availability.

ECNext 12 Vdc Autodetection USER INTERFACE connected to RTX

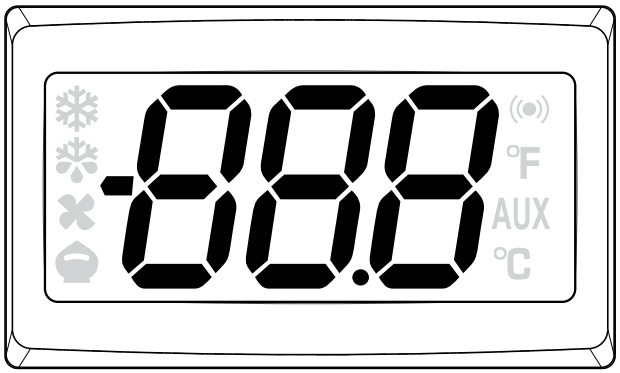

❄	Compressor
❄	Defrost
	Fans active
	Reduced / Economy SET
	Alarm
°F	Display in °F
AUX	Aux output
°C	Display in °C

ECNext 12 Vdc Autodetection USER INTERFACE connected to FREE Smart

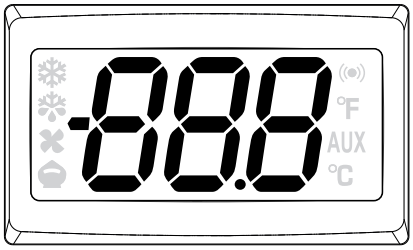

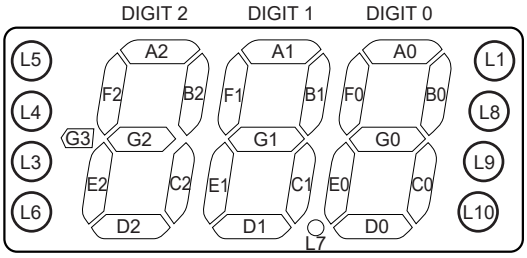

❄ = L5	= L1
❄ = L4	°F = L8
= L3	AUX = L9
= L6	°C = L10

ECNext 12 Vdc Autodetection MODBUS RTU connected to FREE Smart

Commands supported

03 (hex 0x03)	Reading of registers
06 (hex 0x06)	Writing of a single register
16 (hex 0x10)	Writing of multiple registers
43 (hex 0x2B)	Read device ID. **0** (hex 0x00) = Manufacturer name; **1** (hex 0x01) = Product code; **2** (hex 0x02) = Mask review ID.

The activation of the LEDs and segments of the 3 digits on the display can be set via Modbus, in accordance with the table below:

Modbus address	Read/ Write	Icon/segment action	Bits within Word (from right to left)															
			15	14	13	12	11	10	9	8	7	6	5	4	3	2	1	0
H1000	R/W	On	-	G1	F1	E1	D1	C1	B1	A1	-	G0	F0	E0	D0	C0	B0	A0
H1001	R/W	On	-	G3	-	L7	-	-	-	-	-	G2	F2	E2	D2	C2	B2	A2
H1002	R/W	Flashing	-	G1	F1	E1	D1	C1	B1	A1	-	G0	F0	E0	D0	C0	B0	A0
H1003	R/W	Flashing	-	G3	-	L7	-	-	-	-	-	G2	F2	E2	D2	C2	B2	A2
H1004	R/W	On	-	-	-	-	-	L10	L9	L8	-	L6	L5	L4	L3	-	L1	-
H1005	R/W	Flashing	-	-	-	-	-	L10	L9	L8	-	L6	L5	L4	L3	-	L1	-

Other addresses

Modbus address	R/W	Description	UM	Range	Default
H0001	R/W	PCH – Model code.	num	0...65535	349
H0002	R/W	POLI – Polycarbonate code.	num	0...65535	1025
H0003	R/W	tAb - Map code.	num	0...65535	1
H0036	R/W	Adr - Modbus protocol controller address.	num	1...250	11
H0037	R/W	bAU - Baudrate selection. **3** = 9600; **4** = 19200; **5** = 38400.	num	3/4/5	4
H0038	R/W	PtY - Sets the Modbus parity bit. **1**= even; **2**= none; **3**= odd.	num	1/2/3	1
H0039	R/W	StP - Sets the Modbus stop bit. **1** = 1 bit; **2** = 2 bit (only if **PtY** = 2).	num	1/2	1
H1008	R	MSK number.	num	-	-
H1009	R	Release number.	num	-	-

CONNECTING ECNext 12 Vdc AUTODETECTION TO RTX

CONNECTING RTX + ECNext 12 Vdc AUTODETECTION

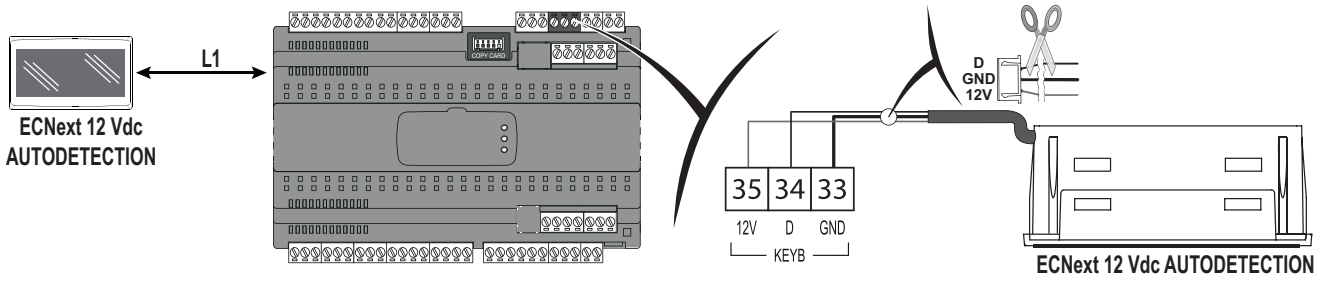

Legend: **L1** = maximum 10 m (32.81 ft).

CONNECTING RTX + KDENext + ECNext 12 Vdc AUTODETECTION

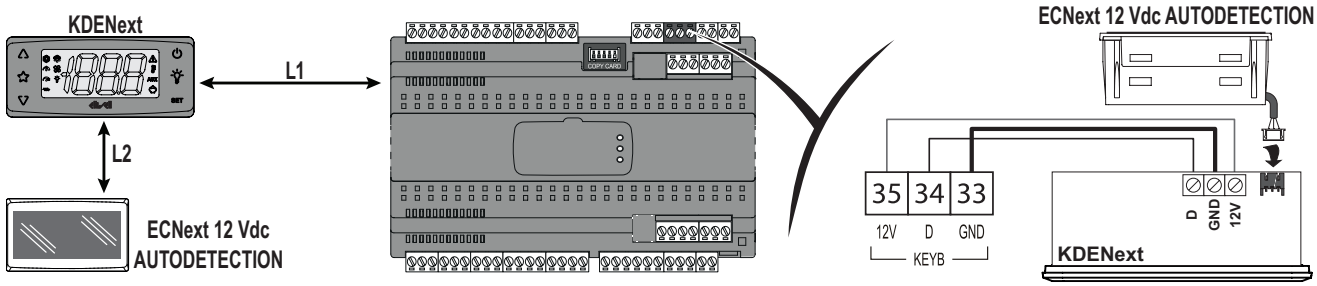

Legend: **L1+L2** = maximum 10 m (32.81 ft.)

CONNECTING RTX + KDEPlus + ECNext 12 Vdc AUTODETECTION

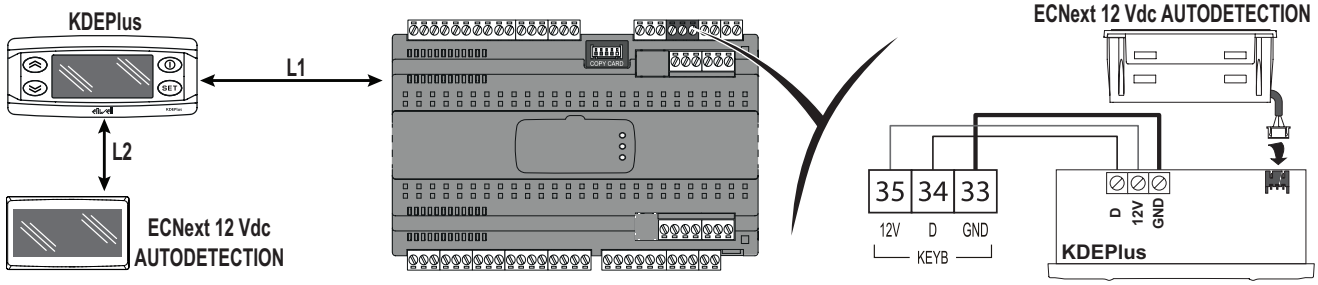

Legend: **L1+L2** = maximum 10 m (32.81 ft.)

CONNECTING RTX + KDWPlus + ECNext 12 Vdc AUTODETECTION

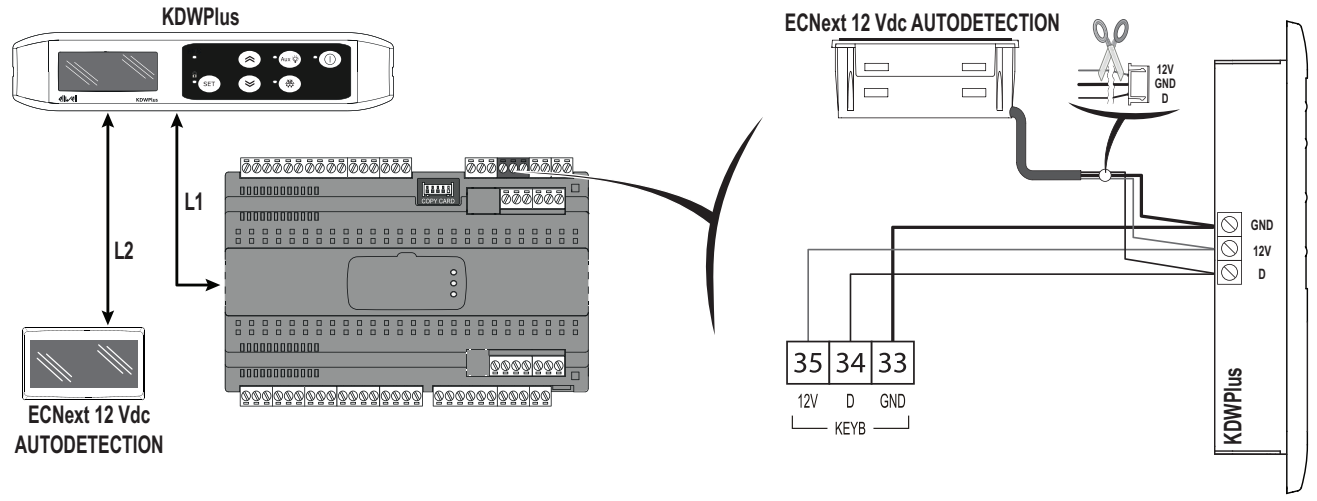

Legend: **L1+L2** = maximum 10 m (32.81 ft.)

CONNECTING ECNext 12 Vdc AUTODETECTION TO FREE SMART

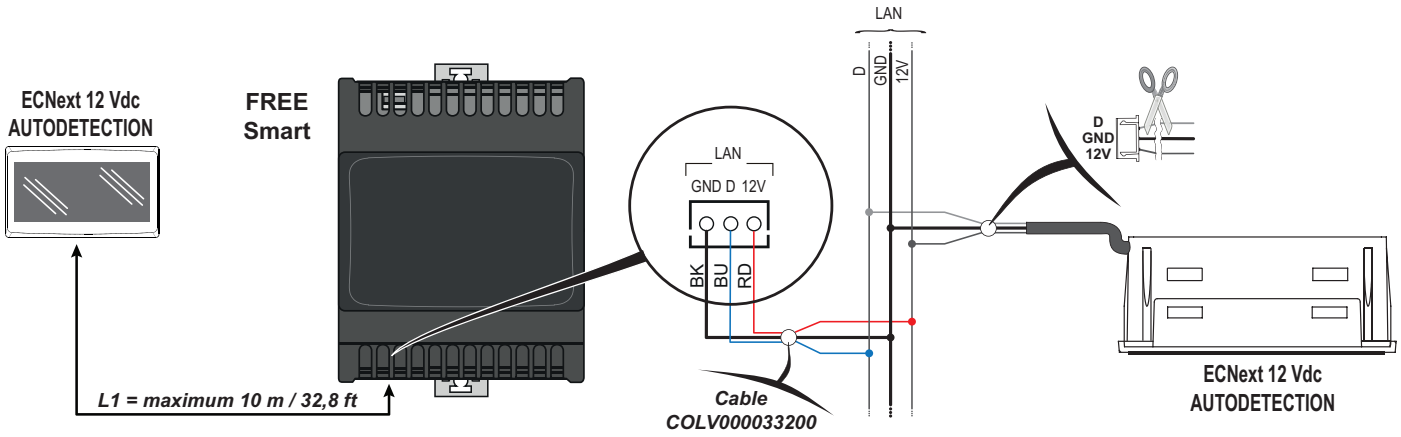

SETTING THE DIP SWITCH

The dip switch fitted inside the device can be used to set the Modbus address (default: **Adr** = 11):



Dip 1	Dip 2	Value	Set Modbus address
OFF	OFF	0	address **Adr** + 0.
OFF	ON	1	address **Adr** + 1.
ON	OFF	2	address **Adr** + 2.
ON	ON	3	force device address to 11.

The procedure for setting the dip switch manually is as follows:

1. Remove the device base plate by working on the 4 slits indicated in the figure
2. Set the dip switch to the desired value
3. Re-fit the device base plate, making sure it is facing the right way, and press it securely into place (click)

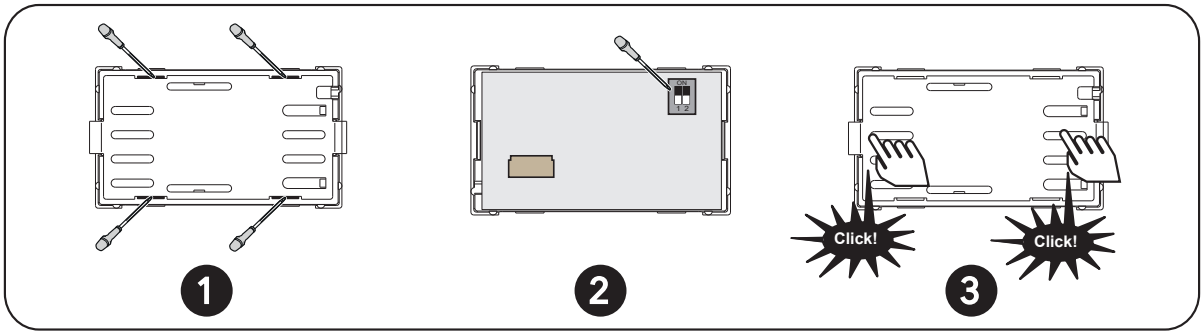

LIABILITY AND RESIDUAL RISKS

Electrical equipment must only be installed, used and repaired by qualified technicians.
The liability of Schneider Electric and Eliwell is limited to the correct and professional use of the product according to the directives referred to herein and in the other supporting documents, and does not cover any damage (including but not limited to) the following causes:

- unspecified installation/use and, in particular, in contravention of the safety requirements of the legislation in force in the country of installation and/or specified in this document;
- use on equipment which does not provide adequate protection against electrocution, water and dust in the actual installation conditions;
- use on devices which allow access to dangerous parts without the aid of a keyed or tooled locking mechanism;
- product tampering and/or alteration;
- installation/use on equipment that does not comply with the regulations in force in the country of installation.

LIABILITY DISCLAIMER

This publication is the exclusive property of Eliwell, which absolutely prohibits its reproduction and distribution of unless expressly authorized directly by Eliwell itself. This document has been prepared with utmost care; however Eliwell cannot accept any liability in relation to its use.
The same applies to people or companies involved in the creation and preparation of this manual. Eliwell reserves the right to make any design-related or functional changes to this document without notice and at any moment.

CONDITIONS OF USE

Permitted use
The device must be installed and used in accordance with the provided instructions and in particular, in normal conditions, dangerous energized parts must not be accessible. It must be suitably protected against water and dust based on the application and must also be accessible only with the use of a keyed or tooled locking mechanism (with the exception of the front panel).
The device is suited for being integrated in equipment for domestic and commercial use and/or similar for refrigeration purposes and has been checked on the basis of the harmonized European standards of reference.

Prohibited use
Any use other than what is permitted is in fact prohibited.

DISPOSAL



The equipment (or product) must be collected separately in compliance with current regulations on disposal.

Eliwell Controls s.r.l.
Via dell'Industria, 15 • Z.I. Paludi
32016 Alpago (BL) - ITALY
T: +39 0437 986 111

www.eliwell.com

Customer Technical Support:
T: +39 0437 986 300
E: techsuppeliwell@se.com

Sales:
T: +39 0437 986 100 (Italy)
T: +39 0437 986 200 (other countries)
E: saleseliwell@se.com

UK Authorized Representative:
Schneider Electric Limited
Stafford Park 5
Telford, TF3 3BL
United Kingdom

MADE IN ITALY

ECNext 12 Vdc AUTODETECTION • EN
© 2023 Eliwell - All rights reserved.

ECNext 12 Vdc AUTODETECTION

Display per la visualizzazione da remoto del setpoint, dei valori letti dalle sonde e delle relative condizioni di errore.
Lo strumento ECNext 12 Vdc AUTODETECTION può essere connesso (se previsto quale accessorio) direttamente alla porta "**KEYB**" sui dispositivi della famiglia RTX ed alla porta **LAN** sui dispositivi della famiglia FREE Smart.

CONNESSIONI ELETTRICHE

⚠⚠ PERICOLO

RISCHIO DI SHOCK ELETTRICO, ESPLOSIONE, ARCO ELETTRICO, SURRISCALDAMENTO O INCENDIO

- Utilizzare questo dispositivo solamente in abbinamento ai dispositivi RTX/FREE Smart che lo prevedono quale accessorio.
- Scollegare l'accessorio ECNext 12 Vdc AUTODETECTION dal dispositivo RTX/FREE Smart che lo alimenta, durante le fasi di installazione e/o disinstallazione meccanica.
- Installare e utilizzare questo dispositivo in un cabinet di classe appropriata per l'ambiente di destinazione.
- Non utilizzare questo dispositivo per funzioni critiche per la sicurezza.
- Non smontare, riparare o modificare il dispositivo.

Il mancato rispetto di queste istruzioni provocherà morte o gravi infortuni.

⚠ AVVERTIMENTO

FUNZIONAMENTO ANOMALO DELL'APPARECCHIATURA DOVUTO A COLLEGAMENTO

Il cavo di collegamento tra ECNext 12 Vdc Autodetection e RTX/FREE Smart deve essere instradato separatamente dai cavi di potenza e di alimentazione del dispositivo RTX/FREE Smart.

Il mancato rispetto di queste istruzioni può provocare morte, gravi infortuni o danni alle apparecchiature.

AVVISO

FUNZIONAMENTO ANOMALO DELL'APPARECCHIATURA

Verificare tutti i cablaggi prima di applicare l'alimentazione elettrica.

Il mancato rispetto di queste istruzioni può provocare danni alle apparecchiature.

⚠ **AVVERTIMENTO**: Questo prodotto può esporre l'utente a sostanze chimiche, tra cui il piombo e composti di piombo, considerate dallo Stato della California come causa di tumori e di difetti congeniti o altri danni al sistema riproduttivo. Per ulteriori informazioni visitare: **www.P65Warnings.ca.gov**.

GAS REFRIGERANTI INFIAMMABILI

Questo dispositivo non incorpora alcuna fonte di accensione nota. Tuttavia, l'uso di gas refrigeranti infiammabili dipende da molti fattori, incluse le norme vigenti definite dagli enti normativi nazionali o le agenzie di certificazione di pertinenza.

L'utilizzo e l'applicazione delle informazioni contenute nel presente documento richiedono esperienza di progettazione e parametrizzazione/programmazione di sistemi di controllo per impianti di refrigerazione. Soltanto voi, ovvero i produttori originali dell'apparecchiatura, gli installatori, o gli utenti, potete essere coscienti delle condizioni e dei fattori presenti, nonché della normativa applicabile in fase di progettazione, installazione e allestimento, esercizio e manutenzione della macchina, o dei processi correlati. Pertanto, soltanto voi potete decidere l'idoneità dell'automazione e delle apparecchiature associate e le conseguenti sicurezze e i dispositivi di interblocco che possono essere impiegati con efficacia e adeguatezza nelle collocazioni in cui l'apparecchiatura interessata deve essere messa in servizio. Quando si scelgono le apparecchiature di automazione e controllo - e qualsiasi altra apparecchiatura o software correlati - per una particolare applicazione, si deve tenere conto anche di ogni norma definita dagli enti normativi nazionali o le agenzie di certificazione di pertinenza applicabile.

Quando si usano gas refrigeranti infiammabili, in fase di installazione di questo strumento e delle apparecchiature correlate, occorre verificare la conformità finale della macchina ai regolamenti e alle norme vigenti. Sebbene tutte le dichiarazioni e informazioni qui contenute siano da ritenersi accurate e affidabili, non sono coperte da garanzia. Le informazioni qui fornite non esimono l'utente delle stesse dalla responsabilità di effettuare le proprie prove e convalide di conformità a qualsivoglia normativa applicabile.

⚠ AVVERTIMENTO

INCOMPATIBILITÀ NORMATIVA

Assicurarsi che tutte le apparecchiature impiegate e i sistemi progettati siano conformi a tutti i regolamenti e alle norme locali, regionali e nazionali applicabili.

Il mancato rispetto di queste istruzioni può provocare morte, gravi infortuni o danni alle apparecchiature.

Manutenzione, riparazione, installazione e uso delle apparecchiature elettriche si devono affidare solo a personale qualificato.
Schneider Electric e Eliwell non si assumono alcuna responsabilità per qualsiasi conseguenza derivante dall'uso di questo materiale.

MONTAGGIO MECCANICO E DIMENSIONI

Quando si maneggia il dispositivo, occorre fare attenzione ad evitare danni dovuti a scariche elettrostatiche. In particolare i connettori scoperti e in certi casi le schede di circuito stampato scoperte sono estremamente vulnerabili alle scariche elettrostatiche.

⚠ AVVERTIMENTO

FUNZIONAMENTO ANOMALO DELL'APPARECCHIATURA DOVUTO A DANNI PROVOCATI DA SCARICHE ELETTROSTATICHE

Prima di maneggiare il dispositivo, scaricare sempre l'elettricità statica dal corpo toccando una superficie messa a terra o un tappetino antistatico omologato.

Il mancato rispetto di queste istruzioni può provocare morte, gravi infortuni o danni alle apparecchiature.

Il dispositivo è concepito per il montaggio a pannello. Praticare un foro da 45,9x26,4 mm (1,81x1,04 in.) e introdurre il dispositivo fino al bloccaggio dello stesso.

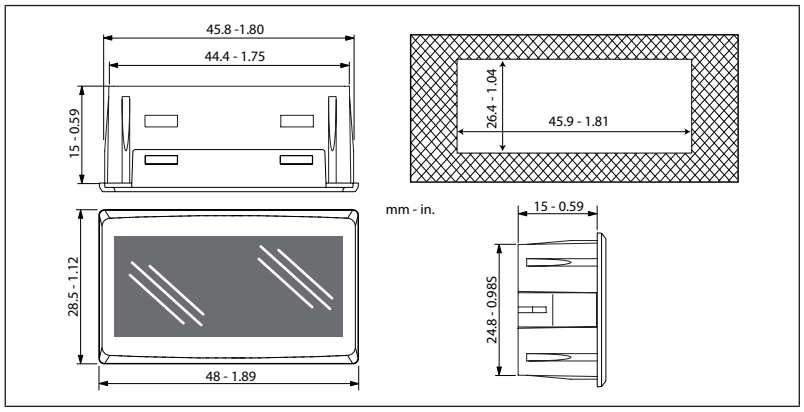

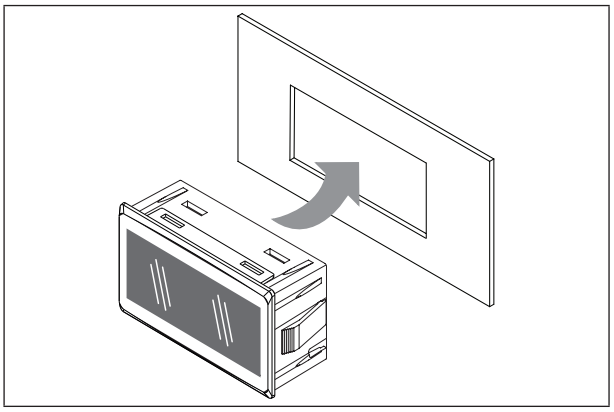

DATI TECNICI

Il prodotto risulta conforme alle seguenti Norme armonizzate: EN 60730-1 e EN 60730-2-9

Costruzione del dispositivo:	Dispositivo elettronico di comando incorporato
Scopo del dispositivo:	Dispositivo di comando di funzionamento (non di sicurezza)
Tipo di azione:	1
Grado di protezione fornito dall'involucro:	IP20
Grado di inquinamento:	2
Categoria di sovratensione:	I
Tensione impulsiva nominale:	330 V
Condizioni operative ambientali:	Temperatura: -5...55 °C (23...131 °F) - Umidità: 10…90 % RH (non condensante)
Condizioni di trasporto e immagazzinamento:	Temperatura: -20...80 °C (-4...176 °F) - Umidità: 10…90 % RH (non condensante)
Alimentazione:	12 Vdc SELV forniti direttamente dal dispositivo RTX/FREE Smart (assumibili quali sorgenti a potenza limitata inferiore a 15 W)
Consumo (massimo):	15 mA
Classe del software:	A
Classificazione ambientale pannello frontale:	Open type

ULTERIORI INFORMAZIONI

Cavo:	Cavo con connettore per comunicazione con il dispositivo RTX/FREE Smart [(1)]
Display:	Display con 3 digit + segno
Colore display:	A seconda del modello
Icone:	8 come da immagini nelle sezioni "Interfaccia utente" per RTX e FREE Smart
Buzzer:	NO

[(1)] La lunghezza del cavo varia in funzione del modello. Contattare l'ufficio commerciale Eliwell per disponibilità cavi.

INTERFACCIA UTENTE ECNext 12 Vdc Autodetection collegato a RTX

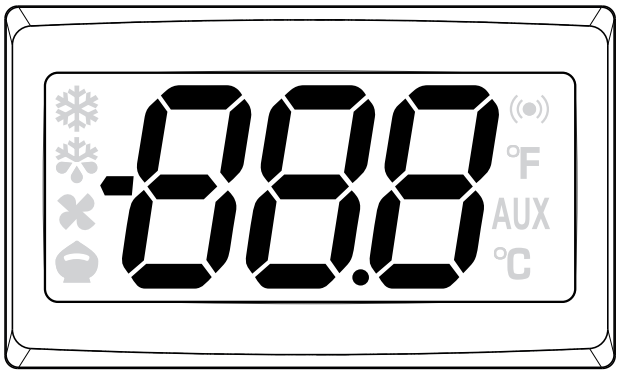

❄	Compressore
❄	Sbrinamento
	Ventole attive
	SET Ridotto / Economy
	Allarme
°F	Visualizzazione in °F
AUX	Uscita Aux
°C	Visualizzazione in °C

INTERFACCIA UTENTE ECNext 12 Vdc Autodetection collegato a FREE Smart

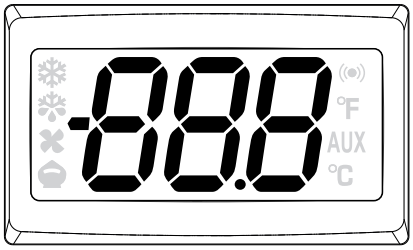

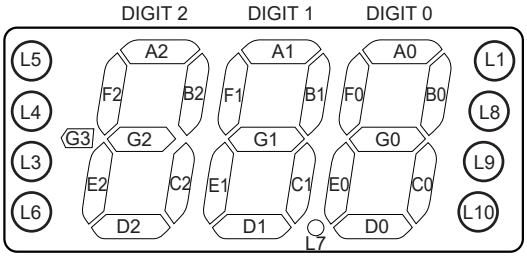

❄ = L5	= L1
❄ = L4	°F = L8
= L3	AUX = L9
= L6	°C = L10

MODBUS RTU ECNext 12 Vdc Autodetection collegato a FREE Smart

Comandi supportati

03 (hex 0x03)	Lettura dei registri
06 (hex 0x06)	Scrittura di un singolo registro
16 (hex 0x10)	Scrittura di registri multipli
43 (hex 0x2B)	Lettura identificativo dispositivo. **0** (hex 0x00) = Nome produttore; **1** (hex 0x01) = Codice prodotto; **2** (hex 0x02) = Identificativo revisione maschera.

L'accensione dei LED e dei segmenti dei 3 digit del display sono impostabili via Modbus secondo la tabella seguente

Indirizzo Modbus	Read/ Write	Azione icona/segmento	Bit all'interno della Word (da destra a sinistra)															
			15	14	13	12	11	10	9	8	7	6	5	4	3	2	1	0
H1000	R/W	Acceso	-	G1	F1	E1	D1	C1	B1	A1	-	G0	F0	E0	D0	C0	B0	A0
H1001	R/W	Acceso	-	G3	-	L7	-	-	-	-	-	G2	F2	E2	D2	C2	B2	A2
H1002	R/W	Lampeggiante	-	G1	F1	E1	D1	C1	B1	A1	-	G0	F0	E0	D0	C0	B0	A0
H1003	R/W	Lampeggiante	-	G3	-	L7	-	-	-	-	-	G2	F2	E2	D2	C2	B2	A2
H1004	R/W	Acceso	-	-	-	-	-	L10	L9	L8	-	L6	L5	L4	L3	-	L1	-
H1005	R/W	Lampeggiante	-	-	-	-	-	L10	L9	L8	-	L6	L5	L4	L3	-	L1	-

Ulteriori indirizzi

Indirizzo Modbus	R/W	Descrizione	UM	Range	Default
H0001	R/W	PCH – Codice modello.	num	0...65535	349
H0002	R/W	POLI – Codice policarbonato.	num	0...65535	1025
H0003	R/W	tAb - Codice mappa.	num	0...65535	1
H0036	R/W	Adr - Indirizzo controllore protocollo Modbus.	num	1...250	11
H0037	R/W	bAU - Selezione baudrate. **3** = 9600; **4** = 19200; **5** = 38400.	num	3/4/5	4
H0038	R/W	PtY - Imposta il bit di parità Modbus. **1**= pari; **2**= nessuno; **3**= dispari.	num	1/2/3	1
H0039	R/W	StP - Imposta il bit di stop Modbus. **1** = 1 bit; **2** = 2 bit (solo se **PtY** = 2).	num	1/2	1
H1008	R	Numero MSK.	num	-	-
H1009	R	Numero release.	num	-	-

CONNESSIONI ECNext 12 Vdc AUTODETECTION CON RTX

CONNESSIONE RTX + ECNext 12 Vdc AUTODETECTION

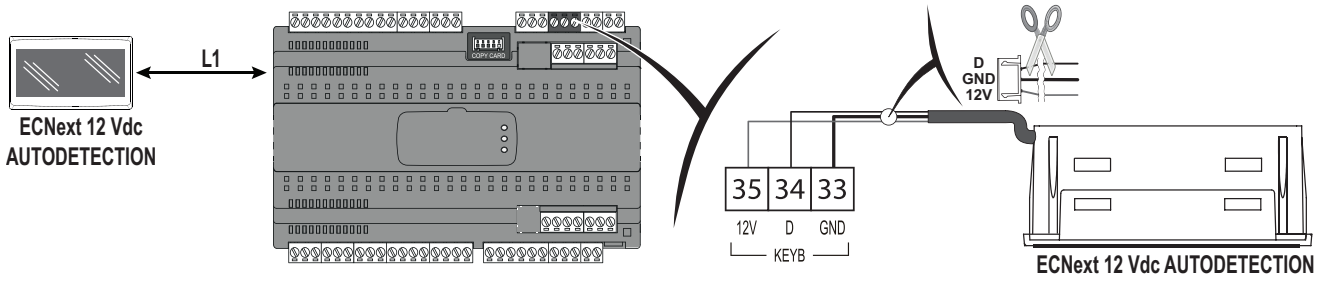

Legenda: **L1** = massimo 10 m (32,81 ft).

CONNESSIONE RTX + KDENext + ECNext 12 Vdc AUTODETECTION

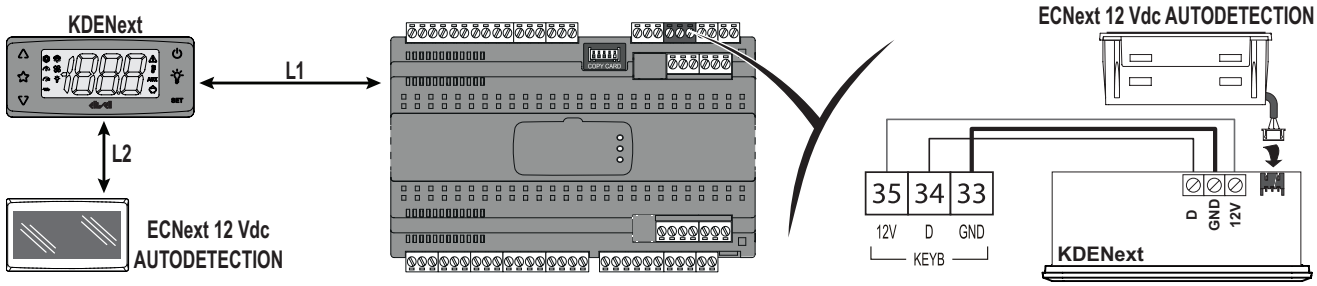

Legenda: **L1+L2** = massimo 10 m (32,81 ft)

CONNESSIONE RTX + KDEPlus + ECNext 12 Vdc AUTODETECTION

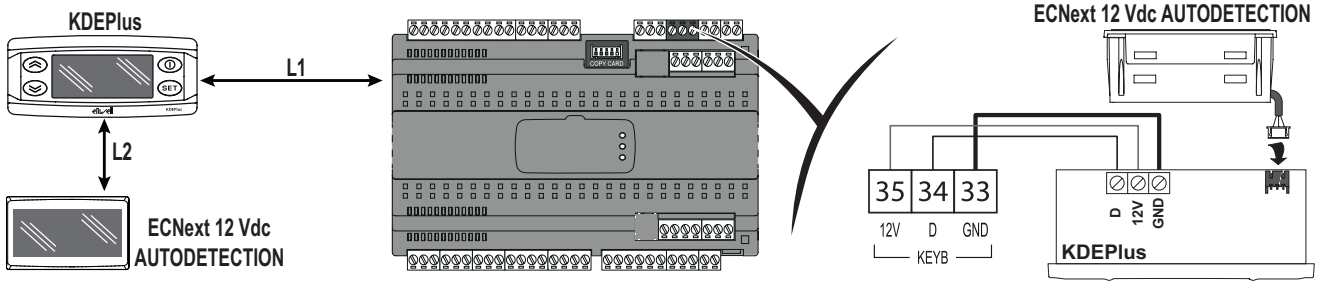

Legenda: **L1+L2** = massimo 10 m (32,81 ft)

CONNESSIONE RTX + KDWPlus + ECNext 12 Vdc AUTODETECTION

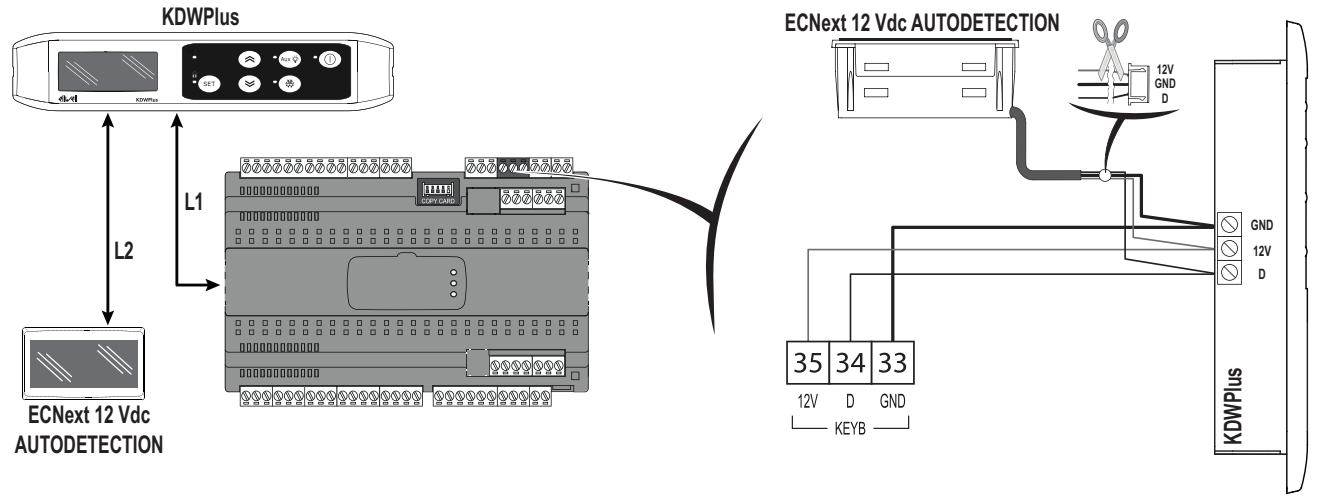

Legenda: **L1+L2** = massimo 10 m (32,81 ft)

CONNESSIONI ECNext 12 Vdc AUTODETECTION CON FREE SMART

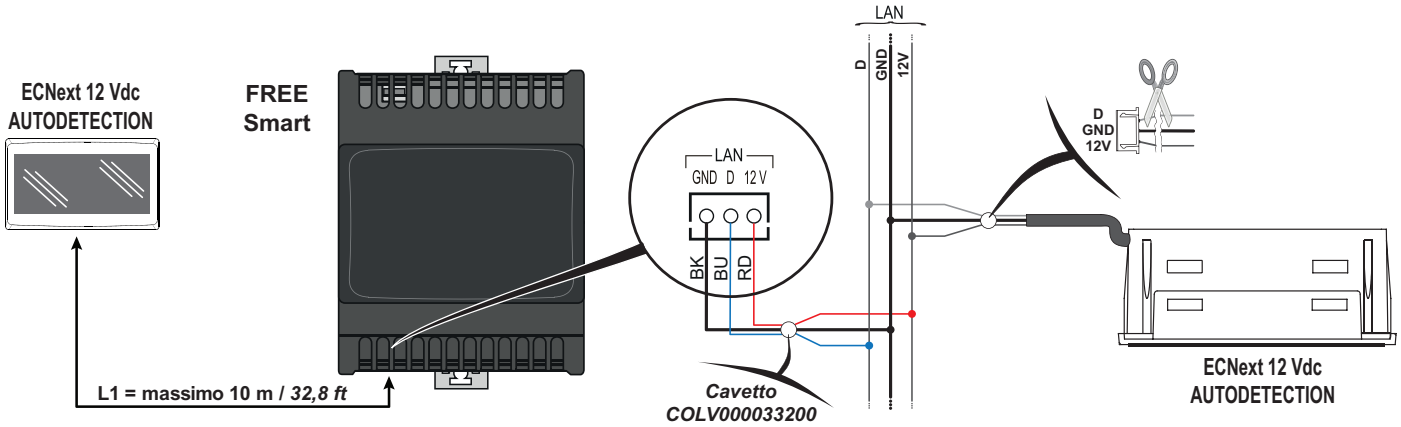

IMPOSTAZIONE DIP SWITCH

Il dip switch montato all'interno del dispositivo permette di impostare l'indirizzo Modbus (default: **Adr** = 11):



Dip 1	Dip 2	Valore	Indirizzo Modbus impostato
OFF	OFF	0	indirizzo **Adr** + 0.
OFF	ON	1	indirizzo **Adr** + 1.
ON	OFF	2	indirizzo **Adr** + 2.
ON	ON	3	forza l'indirizzo del dispositivo a 11.

La procedura per settare manualmente il dip-switch è la seguente:

1. Rimuovere il fondello del dispositivo agendo sulle 4 fessure indicate in figura
2. Settare il dip-switch sul valore desiderato
3. Riposizionare il fondello del dispositivo facendo attenzione al corretto orientamento e premerlo fino al completo bloccaggio (click)

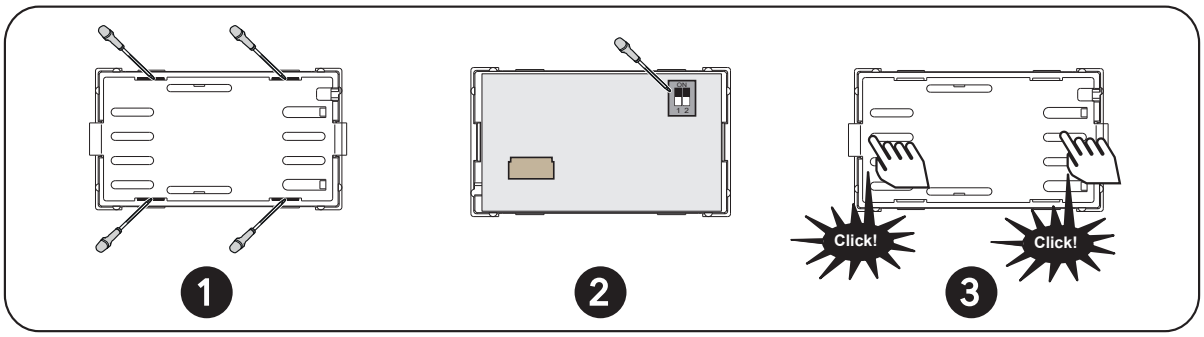

RESPONSABILITÀ E RISCHI RESIDUI

Le apparecchiature elettriche devono essere installate, usate e riparate solo da personale qualificato.
La responsabilità di Schneider Electric e Eliwell è limitata all'uso corretto e professionale del prodotto secondo le direttive contenute nel presente e negli altri documenti di supporto, e non è estesa a eventuali danni causati da quanto segue (in via esemplificativa ma non esaustiva):

- installazione/uso diversi da quelli previsti e, in particolare, difformi dalle prescrizioni di sicurezza previste dalle normative vigenti nel paese di installazione del prodotto e/o date con il presente manuale;
- uso su apparecchi che non garantiscono adeguata protezione contro la scossa elettrica, l'acqua e la polvere nelle condizioni di montaggio realizzate;
- uso su apparecchi che permettono l'accesso a parti pericolose senza l'uso di un meccanismo di bloccaggio a chiave o di utensili per accedere allo strumento;
- manomissione e/o alterazione del prodotto;
- installazione/uso in apparecchi non conformi alle normative vigenti nel paese di installazione del prodotto.

DECLINAZIONE DI RESPONSABILITÀ

La presente pubblicazione è di esclusiva proprietà di Eliwell la quale pone il divieto assoluto di riproduzione e divulgazione se non espressamente autorizzata da Eliwell stessa. Ogni cura è stata posta nella realizzazione di questo documento; tuttavia Eliwell non può assumersi alcuna responsabilità derivante dall'utilizzo della stessa.
Lo stesso dicasi per ogni persona o società coinvolta nella creazione e stesura di questo manuale. Eliwell si riserva il diritto di apportare qualsiasi modifica, estetico o funzionale, senza preavviso alcuno ed in qualsiasi momento.

CONDIZIONI D'USO

Uso consentito
Il dispositivo dovrà essere installato e usato secondo le istruzioni fornite ed in particolare, in condizioni normali, non dovranno essere accessibili parti a tensione pericolosa. Esso dovrà essere adeguatamente protetto dall'acqua e dalla polvere in ordine all'applicazione e dovrà altresì essere accessibile solo con l'uso di un meccanismo di bloccaggio a chiave o di utensili (ad eccezione del frontale).
Il dispositivo è idoneo ad essere incorporato in un apparecchio per uso domestico, commerciale e/o similare nell'ambito della refrigerazione ed è stato verificato sulla base delle norme armonizzate europee di riferimento.

Uso non consentito
Qualsiasi uso diverso da quello consentito è di fatto vietato.

SMALTIMENTO



L'apparecchiatura (o il prodotto) deve essere oggetto di raccolta separata in conformità alle vigenti normative locali in materia di smaltimento.

Eliwell Controls s.r.l.
Via dell'Industria, 15 • Z.I. Paludi
32016 Alpago (BL) - ITALIA
T: +39 0437 986 111

www.eliwell.com

Supporto Tecnico Clienti:
T: +39 0437 986 300
E: techsuppeliwell@se.com

Vendite:
T: +39 0437 986 100 (Italia)
T: +39 0437 986 200 (altre nazioni)
E: saleseliwell@se.com

MADE IN ITALY

© 2023 Eliwell - Tutti i diritti riservati.

9IS54886-0.01
06 - 2023

by Schneider Electric

9IS5488601

ECNext 12 Vdc AUTODETECTION

www.eliwell.com

Display para la visualización a distancia del setpoint, de los valores leídos por las sondas y de las relativas condiciones de error.
El instrumento ECNext 12 Vdc AUTODETECTION se puede conectar (si está previsto como accesorio) directamente al puerto "**KEYB**" en los dispositivos de la familia RTX y al puerto **LAN** en los dispositivos de la familia FREE Smart.

CONEXIONES ELÉCTRICAS

⚠⚠ PELIGRO

RIESGO DE ELECTROCUCIÓN, EXPLOSIÓN, ARCO ELÉCTRICO, RECALENTAMIENTO O INCENDIO

- Utilizar este dispositivo solamente en combinación con los dispositivos RTX/FREE Smart que lo prevén como accesorio.
- Desconectar el accesorio ECNext 12 Vdc AUTODETECTION del dispositivo RTX/FREE Smart que lo alimenta, durante las fases de instalación y/o desinstalación mecánica.
- Instalar y utilizar este dispositivo en un gabinete de clase adecuada para el ambiente de uso.
- No utilizar este dispositivo para funciones críticas para la seguridad.
- No desmontar, reparar ni modificar el dispositivo.

El incumplimiento de estas instrucciones tendrá como resultado la muerte o lesiones graves.

⚠ ADVERTENCIA

FUNCIONAMIENTO ANÓMALO DEL APARATO DEBIDO A CONEXIÓN

El cable de conexión entre ECNext 12 Vdc Autodetection y RTX/FREE Smart se debe encauzar separadamente de los cables de potencia y de alimentación del dispositivo RTX/FREE Smart.

El incumplimiento de estas instrucciones podría tener como resultado la muerte, lesiones graves o provocar daños en el equipo.

AVISO

FUNCIONAMIENTO ANÓMALO DEL EQUIPO

Verificar todos los cableados antes de aplicar la alimentación eléctrica.

El incumplimiento de estas instrucciones podría provocar daños en el equipo.

⚠ **ADVERTENCIA**: Este producto puede exponerle a sustancias químicas, incluyendo plomo y compuestos de plomo que, conforme al estado de California, producen cáncer, defectos de nacimiento u otros daños reproductivos.
Para más información, visite: **www.P65Warnings.ca.gov**.

GASES REFRIGERANTES INFLAMABLES

Este dispositivo no incorpora ninguna fuente de encendido conocida. Sin embargo, el uso de gases refrigerantes inflamables depende de muchos factores, incluidas las normas establecidas por los organismos nacionales o las agencias de certificación pertinentes.

El uso y la aplicación de la información contenida en el presente documento requieren experiencia de diseño y configuración de sistemas de control para equipos de refrigeración. Sólo los fabricantes, los instaladores y los usuarios del aparato pueden ser conscientes de las condiciones y factores existentes, así como de la normativa aplicable durante el proyecto, la instalación y el montaje, el uso y el mantenimiento de la máquina y otros procesos pertinentes. Sólo los fabricantes originales pueden asegurar la idoneidad de la automatización y de los aparatos asociados y las consiguientes protecciones y dispositivos de interbloqueo que hacen a la eficacia e idoneidad en el lugar donde se pondrán en servicio los aparatos. Al elegir los equipos de automatización y control o cualquier otro equipo o software relacionado para una determinada aplicación, hay que tener en cuenta todas las normas establecidas por los organismos nacionales o las agencias de certificación pertinentes.

Cuando se utilizan gases refrigerantes inflamables, durante la instalación de este instrumento y de los aparatos relacionados, es necesario verificar la conformidad final de la máquina a los reglamentos y normas vigentes. Si bien todas las declaraciones y los datos son precisos y fiables, no están cubiertos por garantía. La información suministrada no exime al usuario de la responsabilidad de efectuar las correspondientes pruebas y comprobaciones de conformidad a todas las normas aplicables.

⚠ ADVERTENCIA

INCOMPATIBILIDAD NORMATIVA

Asegurarse de que todos los equipos empleados y los sistemas proyectados sean conformes a todos los reglamentos y normas locales, regionales y nacionales aplicables.

El incumplimiento de estas instrucciones podría tener como resultado la muerte, lesiones graves o provocar daños en el equipo.

El mantenimiento, la reparación, la instalación y el uso de los equipos eléctricos deben estar a cargo de personal cualificado.
Schneider Electric y Eliwell no asumen ninguna responsabilidad respecto de consecuencias derivadas del uso de este material.

MONTAJE MECÁNICO Y DIMENSIONES

Prestar atención al manipular el dispositivo para evitar daños por descargas electrostáticas. En particular, los conectores descubiertos y, en ciertos casos, las tarjetas de circuito impreso descubiertas son extremadamente vulnerables a las descargas electrostáticas.

⚠ ADVERTENCIA

FUNCIONAMIENTO ANÓMALO DEL APARATO DEBIDO A DAÑOS PROVOCADOS POR DESCARGAS ELECTROSTÁTICAS

Antes de manipular e dispositivo,descargar la electricidad estática del cuerpo tocando una superficie conectada a tierra o una alfombrilla antiestática homologada.

El incumplimiento de estas instrucciones podría tener como resultado la muerte, lesiones graves o provocar daños en el equipo.

El dispositivo ha sido diseñado para el montaje en panel. Realizar un orificio de 45,9x26,4 mm (1,81x1,04 in.) e introducir el dispositivo hasta bloquearlo.

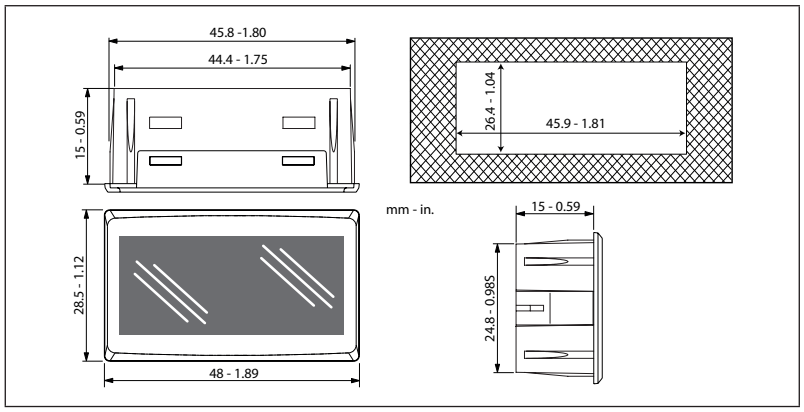

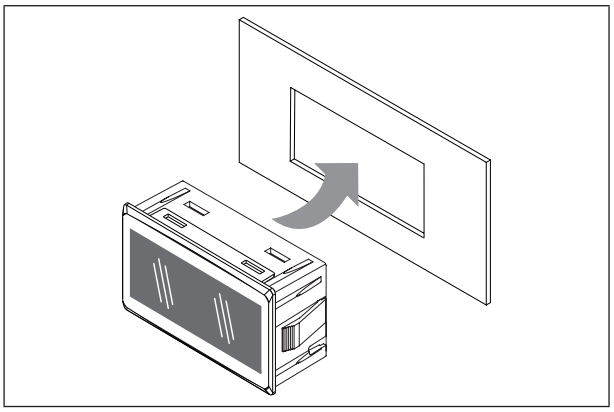

DATOS TÉCNICOS

El producto es conforme a las siguientes Normas armonizadas: EN 60730-1 y EN 60730-2-9

Construcción del dispositivo:	Dispositivo electrónico de mando incorporado
Función del dispositivo:	Dispositivo de mando de funcionamiento (no de seguridad)
Tipo de acción:	1
Grado de protección del revestimiento:	IP20
Grado de contaminación:	2
Categoría de sobretensión:	I
Tensión impulsiva nominal:	330 V
Condiciones operativas ambientales:	Temperatura: -5...55 °C (23...131 °F) - Humedad: 10…90 % RH (sin condensación)
Condiciones de transporte y almacenamiento:	Temperatura: -20...80 °C (-4...176 °F) - Humedad: 10…90 % RH (sin condensación)
Alimentación:	12 Vdc SELV suministrados directamente por el dispositivo RTX/FREE Smart (asumibles como fuentes de potencia limitada inferior a 15 W)
Consumo (máximo):	15 mA
Clase del software:	A
Clasificación ambiental del panel frontal:	Open type

OTRA INFORMACIÓN

Cable:	Cable con conector para comunicación con el dispositivo RTX/FREE Smart (1)
Display:	Display con 3 dígitos + signo
Color display:	Según el modelo
Iconos:	8 como ilustran las imágenes en las secciones “Interfaz usuario” para RTX y FREE Smart
Zumbador:	NO

(1) La longitud del cable varía según el modelo. Contactar con la Oficina Comercial Eliwell para la disponibilidad de cables.

INTERFAZ USUARIO ECNext 12 Vdc Autodetection conectado a RTX

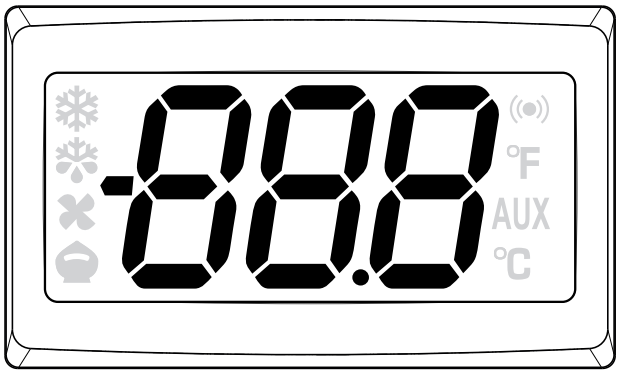

❄	Compresor
❄	Descarche
	Ventiladores activos
	SET Reducido / Economy
	Alarma
°F	Visualización en °F
AUX	Salida Aux
°C	Visualización en °C

INTERFAZ USUARIO ECNext 12 Vdc Autodetection conectado a FREE Smart

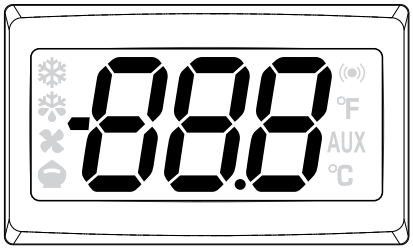

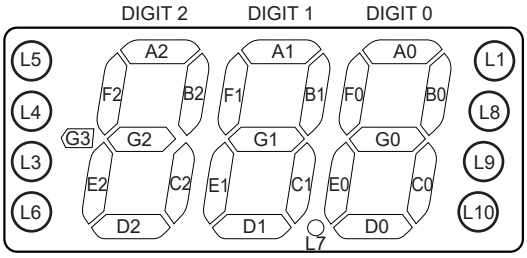

❄ = L5	= L1
❄ = L4	°F = L8
= L3	AUX = L9
= L6	°C = L10

MODBUS RTU ECNext 12 Vdc Autodetection conectado a FREE Smart

Mandos compatibles

03 (hex 0x03)	Lectura de los registros
06 (hex 0x06)	Escritura de un solo registro
16 (hex 0x10)	Escritura de varios registros
43 (hex 0x2B)	Lectura identificación dispositivo. **0** (hex 0x00) = Nombre del fabricante; **1** (hex 0x01) = Código del producto; **2** (hex 0x02) = Identificación revisión pantalla.

El encendido de los LED y de los segmentos de los 3 dígitos del display se pueden configurar vía Modbus según la siguiente tabla:

Dirección Modbus	Read/ Write	Acción icono/segmento	Bit dentro de la Word (de derecha a izquierda)															
			15	14	13	12	11	10	9	8	7	6	5	4	3	2	1	0
H1000	R/W	Encendido	-	G1	F1	E1	D1	C1	B1	A1	-	G0	F0	E0	D0	C0	B0	A0
H1001	R/W	Encendido	-	G3	-	L7	-	-	-	-	-	G2	F2	E2	D2	C2	B2	A2
H1002	R/W	Intermitente	-	G1	F1	E1	D1	C1	B1	A1	-	G0	F0	E0	D0	C0	B0	A0
H1003	R/W	Intermitente	-	G3	-	L7	-	-	-	-	-	G2	F2	E2	D2	C2	B2	A2
H1004	R/W	Encendido	-	-	-	-	-	L10	L9	L8	-	L6	L5	L4	L3	-	L1	-
H1005	R/W	Intermitente	-	-	-	-	-	L10	L9	L8	-	L6	L5	L4	L3	-	L1	-

Otras direcciones

Dirección Modbus	R/W	Descripción	UM	Rango	Default
H0001	R/W	PCH – Código modelo.	núm	0...65535	349
H0002	R/W	POLI – Código policarbonato.	núm	0...65535	1025
H0003	R/W	tAb - Código mapa.	núm	0...65535	1
H0036	R/W	Adr - Dirección controlador protocolo Modbus.	núm	1...250	11
H0037	R/W	bAU - Selección baudrate. **3** = 9600; **4** = 19200; **5** = 38400.	núm	3/4/5	4
H0038	R/W	PtY - Configura el bit de paridad Modbus. **1**= par; **2**= ninguno; **3**= impar.	núm	1/2/3	1
H0039	R/W	StP - Configura el bit de stop Modbus. **1** = 1 bit; **2** = 2 bits (sólo si **PtY** = 2).	núm	1/2	1
H1008	R	Número MSK.	núm	-	-
H1009	R	Número de versión.	núm	-	-

CONEXIONES ECNext 12 Vdc AUTODETECTION CON RTX

CONEXIÓN RTX + ECNext 12 Vdc AUTODETECTION

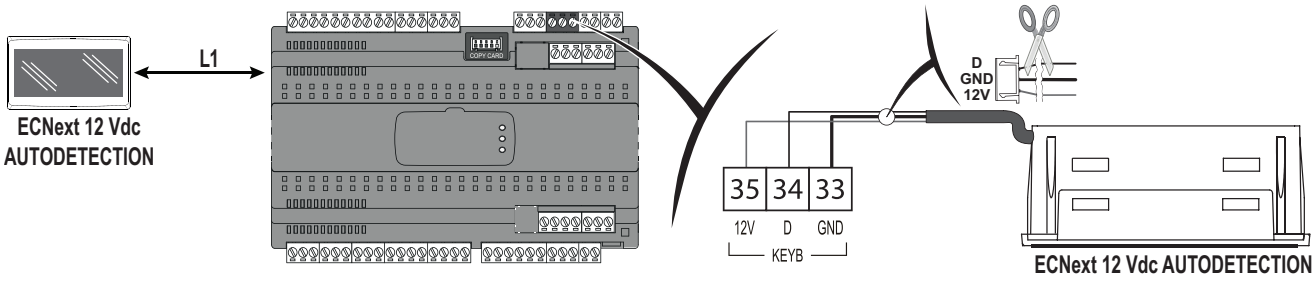

Leyenda: **L1** = máximo 10 m (32,81 ft).

CONEXIÓN RTX + KDENext + ECNext 12 Vdc AUTODETECTION

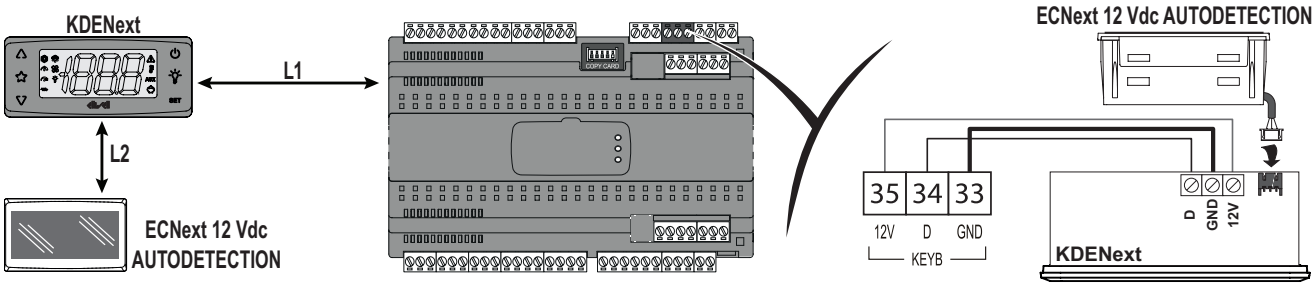

Leyenda: **L1+L2** = máximo 10 m (32,81 ft)

CONEXIÓN RTX + KDEPlus + ECNext 12 Vdc AUTODETECTION

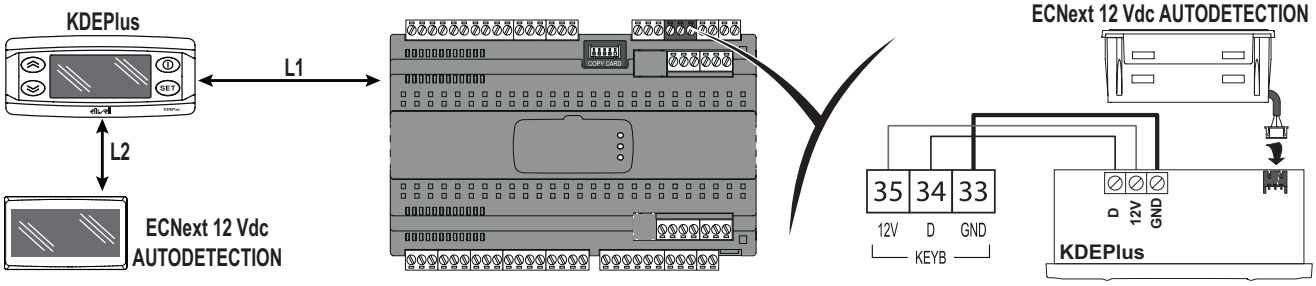

Leyenda: **L1+L2** = máximo 10 m (32,81 ft)

CONEXIÓN RTX + KDWPlus + ECNext 12 Vdc AUTODETECTION

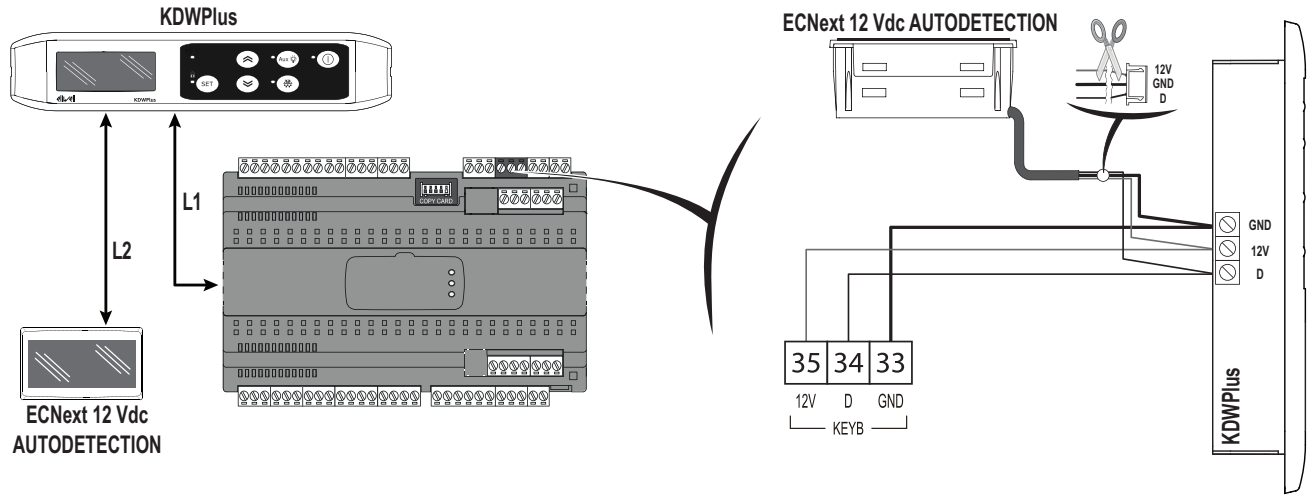

Leyenda: **L1+L2** = máximo 10 m (32,81 ft)

CONEXIONES ECNext 12 Vdc AUTODETECTION CON FREE SMART

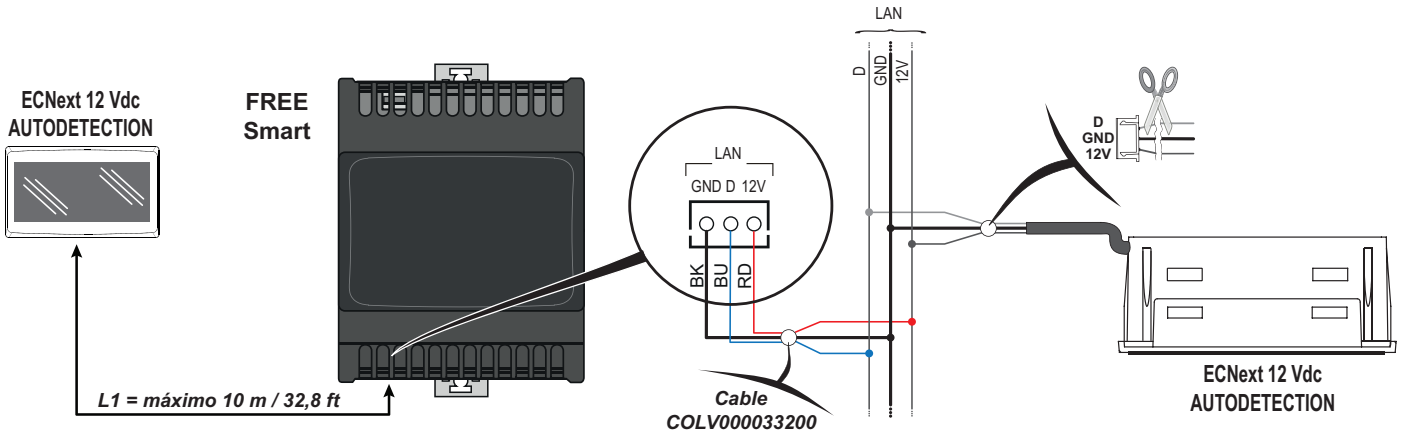

CONFIGURACIÓN DE LOS MICROINTERRUPTORES

El microinterruptor en el interior del dispositivo permite configurar la dirección Modbus (default: **Adr** = 11):



Microinterruptor 1	Microinterruptor 2	Valor	Dirección Modbus configurada
OFF	OFF	0	dirección **Adr** + 0.
OFF	ON	1	dirección **Adr** + 1.
ON	OFF	2	dirección **Adr** + 2.
ON	ON	3	fuerza la dirección del dispositivo a 11.

El procedimiento para configurar manualmente el microinterruptor es el siguiente:

1. Quitar el fondo del dispositivo mediante las 4 ranuras indicadas en la figura
2. Poner el microinterruptor en el valor deseado
3. Colocar el fondo del dispositivo prestando atención a la orientación correcta y presionarlo hasta que quede bloqueado (clic)

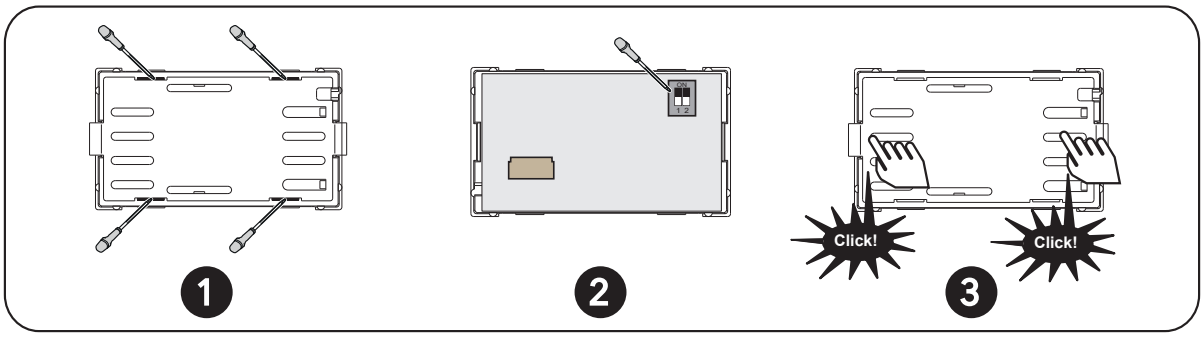

RESPONSABILIDAD Y RIESGOS RESIDUALES

Los equipos eléctricos deben ser instalados, utilizados y reparados sólo por personal cualificado.
La responsabilidad de Schneider Electric y Eliwell se limita al uso correcto y profesional del producto según las directivas citadas en el presente manual y en la documentación pertinente, y no se extiende a los daños que pudieran ocurrir durante las siguientes acciones (a modo de ejemplo no exhaustivo):

- la instalación y el uso distintos de los previstos y, en especial, no conformes con lo previsto por las prescripciones de seguridad establecidas por las normativas del país de instalación del producto y/o contenidas en esta documentación;
- la utilización en aparatos que no garanticen una adecuada protección contra las descargas eléctricas, el agua y el polvo en las condiciones de montaje efectivas;
- la utilización en aparatos que permitan acceder a componentes peligrosos sin la utilización de herramientas o de un mecanismo de bloqueo con llave;
- la manipulación y/o alteración del producto;
- la instalación o el uso de aparatos no conformes a las normativas del país de instalación del producto.

EXENCIÓN DE RESPONSABILIDAD

La presente publicación es propiedad exclusiva de Eliwell, que prohíbe su reproducción y divulgación sin autorización expresa de Eliwell. Se ha puesto el mayor cuidado en la elaboración de este documento; no obstante, Eliwell declina toda responsabilidad que se pudiera derivar de su utilización.
Lo mismo vale para toda persona o empresa implicada en la creación y elaboración de este manual. Eliwell se reserva el derecho de aportar cualquier modificación, estética o funcional, en cualquier momento y sin previo aviso.

CONDICIONES DE USO

Uso permitido
El dispositivo debe instalarse y utilizarse según las instrucciones suministradas; en condiciones normales, las piezas con tensiones peligrosas no deberán estar accesibles. El dispositivo debe estar protegido adecuadamente contra el agua y el polvo según su aplicación y ser accesible sólo con el uso de un mecanismo de bloqueo con llave o herramientas (a excepción del frente).
El dispositivo es idóneo para equipos refrigerantes de uso doméstico, comercial y/o similares y su seguridad se ha verificado según las normas armonizadas europeas de referencia.

Uso no permitido
Prohibido cualquier uso diferente del permitido.

ELIMINACIÓN



El aparato (o el producto) debe destinarse a la recogida selectiva, de conformidad con las normas locales vigentes en materia de eliminación de desechos.

Eliwell Controls s.r.l.
Via dell'Industria, 15 • Z.I. Paludi
32016 Alpago (BL) - ITALIA
T: +39 0437 986 111

www.eliwell.com

Asistencia Técnica Clientes:
T: +39 0437 986 300
E: techsuppeliwell@se.com

Ventas:
T: +39 0437 986 100 (Italia)
T: +39 0437 986 200 (otros países)
E: saleseliwell@se.com

MADE IN ITALY

© 2023 Eliwell - Todos los derechos reservados.

9IS54886-3.01
06 - 2023

by Schneider Electric

ECNext 12 Vdc AUTODETECTION

Display für die entfernte Anzeige des Sollwerts, der von den Fühlern abgelesenen Werte und der entsprechenden Fehlerbedingungen. Das Instrument ECNext 12 Vdc AUTODETECTION kann (sofern als Zubehör vorgesehen) direkt an den Port „**KEYB**“ in den Geräten der Familie RTX und an den Port **LAN** in den Geräten der Familie FREE Smart angeschlossen werden.

ELEKTRISCHE ANSCHLÜSSE

⚠⚠ GEFAHR

GEFAHR EINES ELEKTRISCHEN SCHLAGS, EINER EXPLOSION, EINES LICHTBOGENS, EINER ÜBERHITZUNG ODER EINES BRANDS

- Verwenden Sie dieses Gerät ausschließlich in Kombination mit den Geräten RTX/FREE Smart, die das Gerät als Zubehör unterstützen.
- Trennen Sie während der mechanischen Installation bzw. Deinstallation das Zubehör ECNext 12 Vdc AUTODETECTION vom dem als Versorgung dienenden Gerät RTX/FREE Smart.
- Installieren und verwenden Sie dieses Gerät in einem Schaltschrank mit einer auf die Betriebsumgebung abgestimmten Schutzart.
- Verwenden Sie dieses Gerät nicht für sicherheitskritische Funktionen.
- Sie dürfen das Gerät nicht demontieren, reparieren oder verändern.

Die Nichtbeachtung dieser Anweisungen führt zu Tod oder schweren Verletzungen.

⚠ WARNUNG

ANSCHLUSSBEDINGT FEHLERHAFTER GERÄTEBETRIEB

Das Anschlusskabel zwischen ECNext 12 Vdc Autodetection und RTX/FREE Smart muss separat zu den Leistungs- und Versorgungskabeln des Geräts RTX/FREE Smart verlegt werden.

Die Nichtbeachtung dieser Anweisungen kann Tod, schwere Verletzungen oder Sachschäden zur Folge haben.

HINWEIS

UNBEABSICHTIGTER GERÄTEBETRIEB

Überprüfen Sie sämtliche Kabel vor Einschalten der Stromversorgung.

Die Nichtbeachtung dieser Anweisungen kann Sachschäden zur Folge haben.

⚠ **WARNUNG**: Dieses Produkt kann Sie Chemikalien aussetzen, einschließlich Blei und Bleikomponenten, die im US-Bundesstaat Kalifornien als Ursache für Krebs, Geburtsfehler oder Einschränkung der Fortpflanzungsfähigkeit eingestuft werden.
Für mehr Informationen besuchen Sie: **www.P65Warnings.ca.gov**.

BRENNBARE KÄLTEGASE

Dieses Gerät beinhaltet keine bekannte Zündquelle. Allerdings ist die Verwendung brennbarer Kältegase von zahlreichen Faktoren abhängig, zu denen auch die durch die nationalen Regulierungsbehörden oder zuständigen Zertifizierungsinstituten festgelegten einschlägigen Vorschriften zählen.

Der Gebrauch und die Anwendung der in diesem Dokument enthaltenen Informationen setzen Fachkenntnisse in der Planung und Parametrierung/Programmierung von Regelsystemen für Kühlanlagen voraus. Allein Sie als Originalgerätehersteller, Installateure oder Benutzer sind über sämtliche Bedingungen und Faktoren sowie der anzuwendenden Norm während der Planung, Installation, Einrichtung, Inbetriebnahme und Wartung der Maschine bzw. der damit zusammenhängenden Prozesse informiert. In dieser Eigenschaft sind daher nur Sie in der Lage, die Eignung der Automation und der zugeordneten Geräte sowie der entsprechenden Sicherheitseinrichtungen und Verriegelungen festzulegen, die in effizienter und angemessener Weise an den für die Inbetriebnahme des betreffenden Geräts vorgesehenen Standorten verwendet werden können. Bei der Wahl der Automations- und Regelgeräte sowie jeder anderen Vorrichtung oder Software im Zusammenhang mit einer besonderen Anwendung müssen außerdem die durch die nationalen Regulierungsbehörden oder zuständigen Zertifizierungsinstituten festgelegten Vorschriften berücksichtigt werden.

Beim Einsatz brennbarer Kältegase ist die endgültige Konformität der Maschine mit den geltenden Verordnungen und Normen während der Installation dieses Instruments und der zugehörigen Geräte nachzuweisen. Wenngleich alle hierin enthaltenen Erklärungen und Informationen als genau und zuverlässig gelten, übernehmen wir dafür jedoch keine Gewähr. Die bereitgestellten Informationen entbinden den Benutzer allerdings nicht der Verantwortung, eigene Prüfungen und Konformitätsnachweise in Verbindung mit den anzuwendenden Normen und Vorschriften jeder Art auszuführen.

⚠ WARNUNG

UNVEREINBARKEIT DER VORSCHRIFTEN

Stellen Sie sicher, dass die eingesetzten Geräte und die geplanten Systeme alle einschlägigen Verordnungen und lokalen, regionalen sowie nationalen Vorschriften erfüllen.

Die Nichtbeachtung dieser Anweisungen kann Tod, schwere Verletzungen oder Sachschäden zur Folge haben.

Wartung, Reparatur, Installation und Betrieb der elektrischen Geräte haben ausschließlich durch Fachpersonal zu erfolgen.
Schneider Electric und Eliwell haften nicht für die aus dem Gebrauch dieser Anleitung resultierenden Folgen.

MECHANISCHER EINBAU UND ABMESSUNGEN

Achten Sie beim Umgang mit dem Gerät auf Schäden durch elektrostatische Entladung. Frei liegende Steckverbinder und in bestimmten Fällen auch Leiterplatten sind besonders gegen elektrostatische Entladungen anfällig.

⚠ WARNUNG

FEHLERHAFTER GERÄTEBETRIEB INFOLGE SCHÄDEN DURCH ELEKTROSTATISCHE ENTLADUNG

Leiten Sie die elektrostatische Elektrizität vor der Berührung des Geräts stets ab, indem Sie eine geerdete Oberfläche oder eine zugelassene Antistatikmatte berühren.

Die Nichtbeachtung dieser Anweisungen kann Tod, schwere Verletzungen oder Sachschäden zur Folge haben.

Das Gerät ist für den Tafeleinbau konzipiert. Fertigen Sie eine Bohrung von 45,9x26,4 mm (1,81x1,04 in.) an und setzen Sie das Gerät bis zum Einrasten ein.

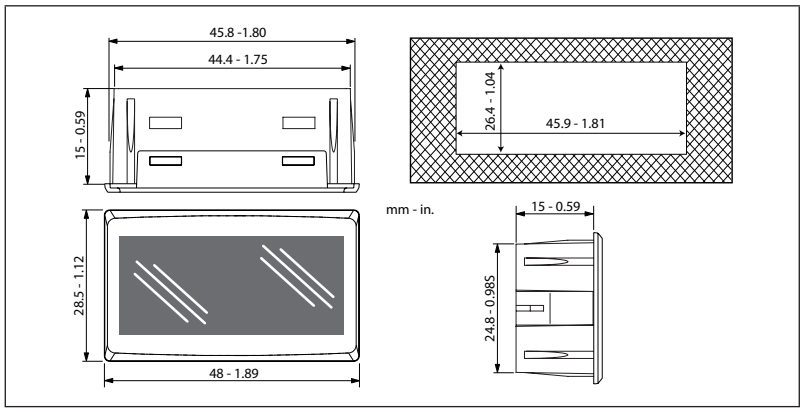

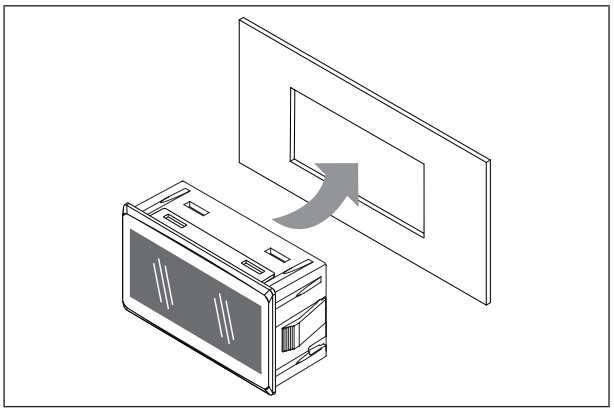

TECHNISCHE DATEN

Das Produkt entspricht folgenden harmonisierten Normen: EN 60730-1 und EN 60730-2-9

Geräteausführung:	Eingebautes elektronisches Steuergerät
Gerätefunktion:	Steuer-Regelgerät (ohne Sicherheitsfunktionen)
Aktionstyp:	1
Schutzart des Gehäuses:	IP20
Verschmutzungsgrad:	2
Überspannungskategorie:	I
Bemessungsstoßspannung:	330 V
Betriebsumgebungsbedingungen:	Temperatur: -5...55 °C (23...131 °F) - Feuchtigkeit: 10…90 % RH (nicht kondensierend)
Transport- und Lagerbedingungen:	Temperatur: -20...80 °C (-4...176 °F) - Feuchtigkeit: 10…90 % RH (nicht kondensierend)
Stromversorgung:	12 Vdc SELV, direkt vom Gerät RTX/FREE Smart bereitgestellt (als Versorgungsquelle mit Leistungsbegrenzung unter 15 W)
Leistungsaufnahme (max.):	15 mA
Softwareklasse:	A
Umgebungsklasse der Frontblende:	Open Type

WEITERE INFORMATIONEN

Kabel:	Kabel mit Steckverbinder für die Kommunikation mit dem Gerät RTX/FREE Smart [1]
Display:	Display mit 3 Stellen + Vorzeichen
Displayfarbe:	Modellspezifisch
Symbole:	8 lt. Abbildungen in den Abschnitten „Benutzeroberfläche“ für RTX und FREE Smart
Summer:	NEIN

[1] Die Kabellänge ist modellspezifisch. Kontaktieren Sie das Eliwell Vertriebsbüro hinsichtlich der Verfügbarkeit der Kabel.

BENUTZEROBERFLÄCHE ECNext 12 Vdc Autodetection mit Anschluss an RTX

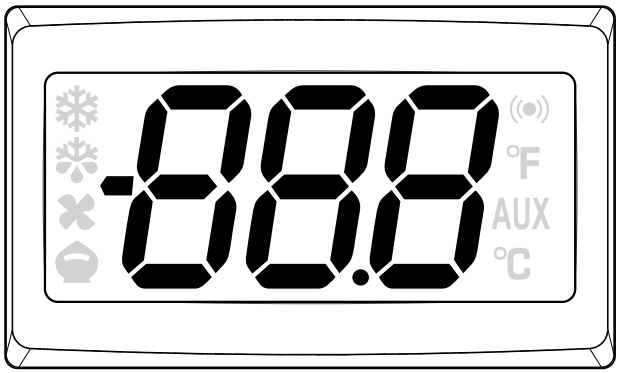

❄	Verdichter
❄	Abtauen
	Gebläse aktiv
	Reduzierter Sollwert / Economy
	Alarm
°F	Anzeige in °F
AUX	Aux-Ausgang
°C	Anzeige in °C

BENUTZEROBERFLÄCHE ECNext 12 Vdc Autodetection mit Anschluss an FREE Smart

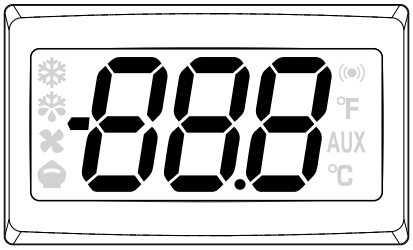

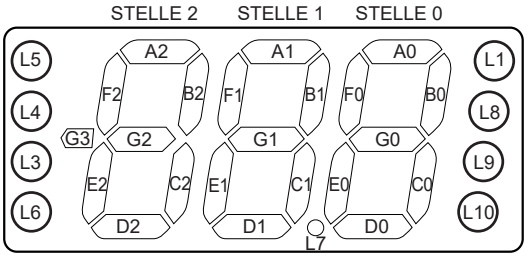

❄ = L5	= L1
❄ = L4	°F = L8
= L3	AUX = L9
= L6	°C = L10

MODBUS RTU ECNext 12 Vdc Autodetection mit Anschluss an FREE Smart

Unterstützte Befehle

03 (hex 0x03)	Lesen der Register
06 (hex 0x06)	Schreiben eines einzelnen Registers
16 (hex 0x10)	Schreiben mehrerer Register
43 (hex 0x2B)	Lesen der Gerätekennung. **0** (hex 0x00) = Herstellername; **1** (hex 0x01) = Produktcode; **2** (hex 0x02) = Versionskennung Maske.

Das Aufleuchten der LEDs sowie der Segmente der 3 Displaystellen sind über Modbus lt. folgender Tabelle einstellbar

ModBus-Adresse	Read/ Write	Aktion Symbol/Segment	Bit im Datenwort (von rechts nach links)															
			15	14	13	12	11	10	9	8	7	6	5	4	3	2	1	0
H1000	R/W	Ein	-	G1	F1	E1	D1	C1	B1	A1	-	G0	F0	E0	D0	C0	B0	A0
H1001	R/W	Ein	-	G3	-	L7	-	-	-	-	-	G2	F2	E2	D2	C2	B2	A2
H1002	R/W	Blinkend	-	G1	F1	E1	D1	C1	B1	A1	-	G0	F0	E0	D0	C0	B0	A0
H1003	R/W	Blinkend	-	G3	-	L7	-	-	-	-	-	G2	F2	E2	D2	C2	B2	A2
H1004	R/W	Ein	-	-	-	-	-	L10	L9	L8	-	L6	L5	L4	L3	-	L1	-
H1005	R/W	Blinkend	-	-	-	-	-	L10	L9	L8	-	L6	L5	L4	L3	-	L1	-

Weitere Adressen

ModBus-Adresse	R/W	Beschreibung	ME	Bereich	Standard
H0001	R/W	PCH - Modellcode.	num	0...65535	349
H0002	R/W	POLI - Polycarbonat-Code.	num	0...65535	1025
H0003	R/W	tAb - Map Code.	num	0...65535	1
H0036	R/W	Adr - Regler-Adresse Modbus Protokoll.	num	1...250	11
H0037	R/W	bAU - Baudrate-Wahl. **3** = 9600; **4** = 19200; **5** = 38400.	num	3/4/5	4
H0038	R/W	PtY - Einstellung Paritätsbit Modbus. **1**= even; **2**= none; **3**= odd.	num	1/2/3	1
H0039	R/W	StP - Einstellung Stoppbit Modbus. **1** = 1 Bit; **2** = 2 Bits (nur bei **PtY** = 2).	num	1/2	1
H1008	R	Anzahl MSK.	num	-	-
H1009	R	Versionsnummer.	num	-	-

ANSCHLÜSSE ECNext 12 Vdc AUTODETECTION AN RTX

ANSCHLUSS RTX + ECNext 12 Vdc AUTODETECTION

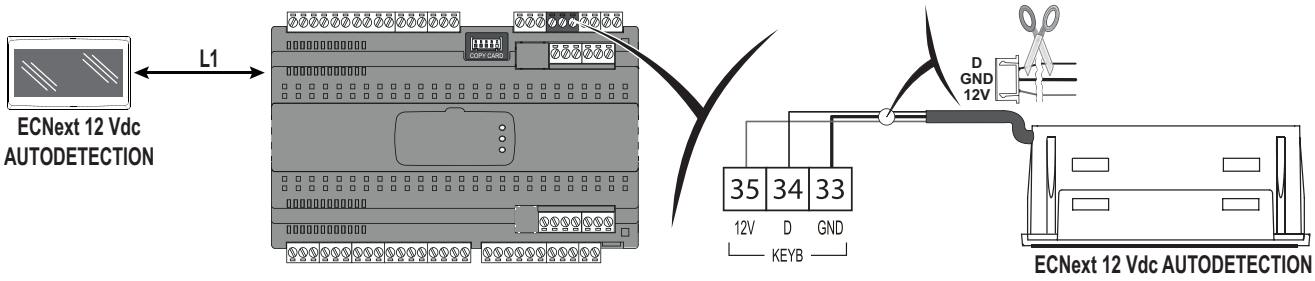

Legende: **L1** = maximal 10 m (32,81 ft).

ANSCHLUSS RTX + KDENext + ECNext 12 Vdc AUTODETECTION

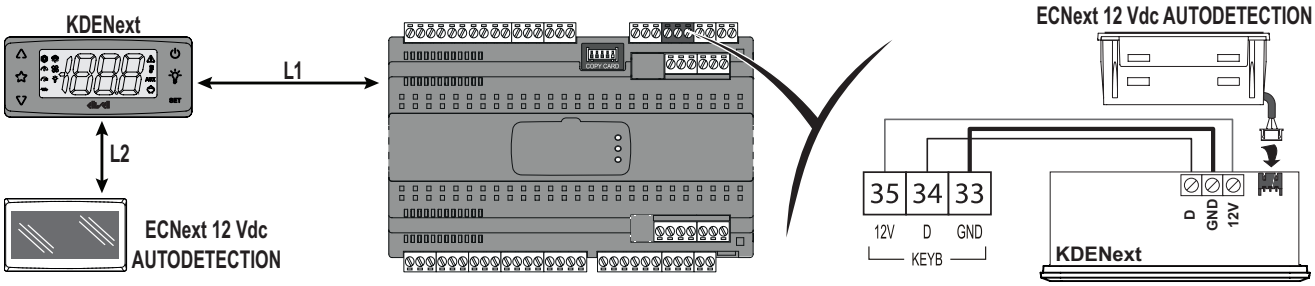

Legende: **L1+L2** = maximal 10 m (32,81 ft)

ANSCHLUSS RTX + KDEPlus + ECNext 12 Vdc AUTODETECTION

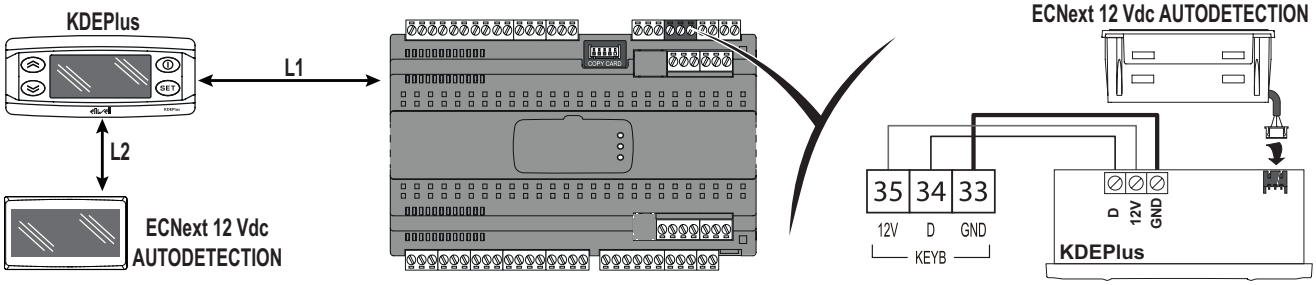

Legende: **L1+L2** = maximal 10 m (32,81 ft)

ANSCHLUSS RTX + KDWPlus + ECNext 12 Vdc AUTODETECTION

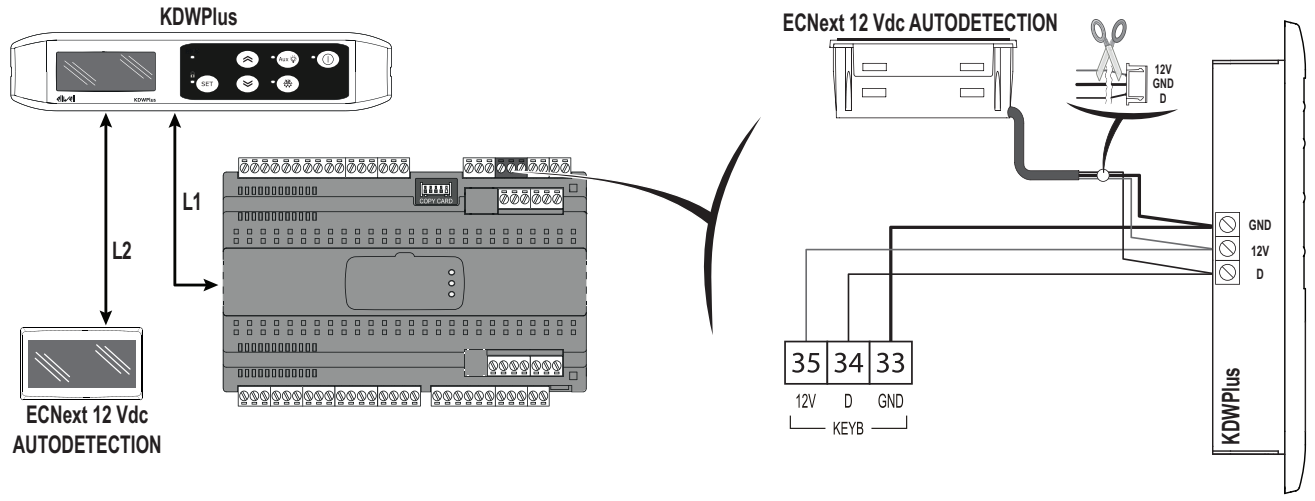

Legende: **L1+L2** = maximal 10 m (32,81 ft)

ANSCHLÜSSE ECNext 12 Vdc AUTODETECTION AN FREE SMART

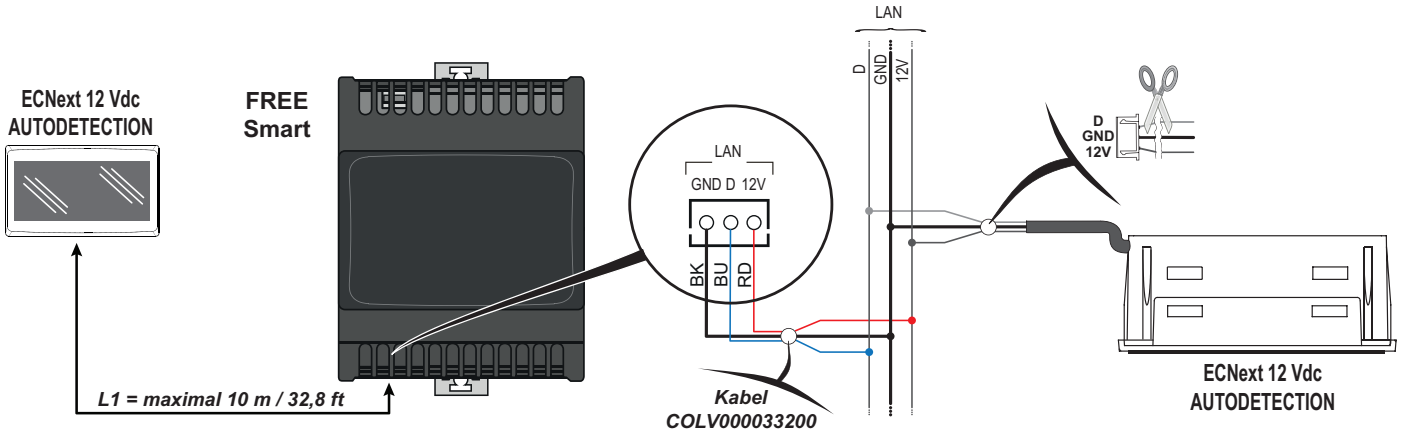

DIP-SCHALTER-EINSTELLUNG

Mit dem Dip-Schalter im Gerät kann die Modbus-Adresse eingestellt werden (Standard: **Adr** = 11):



Dip 1	Dip 2	Einstellwert	Modbus-Adresse
OFF	OFF	0	Adresse **Adr** + 0.
OFF	ON	1	Adresse **Adr** + 1.
ON	OFF	2	Adresse **Adr** + 2.
ON	ON	3	erzwingt die Geräteadresse auf 11.

Vorgang zum manuellen Einstellung des Dip-Schalters:

1. Entfernen Sie die Bodenplatte des Geräts anhand der 4 abgebildeten Schlitze
2. Setzen Sie den Dip-Schalter auf den gewünschten Wert
3. Bringen Sie die Bodenplatte des Geräts wieder an, achten Sie hierbei auf die korrekte Ausrichtung und drücken Sie diese bis zum Einrasten an (Klicken)

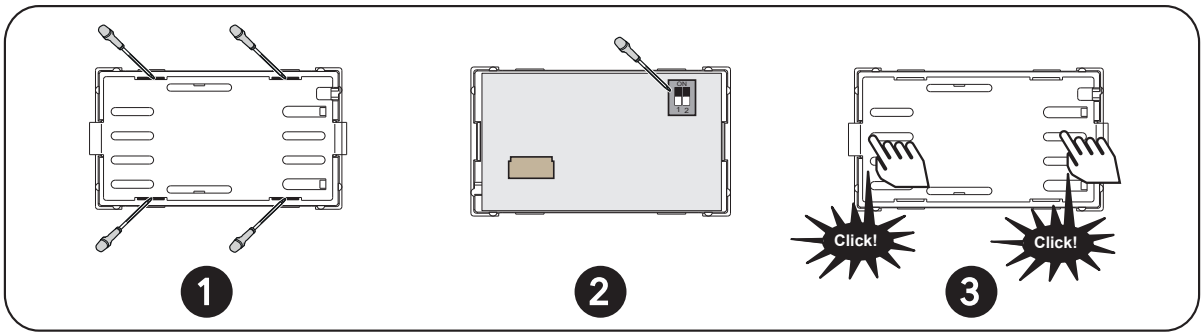

HAFTUNG UND RESTRISIKEN

Installation, Betrieb und Reparatur der elektrischen Geräte haben ausschließlich durch Fachpersonal zu erfolgen.
Die Schneider Electric und Eliwell Haftung beschränkt sich auf den korrekten und professionellen Gebrauch des Produkts entsprechend den Leitlinien in diesen und anderen Begleitunterlagen. Sie erstreckt sich nicht auf die gegebenenfalls durch folgende Aspekte (beispielsweise, aber nicht beschränkt auf) verursachten Schäden:

- unsachgemäße Installation/Verwendung, insbesondere wenn sie von den im Installationsland des Produkts geltenden und/oder dieser Anleitung beiliegenden Sicherheitsvorschriften abweichen;
- Einsatz in Geräten, die keinen ausreichenden Schutz gegen Stromschläge, Wasser oder Staub unter den gegebenen Installationsbedingungen bieten;
- Einsatz in Geräten, die den Zugang zu potenziell gefährlichen Teilen ohne verschließbaren Verriegelungsmechanismus oder Werkzeuge ermöglichen;
- Änderung oder Manipulation des Produkts;
- Installation/Einsatz in Geräten, die nicht mit den geltenden Normen im Installationsland des Produkts übereinstimmen.

HAFTUNGSAUSSCHLUSS

Die vorliegende Veröffentlichung ist alleiniges Eigentum des Unternehmens Eliwell und darf ohne ausdrückliche Genehmigung des Unternehmens Eliwell weder vervielfältigt noch verbreitet werden. Dieses Dokument wurde mit der größtmöglichen Sorgfalt erstellt; Eliwell übernimmt jedoch keinerlei Haftung für die Benutzung desselben.
Das gleiche gilt für alle an der Erstellung der vorliegenden Anleitung beteiligten Personen oder Gesellschaften. Eliwell behält sich das Recht vor, jederzeit und ohne Vorankündigung formale und/oder inhaltliche Änderungen vorzunehmen.

NUTZUNGSBEDINGUNGEN

Zulässiger Gebrauch
Das Gerät muss in Übereinstimmung mit den gegebenen Anleitungen installiert und benutzt werden, insbesondere dürfen unter gefährlicher Spannung stehende Teile unter Normalbedingungen nicht zugänglich sein. Es muss in Abhängigkeit von der Anwendung in geeigneter Weise vor Wasser und Staub geschützt werden und darf ausschließlich unter Verwendung des verschließbaren Verriegelungsmechanismus oder von Werkzeug zugänglich sein (außer der Frontblende).
Das Gerät eignet sich für den Einbau in Haushalts-, gewerbliche und/oder vergleichbare Geräte im Bereich der Kühlung und wurde auf der Grundlage der anwendbaren europäischen Normen geprüft.

Unzulässiger Gebrauch
Jeder bestimmungsfremde Gebrauch ist verboten.

ENTSORGUNG



Das Gerät (bzw. Produkt) ist nach den örtlich geltenden Abfallbestimmungen getrennt zu sammeln.

Eliwell Controls s.r.l.
Via dell'Industria, 15 • Z.I. Paludi
32016 Alpago (BL) - ITALIEN
T: +39 0437 986 111

www.eliwell.com

Technischer Kundendienst:
T: +39 0437 986 300
E: techsuppeliwell@se.com

Vertrieb:
T: +39 0437 986 100 (Italien)
T: +39 0437 986 200 (Ausland)
E: saleseliwell@se.com

MADE IN ITALY

© 2023 Eliwell - Alle Rechte vorbehalten.

9IS54886-5.01
06 - 2023

by Schneider Electric

9IS5488601

ECNext 12 Vdc AUTODETECTION

www.eliwell.com

Affichage pour la visualisation à distance du point de consigne, des valeurs lues par les sondes et des conditions d'erreur relatives. L'instrument ECNext 12 Vdc AUTODETECTION peut être branché (si fourni en tant qu'accessoire) directement au port « **KEYB** » sur les appareils de la famille RTX et au port **LAN** sur les appareils de la famille FREE Smart.

BRANCHEMENTS ÉLECTRIQUES

⚠⚠ DANGER

RISQUE D'ÉLECTROCUTION, D'EXPLOSION, D'ARC ÉLECTRIQUE, DE SURCHAUFFE OU D'INCENDIE

- Utilisez cet appareil uniquement en combinaison avec des appareils RTX/FREE Smart qui le prévoient comme accessoire.
- Débranchez l'accessoire ECNext 12 Vdc AUTODETECTION du dispositif RTX/FREE Smart qui l'alimente, pendant les phases d'installation et/ou de désinstallation mécanique.
- Installer et utiliser cet équipement dans une armoire de la classe appropriée pour le milieu auquel il est destiné.
- Ne pas utiliser les fonctions de cet équipement qui risquent de compromettre la sécurité.
- Ne désassemblez pas, ne réparez pas et ne modifiez pas cet équipement.

Le non-respect de ces instructions provoquera la mort ou des blessures graves.

⚠ AVERTISSEMENT

COMPORTEMENT INATTENDU DE L'ÉQUIPEMENT DÛ AU BRANCHEMENT

Le câble de branchement entre ECNext 12 Vdc Autodetection et RTX/FREE Smart doit être acheminé séparément des câbles de puissance et d'alimentation de l'appareil RTX/FREE Smart.

Le non-respect de ces instructions peut provoquer la mort, des blessures graves ou des dommages matériels.

AVIS

COMPORTEMENT INATTENDU DE L'ÉQUIPEMENT

Vérifier tous les câblages avant de mettre l'appareil sous tension.

Le non-respect de ces instructions peut provoquer des dommages matériels.

⚠ **AVERTISSEMENT**: Ce produit peut vous exposer à des produits chimiques, notamment au plomb et à des composants du plomb, qui sont reconnus dans l'état de Californie pour être la cause de cancer et de malformations congénitales ou d'autres préjudices en matière de reproduction.
Pour plus d'informations, consulter le site: **www.P65Warnings.ca.gov**.

GAZ RÉFRIGÉRANTS INFLAMMABLES

Cet appareil n'intègre aucune source d'inflammation connue. Toutefois, l'utilisation de gaz réfrigérants inflammables dépend de nombreux facteurs, y compris des normes en vigueur dictées par les autorités réglementaires nationales ou les agences de certification de compétence.

Pour utiliser et appliquer les informations contenues dans cette brochure, il faut faire preuve d'expérience dans la conception et les paramétrage/programmation de systèmes de contrôle d'installations de réfrigération. En qualité de producteurs de l'appareil, d'installateurs ou d'utilisateurs, vous êtes seuls responsables des conditions, des facteurs présents et des normes applicables en phase de conception, installation et montage, utilisation et maintenance de la machine ou des processus s'y rapportant. Il est de votre ressort de décider de l'aptitude de l'automatisation et des équipements associés, des protections et des dispositifs d'interverrouillage pouvant s'avérer nécessaires sur les sites d'installation et d'utilisation de l'équipement. Lorsqu'on choisit les appareils d'automatisation et de contrôle ainsi que n'importe quel autre appareil ou logiciel en corrélation pour une application donnée, il faut également tenir compte de chaque norme définie par les autorités réglementaires nationales ou les agences de certification de compétence applicable.

En cas d'utilisation de gaz réfrigérants inflammables, vérifier que la machine et les équipements associés sont conformes aux règlements et aux normes en vigueur durant leur installation. Toutes les déclarations et informations citées dans cette brochure sont fiables et précises mais ne sont pas couvertes par la garantie. Les informations contenues dans cette brochure ne dispensent pas l'utilisateur de procéder à ses propres contrôles afin d'homologuer l'équipement aux normes qu'il retiendra nécessaire.

⚠ AVERTISSEMENT

INCOMPATIBILITÉ AUX NORMES

S'assurer que tous les appareils utilisés et les systèmes conçus soient conformes à toutes les réglementations et normes locales, régionales et nationales applicables.

Le non-respect de ces instructions peut provoquer la mort, des blessures graves ou des dommages matériels.

L'entretien, la réparation, l'installation et l'utilisation des équipements électriques doivent être confiés uniquement à un personnel qualifié. Schneider Electric et Eliwell déclinent toute responsabilité quant aux conséquences dérivant de l'utilisation de ce matériel.

MONTAGE MÉCANIQUE ET DIMENSIONS

Lors de la manipulation de l'équipement, éviter tout dommage causé par des décharges électrostatiques. En particulier, les connecteurs nus et, dans certains cas, les cartes électroniques nues sont vulnérables aux décharges électrostatiques.

⚠ AVERTISSEMENT

COMPORTEMENT INATTENDU DE L'ÉQUIPEMENT SUITE À DES DOMMAGES CAUSÉS PAR DES DÉCHARGES ÉLECTROSTATIQUES

Avant de manipuler le dispositif, décharger l'électricité statique accumulée par le corps en touchant une surface mise à la terre ou un tapis antistatique homologué.

Le non-respect de ces instructions peut provoquer la mort, des blessures graves ou des dommages matériels.

Le dispositif est conçu pour le montage sur panneau. Percer un trou de 45,9x26,4 mm (1,81x1,04 in.) et introduire l'instrument jusqu'à le bloquer.

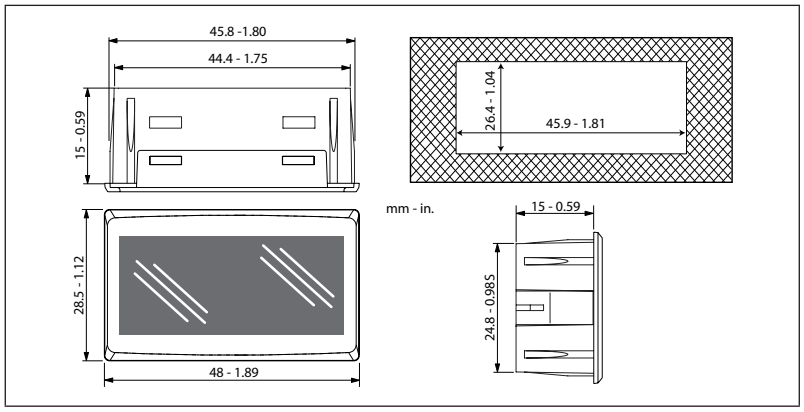

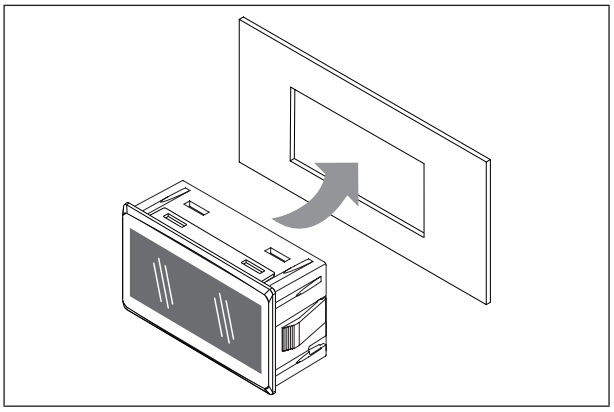

CARACTÉRISTIQUES TECHNIQUES

Le produit est conforme aux suivantes Normes harmonisées : EN 60730-1 et EN 60730-2-9

Construction du dispositif de commande :	Dispositif électronique de commande incorporé
Fonction du dispositif de commande :	Dispositif de commande de fonctionnement (mais pas de sécurité)
Type d'action :	1
Indice de protection assuré par l'enveloppe :	IP20
Degré de pollution :	2
Catégorie de surtension :	I
Tension assignée de choc :	330 V
Conditions ambiantes de fonctionnement :	Température : -5...55 °C (23...131 °F) - Humidité : 10...90 % HR (non condensante)
Conditions de transport et de stockage :	Température : -20...80 °C (-4...176 °F) - Humidité : 10...90 % HR (non condensante)
Alimentation :	12 Vdc SELV fournis directement par le dispositif RTX/FREE Smart (supposées sources de puissance limitée inférieure à 15 W)
Puissance absorbée (maximum) :	15 mA
Logiciels de classe :	A
Classe environnementale du panneau frontal :	Open type

INFORMATIONS SUPPLÉMENTAIRES

Câble :	Câble avec connecteur pour la communication avec l'appareil RTX/FREE Smart (1)
Afficheur :	Afficheur à 3 chiffres + signe
Couleur afficheur :	Selon le modèle
Icône :	8 comme indiqué dans les images des sections « Interface utilisateur » pour RTX et FREE Smart
Buzzer :	NON

(1) La longueur du câble varie selon le modèle. Contacter le service commercial Eliwell pour la disponibilité de câbles.

INTERFACE UTILISATEUR ECNext 12 Vdc Autodetection reliée à RTX

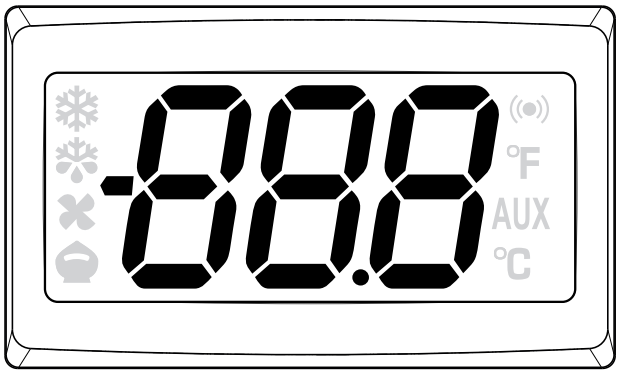

❄	Compresseur
❄	Dégivrage
	Ventilateurs activés
	SET Réduit / Economy
	Alarme
°F	Visualisation en °F
AUX	Sortie AUX
°C	Visualisation en °C

INTERFACE UTILISATEUR ECNext 12 Vdc Autodetection reliée à FREE Smart

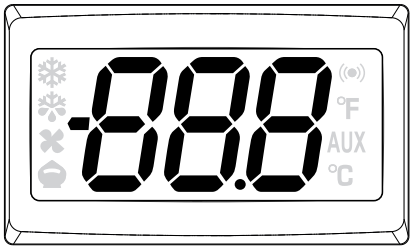

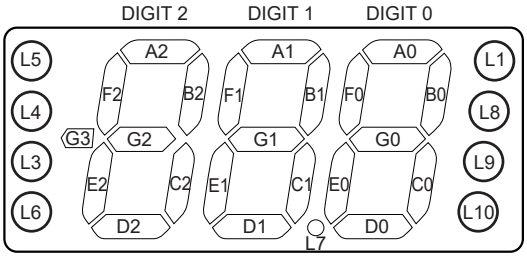

❄ = L5	= L1
❄ = L4	°F = L8
= L3	AUX = L9
= L6	°C = L10

MODBUS RTU ECNext 12 Vdc Autodetection relié à FREE Smart

Commandes supportées

03 (hex 0x03)	Lecture des registres
06 (hex 0x06)	Écriture d'un seul registre
16 (hex 0x10)	Écriture de registres multiples
43 (hex 0x2B)	Lecture identification dispositif. **0** (hex 0x00) = Nom producteur ; **1** (hex 0x01) = Code produit ; **2** (hex 0x02) = Identificatif révision masque.

L'allumage des LED et des segments des 3 digits de l'afficheur peut être paramétré via Modbus selon le tableau suivant

Adresse Modbus	Read/ Write	Action icône/segment	Bits à l'intérieur du Word (de droite à gauche)															
			15	14	13	12	11	10	9	8	7	6	5	4	3	2	1	0
H1000	R/W	Allumé	-	G1	F1	E1	D1	C1	B1	A1	-	G0	F0	E0	D0	C0	B0	A0
H1001	R/W	Allumé	-	G3	-	L7	-	-	-	-	-	G2	F2	E2	D2	C2	B2	A2
H1002	R/W	Clignotant	-	G1	F1	E1	D1	C1	B1	A1	-	G0	F0	E0	D0	C0	B0	A0
H1003	R/W	Clignotant	-	G3	-	L7	-	-	-	-	-	G2	F2	E2	D2	C2	B2	A2
H1004	R/W	Allumé	-	-	-	-	-	L10	L9	L8	-	L6	L5	L4	L3	-	L1	-
H1005	R/W	Clignotant	-	-	-	-	-	L10	L9	L8	-	L6	L5	L4	L3	-	L1	-

Autres adresses

Adresse Modbus	R/W	Description	UM	Range	Par défaut
H0001	R/W	PCH – Code modèle.	num	0...65535	349
H0002	R/W	POLI – Code polycarbonate.	num	0...65535	1025
H0003	R/W	tAb - Code carte.	num	0...65535	1
H0036	R/W	Adr - Adresse du contrôleur protocole Modbus.	num	1...250	11
H0037	R/W	bAU - Sélection vitesse de transmission. **3** = 9600 ; **4** = 19200 ; **5** = 38400.	num	3/4/5	4
H0038	R/W	PtY - Configure le bit de parité Modbus. **1**= pair ; **2**= aucun ; **3**= impair.	num	1/2/3	1
H0039	R/W	StP - Configure le bit d'arrêt Modbus. **1** = 1 bit; **2** = 2 bits (uniquement si **PtY** = 2).	num	1/2	1
H1008	R	Numéro MSK.	num	-	-
H1009	R	Numéro version.	num	-	-

BRANCHEMENTS ECNext 12 Vdc AUTODETECTION AVEC RTX

CONNEXION RTX + ECNext 12 Vdc AUTODETECTION

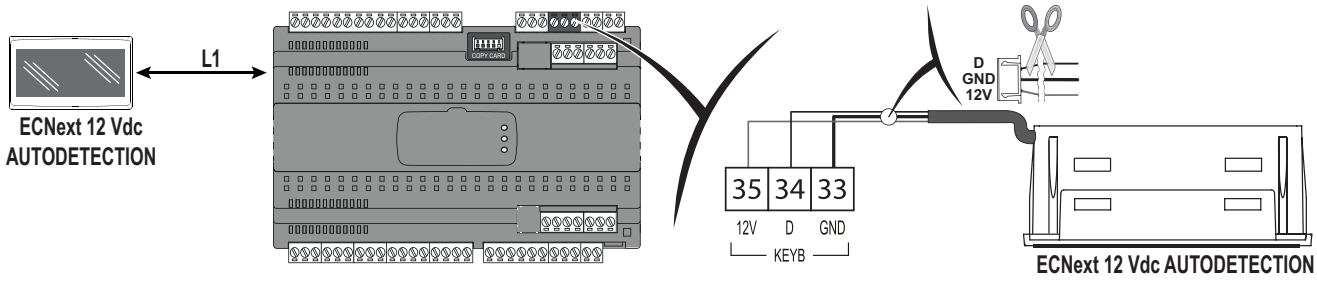

Légende : **L1** = maximum 10 m(32,81 ft).

BRANCHEMENT RTX + KDENext+ ECNext 12 Vdc AUTODETECTION

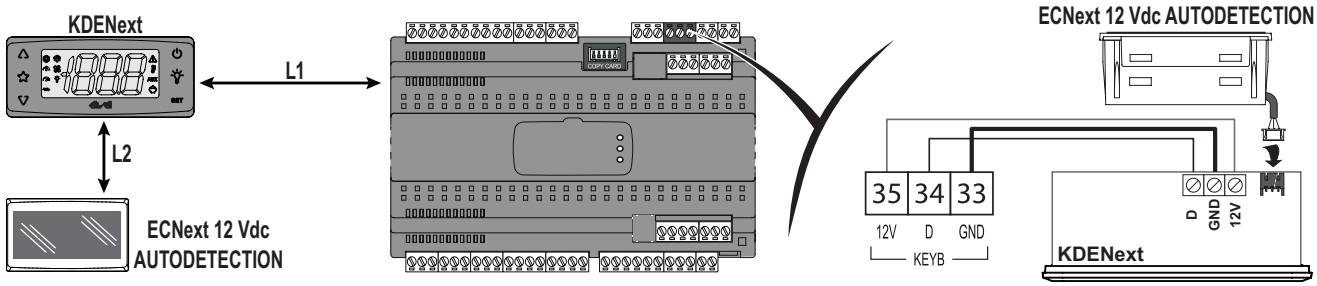

Légende : **L1+L2** = maximum 10 m (32,81 ft)

BRANCHEMENT RTX + KDEPlus+ ECNext 12 Vdc AUTODETECTION

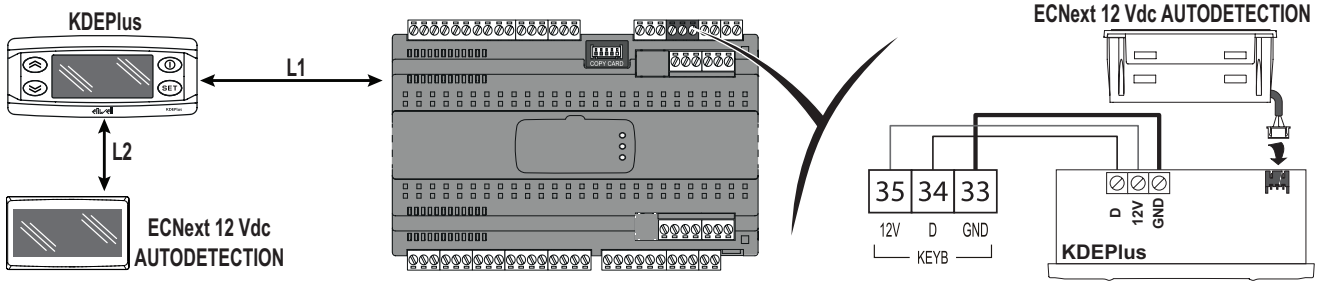

Légende : **L1+L2** = maximum 10 m (32,81 ft)

BRANCHEMENT RTX + KDWPlus+ ECNext 12 Vdc AUTODETECTION

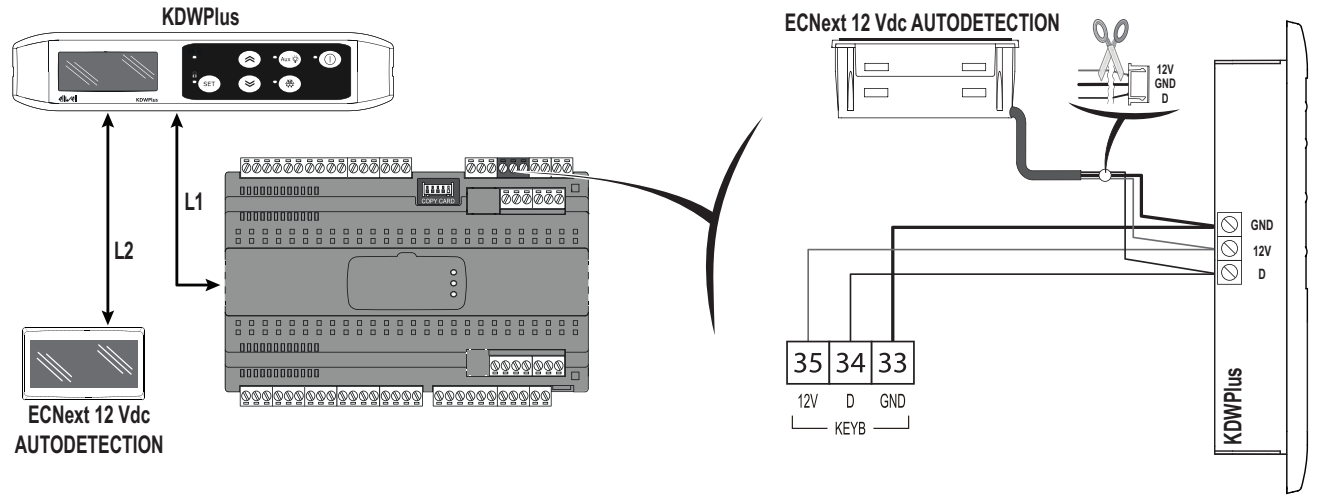

Légende : **L1+L2** = maximum 10 m (32,81 ft)

BRANCHEMENTS ECNext 12 Vdc AUTODETECTION AVEC FREE SMART

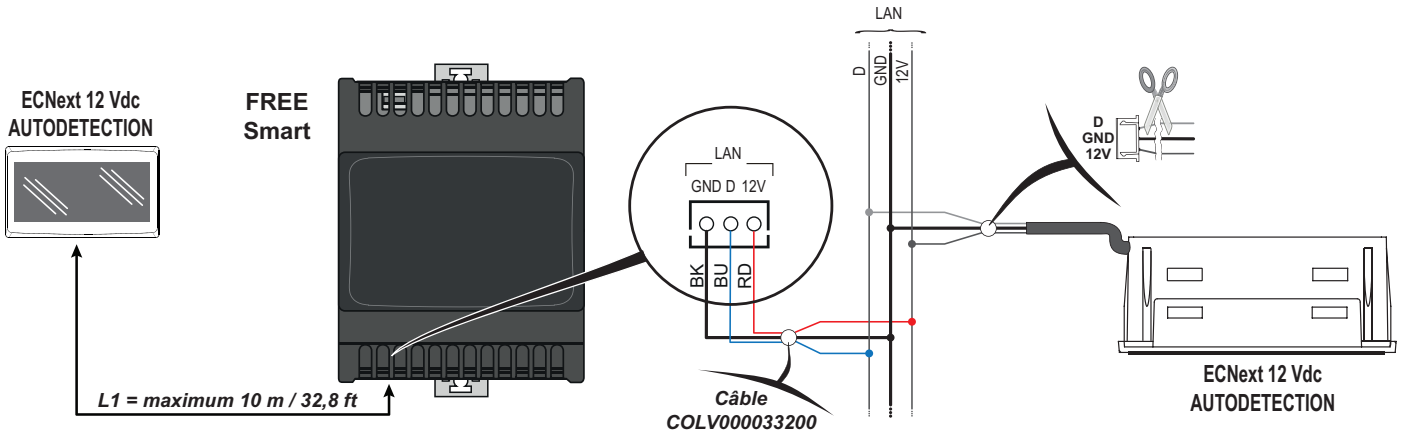

CONFIGURATION MICRORUPTEUR (DIP SWITCH)

Le microrupteur monté à l'intérieur de l'appareil permet de définir l'adresse Modbus (par défaut : **Adr** = 11):



Dip 1	Dip 2	Valeur	Adresse Modbus paramétrée
OFF	OFF	0	adresse **Adr** + 0.
OFF	ON	1	adresse **Adr** + 1.
ON	OFF	2	adresse **Adr** + 2.
ON	ON	3	force l'adresse de l'appareil à 11.

La procédure de réglage manuel du microrupteur est la suivante :

1. Retirez l'arrière de l'appareil en travaillant sur les 4 emplacements indiqués sur la figure
2. Positionner le microrupteur sur la valeur désirée
3. Repositionnez le dos de l'appareil en faisant attention à la bonne orientation et appuyez dessus jusqu'à ce qu'il soit complètement verrouillé (clic)

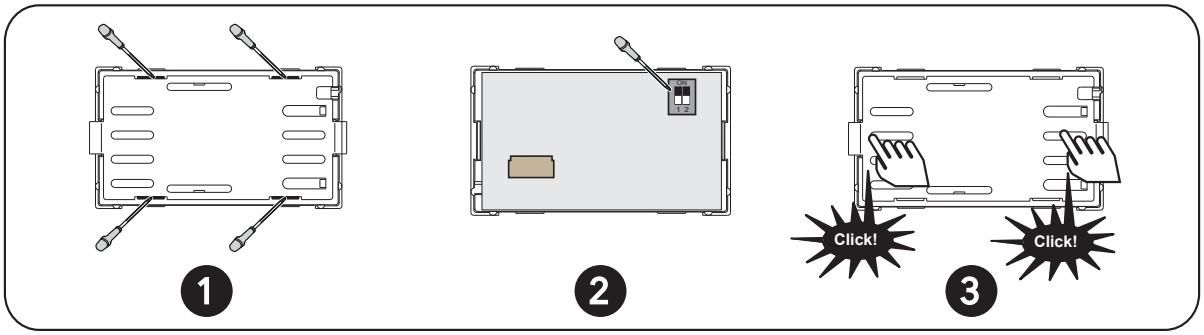

RESPONSABILITÉ ET RISQUES RÉSIDUELS

L'installation, l'utilisation et la réparation des appareils électriques sont réservées exclusivement à des techniciens qualifiés.
La responsabilité de Schneider Electric et Eliwell se limite à l'utilisation correcte et professionnelle du produit conformément aux directives reportées dans ce manuel et les autres documents de support, et ne couvre pas les dommages éventuels provoqués par les éléments suivants (liste non exhaustive donnée à titre indicatif) :

- installation/utilisation non prévues et, en particulier, non conformes aux prescriptions de sécurité fixées par les normes en vigueur dans le pays où l'appareil est installé et/ou par le présent manuel ;
- utilisation sur des appareils dont le montage ne garantit pas une protection suffisante contre les risques électriques, l'eau et la poussière ;
- utilisation sur des appareils permettant d'accéder à des parties dangereuses sans la présence d'un mécanisme de verrouillage à clé ou d'outils permettant cette opération ;
- manipulation et/ou altération du produit ;
- installation/utilisation sur des appareils non conformes aux réglementations applicables dans le pays d'installation de l'appareil.

DÉGAGEMENT DE RESPONSABILITÉ

Cet ouvrage appartient exclusivement à la société Eliwell qui en interdit absolument la reproduction et la divulgation sans son autorisation expresse. Ce document a été réalisé avec un soin extrême ; la société Eliwell décline cependant toute responsabilité dérivant de l'utilisation de ce même document.
Même remarque pour les personnes ou sociétés ayant participé à la création et rédaction de ce manuel. Eliwell se réserve le droit d'apporter toute modification, esthétique ou fonctionnelle, sans aucun préavis et à n'importe quel moment.

CONDITIONS D'UTILISATION

Usage autorisé
Le dispositif devra être installé et utilisé conformément aux instructions fournies et, plus particulièrement, dans des conditions normales, les parties sous tension dangereuse ne devront pas être accessibles. Il devra être adéquatement protégé contre l'eau et la poussière selon l'usage prévu. L'accès au dispositif ne pourra se faire qu'au moyen d'un mécanisme de verrouillage à clé ou d'outils (à l'exception de la façade). Le dispositif peut être intégré dans un appareil à usage domestique, commercial et/ou similaire dans le domaine de la réfrigération et sa conformité aux normes européennes harmonisées en matière de sécurité a été vérifiée.

Usage proscrit
Tout usage autre que celui pour lequel le dispositif est prévu, est interdit.

MISE AU REBUT



L'appareil (ou le produit) ne doit pas être jeté avec les déchets ménagers, mais doit être collecté et traité séparément conformément à la réglementation relative à l'élimination des DEEE professionnels ou ménagers en vigueur dans le pays d'utilisation.

Eliwell Controls s.r.l.
Via dell'Industria, 15 • Z.I. Paludi
32016 Alpago (BL) - ITALIE
T : +39 0437 986 111

www.eliwell.com

Support technique clients :
T : +39 0437 986 300
E : techsuppeliwell@se.com

Ventes :
T : +39 0437 986 100 (Italie)
T : +39 0437 986 200 (autres pays)
E : saleseliwell@se.com

FABRIQUÉ EN ITALIE

© 2023 Eliwell - Tous droits réservés.

9IS54886-2.01
06 - 2023

by Schneider Electric

9IS5488601

ECNext 12 Vdc AUTODETECTION

www.eliwell.com

Дисплей для удаленной визуализации величины уставки, значений, измеренных датчиками, и соответствующих состояний ошибки. Прибор ECNext 12 Vdc AUTODETECTION может быть подсоединен (если предусмотрено его использование в качестве дополнительной принадлежности) непосредственно к порту "**KEYB**" устройств семейства RTX и к порту **LAN** устройств семейства FREE Smart.

ЭЛЕКТРИЧЕСКИЕ СОЕДИНЕНИЯ

⚠⚠ ОПАСНОСТЬ

ОПАСНОСТЬ ПОРАЖЕНИЯ ЭЛЕКТРИЧЕСКИМ ТОКОМ, ВЗРЫВА, ОБРАЗОВАНИЯ ЭЛЕКТРИЧЕСКОЙ ДУГИ, ПЕРЕГРЕВА ИЛИ ВОСПЛАМЕНЕНИЯ

- Используйте данное устройство только в сочетании с устройствами RTX/FREE Smart, предусматривающими его применение в качестве дополнительной принадлежности.
- Отсоединяйте прибор ECNext 12 Vdc AUTODETECTION от устройства RTX/FREE Smart, с которого на него подается питание, на этапах механического монтажа и/или демонтажа.
- Устанавливайте и эксплуатируйте это изделие в корпусе, класс которого соответствует условиям окружающей среды в помещении, предназначенном для его использования.
- Не используйте данное изделие для осуществления функций, имеющих критическое значение для безопасности.
- Не демонтируйте и не ремонтируйте данное устройство и не вносите изменения в его конструкцию.

Несоблюдение данных инструкций приводит к смерти или серьёзной травме.

⚠ ПРЕДУПРЕЖДЕНИЕ

НЕВЕРНАЯ РАБОТА ОБОРУДОВАНИЯ ВСЛЕДСТВИЕ НЕПРАВИЛЬНОЕ ПОДСОЕДИНЕНИЯ

Кабель, соединяющий дисплей ECNext 12 Vdc Autodetection с устройством RTX/FREE Smart, должен быть проложен отдельно от силовых кабелей и кабелей питания устройства RTX/FREE Smart.

Несоблюдение данных инструкций может привести к смерти, серьёзной травме или повреждению оборудования.

УВЕДОМЛЕНИЕ

НЕВЕРНАЯ РАБОТА ОБОРУДОВАНИЯ

Перед тем как подавать напряжение, проверьте все кабельные соединения.

Несоблюдение данных инструкций может привести к повреждению оборудования.

⚠ **ПРЕДУПРЕЖДЕНИЕ**: При использовании данного изделия вы можете подвергнуться воздействию химических веществ, включая свинец и его соединения, которые по данным штата Калифорния вызывают рак, врожденные дефекты или другие нарушения репродуктивной функции. Дополнительные сведения см. на сайте: **www.P65Warnings.ca.gov**.

ВОСПЛАМЕНЯЕМЫЕ ГАЗЫ - ХЛАДАГЕНТЫ

В состав данного устройства не входят какие-либо источники воспламенения. Тем не менее, возможность использования воспламеняемых газов - хладагентов зависит от многих факторов, включая действующие нормативы, установленные национальными органами стандартизации или соответствующими сертифицирующими органами.

Для правильного использования и применения сведений, приведенных в настоящем документе, необходим опыт проектирования и задания параметров/программирования контроллеров холодильных систем. Только вы, то есть производители оригинального оборудования, установщики или пользователи, можете досконально знать имеющиеся условия и факторы, а также нормативные акты, применимые на этапах проектирования, монтажа, оснащения, эксплуатации и техобслуживания машины, или связанные с ней процессы. Поэтому только вы можете принимать решение о пригодности устройства автоматики, связанного с ней оборудования и соответствующих устройств безопасности и блокировки для эффективного и надлежащего использования в помещениях, в которых должна эксплуатироваться данная аппаратура. При выборе устройств автоматики и контроля - а также любых других связанных с ними аппаратных или программных средств - для использования в той или иной определенной области применения следует учитывать также все нормативы, установленные национальными органами стандартизации или соответствующими сертифицирующими органами.

В случае использования воспламеняемых газов - хладагентов на этапе монтажа данного изделия и связанного с ним оборудования необходимо проверить соответствие конечного оборудования действующим регламентам и нормативам. Хотя все декларации и сведения, содержащиеся в настоящем документе, надлежит считать точными и достоверными, они не покрываются гарантией. Предоставленные здесь сведения не освобождают пользователя от ответственности, вытекающей из обязанности производить собственные испытания и проверки на соответствие применимым нормативам.

⚠ ПРЕДУПРЕЖДЕНИЕ

НЕСООТВЕТСТВИЕ НОРМАТИВАМ

Убедитесь, что все применяемое оборудование и спроектированные системы соответствуют всем регламентам и применимым местным, региональным и национальным нормативам.

Несоблюдение данных инструкций может привести к смерти, серьёзной травме или повреждению оборудования.

Техобслуживание, ремонт, установка и эксплуатация электрического оборудования должны выполняться только квалифицированным персоналом. Компании Schneider Electric и Eliwell не несут никакой ответственности за какие-либо последствия эксплуатации этого оборудования.

МЕХАНИЧЕСКИЙ МОНТАЖ И РАЗМЕРЫ

При обращении с устройством следует обращать внимание на предотвращение повреждений, которые могут быть вызваны электростатическими разрядами. В частности, открытые разъемы и, в некоторых случаях, открытые печатные платы являются чрезвычайно уязвимыми к воздействию электростатических разрядов.

⚠ ПРЕДУПРЕЖДЕНИЕ

НЕВЕРНАЯ РАБОТА ОБОРУДОВАНИЯ ВСЛЕДСТВИЕ ПОВРЕЖДЕНИЙ, ПРИЧИНЕННЫХ ЭЛЕКТРОСТАТИЧЕСКИМИ РАЗРЯДАМИ

Перед тем как приступать к работам с изделием, всегда снимайте скопившейся на теле статическое электричество, коснувшись заземленной поверхности или сертифицированного антистатического коврика.

Несоблюдение данных инструкций может привести к смерти, серьёзной травме или повреждению оборудования.

Устройство предназначено для монтажа на панели. Вырежьте в панели отверстие размерами 45,9x26,4 мм (1,81x1,04 дюйма) и вставьте в него устройство до фиксации.

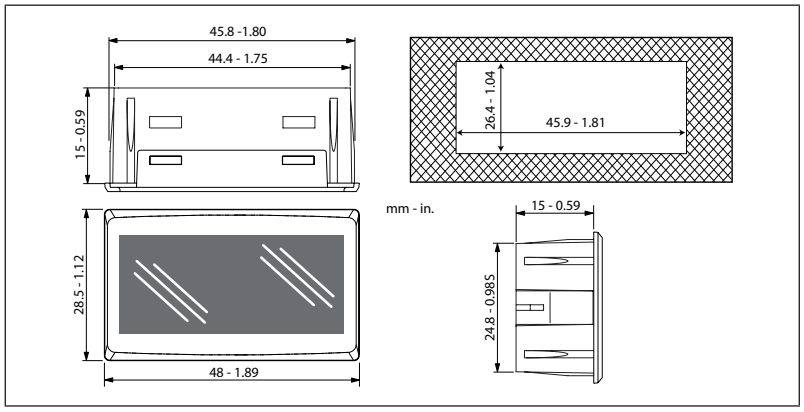

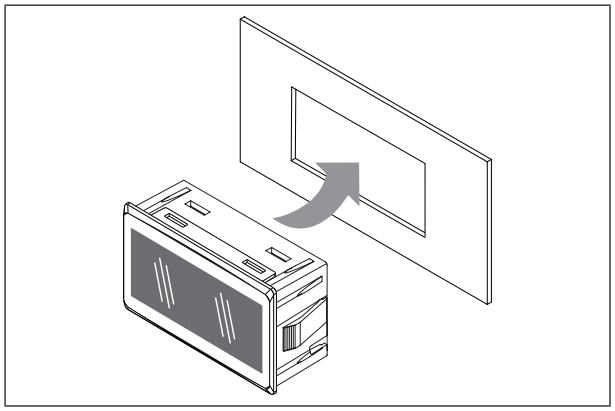

ТЕХНИЧЕСКИЕ ДАННЫЕ

Изделие соответствует положениям следующих гармонизированных Стандартов: EN 60730-1 и EN 60730-2-9

Конструкция устройства:	Электронное встроенное устройство управления
Назначение устройства:	Устройство рабочего управления (не связанного с обеспечением безопасности)
Тип действия:	1
Класс защиты оболочки:	IP20
Класс загрязнения:	2
Категория перенапряжения:	I
Номинальное импульсное напряжение:	330 В
Условия окружающей среды при эксплуатации:	Температура: -5...55 °C (23...131 °F) - Влажность: 10…90 % (без конденсата)
Условия транспортировки и хранения:	Температура: -20...80 °C (-4...176 °F) - Влажность: 10…90 % (без конденсата)
Питание:	12 В пост. тока категории SELV (безопасное сверхнизкое напряжение), подаваемое непосредственно от устройства RTX/FREE Smart (рассматриваемого в качестве источника с ограниченной мощностью менее 15 Вт)
Потребляемый ток (максимальный):	15 мА
Класс ПО:	A
Экологический класс передней панели:	Open Type

ДОПОЛНИТЕЛЬНАЯ ИНФОРМАЦИЯ

Кабель:	Кабель с разъемом для связи с устройством RTX/FREE Smart [1]
Дисплей:	Дисплей с 3 разрядами + десятичный знак
Цвет дисплея:	В зависимости от модели
Иконки:	8 в соответствии с изображениями, приведенными в разделах «Интерфейс пользователя» руководств по эксплуатации устройств RTX и FREE Smart
Зуммер:	НЕТ

[1] Длина кабеля варьируется в зависимости от модели. За информацией об имеющихся кабелях обращайтесь в коммерческий отдели компании Eliwell.

ИНТЕРФЕЙС ПОЛЬЗОВАТЕЛЯ ECNext 12 Vdc Autodetection, подсоединенный к RTX

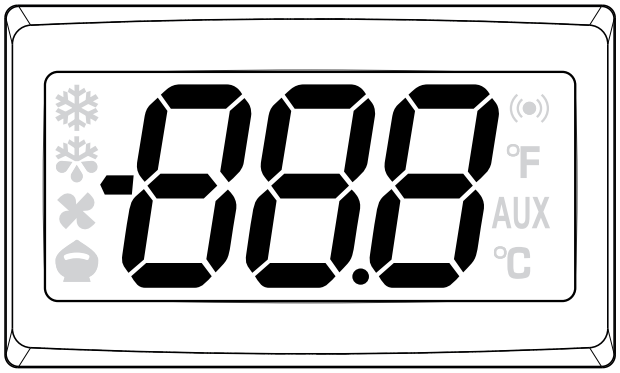

❄	Компрессор
❄	Размораживание
	Включенные вентиляторы
	Задание режима Пониженной температуры/ Экономичного
	Аварийный сигнал
°F	Визуализация в °F
AUX	Вспомог. выход
°C	Визуализация в °C

ИНТЕРФЕЙС ПОЛЬЗОВАТЕЛЯ ECNext 12 Vdc Autodetection, подсоединенный к FREE Smart

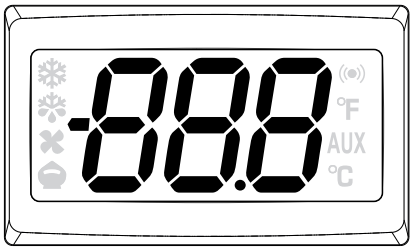

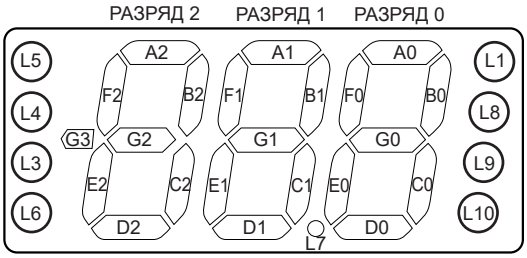

❄ = L5	= L1
❄ = L4	°F = L8
= L3	AUX = L9
= L6	°C = L10

MODBUS RTU ECNext 12 Vdc Autodetection, подсоединенный к FREE Smart

Поддерживаемые команды

03 (hex 0x03)	Чтение регистров
06 (hex 0x06)	Запись олдного регистра
16 (hex 0x10)	Щапись нескольких регистров
43 (hex 0x2B)	Чтение идентификатора устройства. **0** (hex 0x00) = Название изготовителя; **1** (hex 0x01) = Код изделия; **2** (hex 0x02) = Мдентификатор редакции маски.

Состояние светодиодов и сегментов 3 разрядов дисплея задаются с помощью Modbus в соответствии о следующей таблицей

Адрес Modbus	Read/ Write	Действие иконка/сегмент	Номер бита внутри слова (справа налево)															
			15	14	13	12	11	10	9	8	7	6	5	4	3	2	1	0
H1000	R/W	Горит непрерывным светом	-	G1	F1	E1	D1	C1	B1	A1	-	G0	F0	E0	D0	C0	B0	A0
H1001	R/W	Горит непрерывным светом	-	G3	-	L7	-	-	-	-	-	G2	F2	E2	D2	C2	B2	A2
H1002	R/W	Мигает	-	G1	F1	E1	D1	C1	B1	A1	-	G0	F0	E0	D0	C0	B0	A0
H1003	R/W	Мигает	-	G3	-	L7	-	-	-	-	-	G2	F2	E2	D2	C2	B2	A2
H1004	R/W	Горит непрерывным светом	-	-	-	-	-	L10	L9	L8	-	L6	L5	L4	L3	-	L1	-
H1005	R/W	Мигает	-	-	-	-	-	L10	L9	L8	-	L6	L5	L4	L3	-	L1	-

Другие адреса

Адрес Modbus	R/W	Описание	Един измер.	Диапазон	По умолчанию
H0001	R/W	PCH – Код модели.	шт.	0...65535	349
H0002	R/W	POLI – Код поликарбоната.	шт.	0...65535	1025
H0003	R/W	tAb - Код карты.	шт.	0...65535	1
H0036	R/W	Adr - Адрес контроллера протокола Modbus.	шт.	1...250	11
H0037	R/W	bAU - Выбор скорости передачи сигналов. **3** = 9600; **4** = 19 200; **5** = 38 400.	шт.	3/4/5	4
H0038	R/W	PtY - Задание бита четности Modbus. **1**= четный; **2**= нет; **3**= нечетный.	шт.	1/2/3	1
H0039	R/W	PtY - Задание стоп-битов Modbus. **1** = 1 бит **2** = 2 бита (только, если **PtY** = 2).	шт.	1/2	1
H1008	R	Номер MSK.	шт.	-	-
H1009	R	Номер версии.	шт.	-	-

СОЕДИНЕНИЯ ECNext 12 Vdc AUTODETECTION C RTX

СОЕДИНЕНИЕ RTX + ECNext 12 Vdc AUTODETECTION

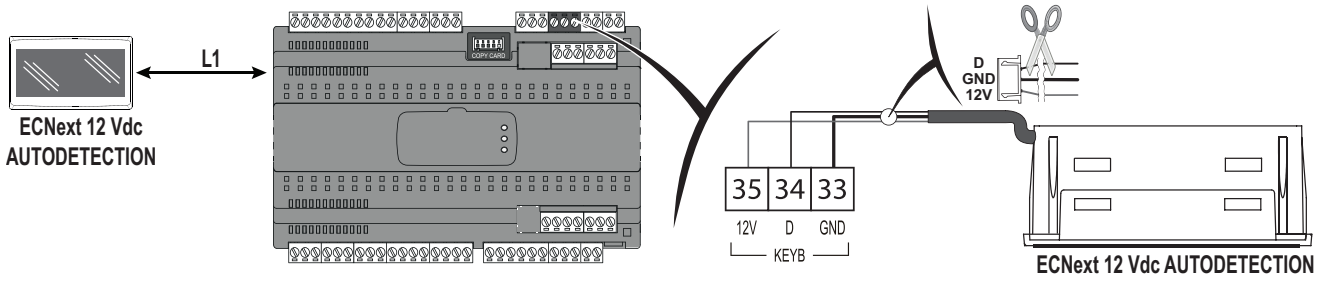

Условные обозначения: **L1** = максимум 10 м (32,81 фута).

СОЕДИНЕНИЕ RTX + KDENext + ECNext 12 Vdc AUTODETECTION

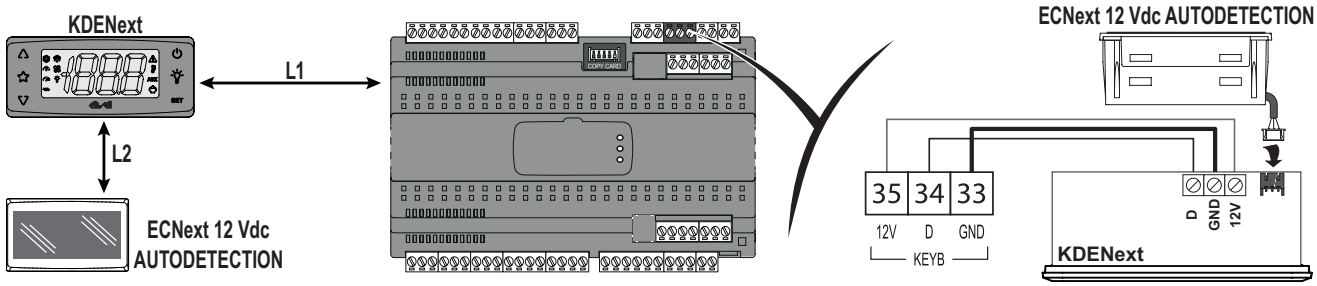

Условные обозначения: **L1+L2** = максимум 10 м (32,81 фута)

СОЕДИНЕНИЕ RTX + KDEPlus + ECNext 12 Vdc AUTODETECTION

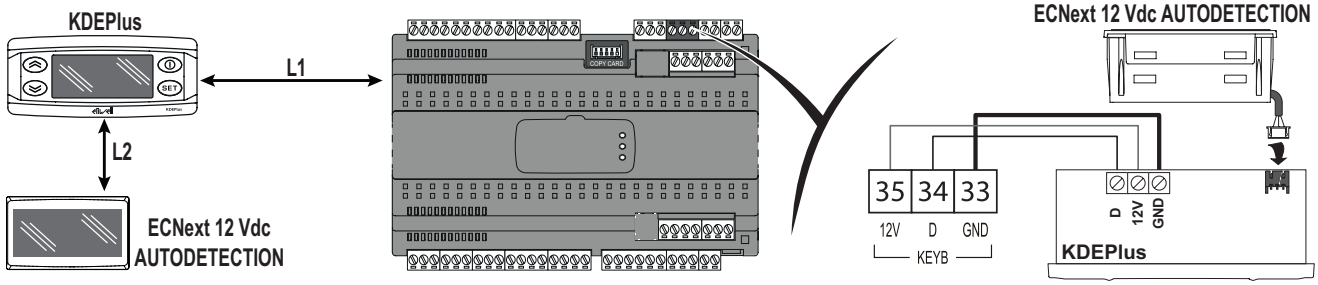

Условные обозначения: **L1+L2** = максимум 10 м (32,81 фута)

СОЕДИНЕНИЕ RTX + KDWPlus + ECNext 12 Vdc AUTODETECTION

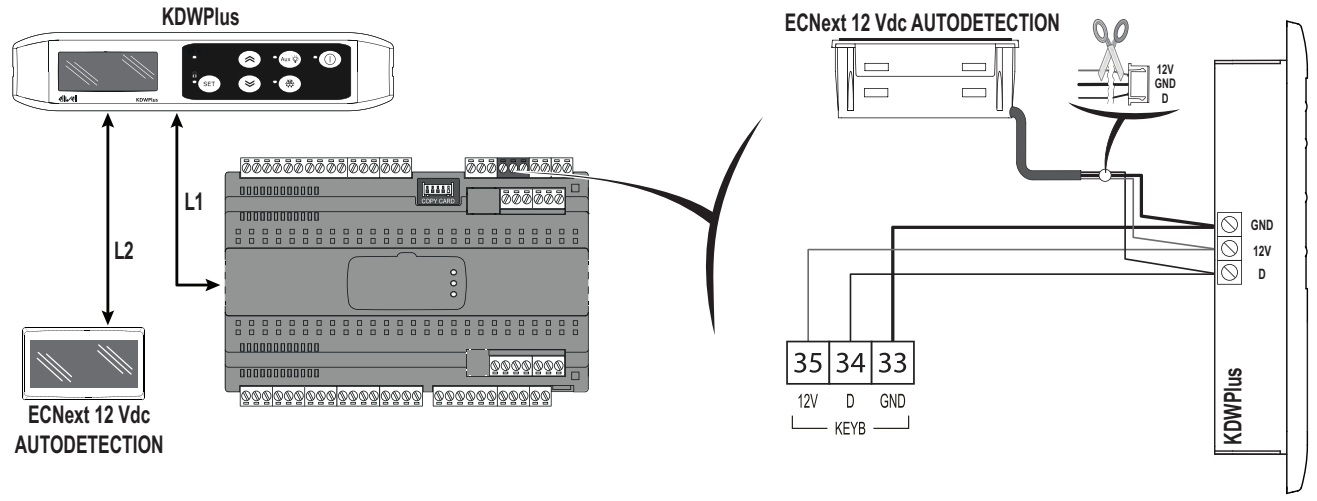

Условные обозначения: **L1+L2** = максимум 10 м (32,81 фута)

СОЕДИНЕНИЯ ECNext 12 Vdc AUTODETECTION С FREE SMART

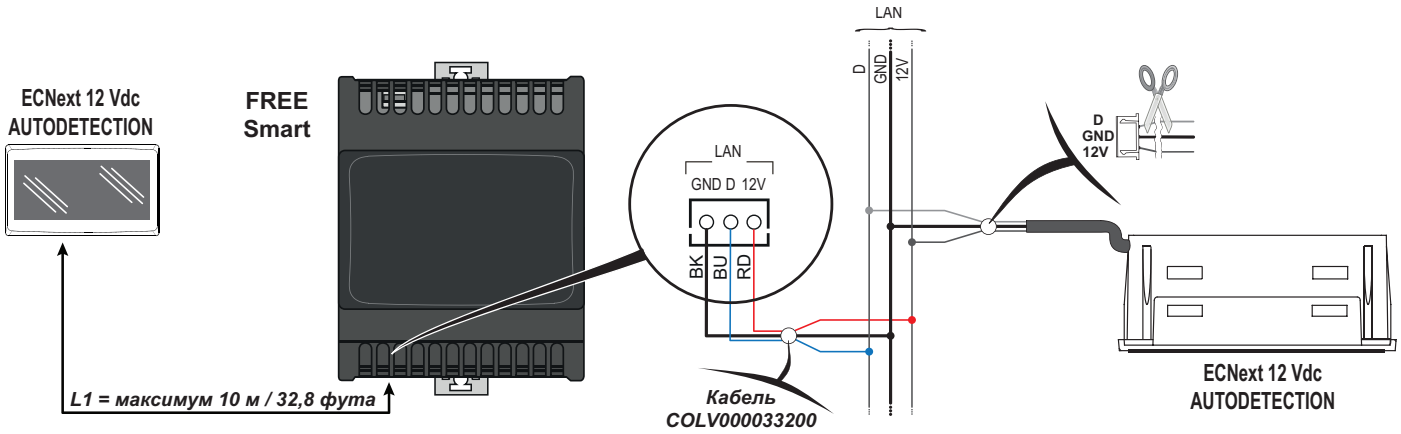

ЗАДАНИЕ АДРЕСОВ С ПОМОЩЬЮ DIP-ПЕРЕКЛЮЧАТЕЛЕЙ

Расположенный внутри устройства DIP-переключатель позволяет задавать адрес Modbus (по умолчанию: **Adr** = 11):



Dip 1	Dip 2	Значение	Заданный адрес Modbus
OFF	OFF	0	адрес **Adr** + 0.
OFF	ON	1	адрес **Adr** + 1.
ON	OFF	2	адрес **Adr** + 2.
ON	ON	3	принудительно задает адрес устройства 11.

Процедура ручного задания адресов с помощью dip-переключателей является следующей:

1. Снимите заднюю крышку устройства, поддев ее отверткой, вставленной в 4 отверстия, показанные на рисунке
2. Установите dip-переключатель на нужное значение
3. Установите на место заднюю крышку устройства, обращая внимание на правильность ее расположения, и надавите на нее до полной фиксации (до щелчка)

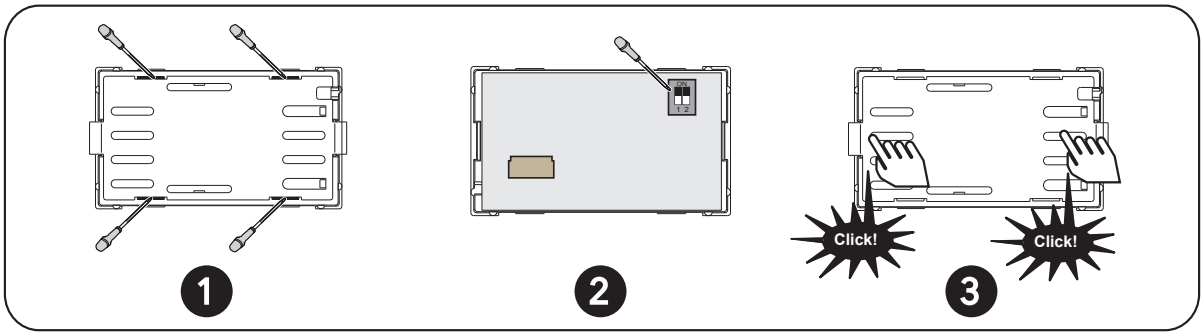

ОТВЕТСТВЕННОСТЬ И ОСТАТОЧНЫЕ РИСКИ

Установка, эксплуатация и ремонт электрического оборудования должны выполняться только квалифицированным персоналом.
Ответственность компаний Schneider Electric e Eliwell ограничивается случаями правильной и профессиональной эксплуатации изделия в соответствии с указаниями, приведенными в настоящем руководстве и других сопроводительных документах, и не распространяется на возможные повреждения, вызванные указанными ниже причинами (приведенными в качестве примеров, но не исчерпывающихся ими):

- установкой/эксплуатацией, отличными от предусмотренных, и, в частности, нарушающими требования безопасности, предусмотренные нормативами, действующими в стране установке изделия, и/или указанные в настоящем руководстве;
- эксплуатацией в составе оборудования, не обеспечивающего надлежащую защиту от поражения электрическим током, попадания воды и пыли в состоянии, существующем после выполнения монтажа;
- эксплуатацией в составе оборудования, в котором возможен доступ к опасным частям изделия без применения специальных ключей или инструментов;
- внесением несанкционированных изменений и/или модификаций в конструкцию изделия;
- установкой/эксплуатацией в составе оборудования, не соответствующего нормативам, действующим в стране установки изделия.

ОТКАЗ ОТ ОТВЕТСТВЕННОСТИ

Настоящая публикация является эксклюзивной собственностью компании Eliwell, которая налагает абсолютный запрет на его воспроизведение и разглашение его содержания без специального разрешения самой компании Eliwell. Хотя работа по составлению настоящего документ велась с максимальной тщательностью, компания Eliwell, тем не менее, не может нести какую-либо ответственность за последствия, вытекающие из его использования.
То же самое относится к любому лицу или организации, участвовавшему в составлении и редактировании данного руководства.
Компания Eliwell оставляет за собой право внесения любых изменений, относящихся как к внешнему виду изделия, так и к его функциональным характеристикам, в любой момент и без предварительного уведомления.

УСЛОВИЯ ЭКСПЛУАТАЦИИ

Разрешенное использование
Установка и эксплуатация изделия должны производиться в соответствии с предоставленными указаниями и, в частности, при нормальных условиях части, находящиеся под опасным напряжением, не должны быть доступными. Изделие должно быть надлежащим образом защищено от воды и пыли в соответствии с условиями его применения; кроме того, доступ к его внутренним частям должен быть возможен только с помощью ключа или специальных инструментов (за исключением передней панели).
Изделие пригодно для встраивания в используемое в составе холодильных систем оборудование для бытового, коммерческого и/или подобного применения, и проверено на соответствие применимым гармонизированным стандартам ЕС.

Неразрешенное использование
Любое использование, отличное от разрешенного, является запрещенным.

УТИЛИЗАЦИЯ



Оборудование (или изделие) должно утилизироваться с учетом правил раздельного сбора отходов в соответствии с действующим местным законодательством, регулирующим утилизацию отходов.

Eliwell Controls s.r.l.
Via dell'Industria, 15 • Z.I. Paludi
32016 Alpago (BL) - ИТАЛИЯ
Тел.: +39 0437 986 111

www.eliwell.com

Служба технической поддержки клиентов:
Тел.: +39 0437 986 300
E-mail: techsuppeliwell@se.com

Отдел продаж:
Тел.: +39 0437 986 100 (Italia)
Тел.: +39 0437 986 200 (altre nazioni)
E-mail: saleseliwell@se.com

СДЕЛАНО В ИТАЛИИ

ECNext 12 Vdc AUTODETECTION • RU
© 2023 Eliwell - Все права защищены.

ECNext - 12 فولت تيار مستمر الكشف التلقائي

شاشة من أجل عرض عن بُعد نقطة الضبط والقيم المقروءة من قِبل المسابير وعرض حالات الخطأ المتعلقة بها.
يمكن توصيل جهاز ECNext - 12 فولت تيار مستمر الكشف التلقائي (إذا توفر كملحق) بشكلٍ مباشر بمنفذ "**KEYB**" على الأجهزة من عائلة RTX وبمنفذ **LAN** على الأجهزة من عائلة FREE Smart.

التوصيلات الكهربائية

⚠ ⚠ خطر

خطر الصعق الكهربائي أو الانفجار أو القوس الكهربائي أو السخونة المفرطة أو الحريق

- لا تستخدم هذا الجهاز إلا مع أجهزة RTX/FREE Smart التي تقرره كملحق.
- افصل الملحق ECNext - 12 فولت تيار مستمر الكشف التلقائي من جهاز RTX/FREE Smart الذي يغذيه, أثناء مراحل التركيب و/أو التفكيك الميكانيكي.
- قم بتركيب واستخدام هذا الجهاز في كابينة ذات فئة مناسبة لبيئة الوجهة.
- لا تستخدم هذا الجهاز للوظائف الحرجة من ناحية السلامة.
- لا تقم بفك أو إصلاح أو تعديل الجهاز.

عدم اتباع هذه التعليمات قد يؤدي إلى الوفاة أو الإصابة بجروح خطيرة.

⚠ تحذير

التشغيل المعيب للجهاز الناتج عن التوصيل

يجب أن يكون مسار كابل التوصيل بين ECNext - 12 فولت تيار مستمر الكشف التلقائي و RTX/FREE Smart منفصلاً عن كابلات الطاقة والتغذية الخاصة بجهاز RTX/ FREE Smart.

عدم اتباع هذه التعليمات قد يؤدي إلى إلى الوفاة أو الإصابة الخطيرة أو إلى أضرار مادية .

إخطار

التشغيل المعيب للجهاز

افحص جميع الكابلات قبل توصيل التغذية الكهربائية.

عدم اتباع هذه التعليمات قد يؤدي إلى أضرار مادية.

⚠ **تحذير**: يمكن أن يعرضك هذا المنتج للمواد الكيميائية بما في ذلك مركبات الرصاص والمعروف عنها في ولاية كاليفورنيا بأنها تسبب السرطان والعيوب الخلقية أو غيرها من الأضرار التناسلية.

لمزيد من المعلومات، انتقل إلى: www.P65Warnings.ca.gov.

غازات تبريد قابلة للاشتعال

لا يحتوي هذا الجهاز على أي مصدر إشعال معروف. ومع ذلك، يعتمد استخدام غازات التبريد القابلة للاشتعال على عوامل كثيرة، والتي تشمل المعايير السارية التي تحددها الهيئات التنظيمية الوطنية أو وكالات الاعتماد ذات الصلة.

يتطلب استخدام المعلومات الواردة في هذه الوثيقة وتطبيقها خبرة في التصميم وتحديد المعايير/برمجة أنظمة التحكم في شبكات التبريد. أنتم فقط، أي المنتجون الأصليون للجهاز أو القائمون بالتركيب أو المستخدمون، من يمكنهم إدراك الظروف والعوامل الموجودة، بالإضافة إلى التشريعات المعمول بها في مرحلة تصميم الجهاز وتركيبه وتجهيزه وتشغيله وصيانته، أو العمليات المرتبطة بذلك. وبالتالي، أنتم فقط من يمكنهم تحديد مدى ملاءمة الأتمتة والأجهزة المرتبطة بها وما يترتب على ذلك من وسائل السلامة وأجهزة القفل التي يمكن أن تُستخدم بشكل فعال ومناسب في المواقع التي سيتم فيها تشغيل الجهاز المعني. عند اختيار أجهزة أتمتة وتحكم - وأي جهاز أو برنامج آخر مرتبط - لتطبيق معين، فإنه يجب أيضًا الأخذ في الاعتبار جميع المعايير التي تحددها الهيئات التنظيمية الوطنية أو وكالات الاعتماد ذات الصلة المعمول بها.

عند استخدام غازات تبريد قابلة للاشتعال، فإنه في مرحلة تركيب هذا الجهاز والأجهزة المرتبطة به، يلزم التحقق من الامتثال النهائي للماكينة للوائح والمعايير السارية. على الرغم من أننا نرى أن جميع الإقرارات والمعلومات الواردة هنا دقيقة وموثوق بها، إلا أنها غير مغطاة بضمان. لا تُعفي المعلومات الواردة هنا المستخدم من مسئولية إجراء اختباراته ومراجعات المطابقة الخاصة به لأي تشريع معمول به.

⚠ تحذير

الإخلال بالمعايير

تأكد من أن جميع الأجهزة المستخدمة والأنظمة المصممة تتطابق مع جميع اللوائح والمعايير المحلية والإقليمية والوطنية المعمول بها.

عدم اتباع هذه التعليمات قد يؤدي إلى إلى الوفاة أو الإصابة الخطيرة أو إلى أضرار مادية .

لا يجب إسناد صيانة وإصلاح وتركيب واستخدام الأجهزة الكهربائية إلا إلى عمالة مؤهلة. لا تتحمل Schneider Electric و Eliwell أية مسئولية بشأن أية عواقب ناتجة عن استخدام هذا المنتج.

التجميع الميكانيكي و الأبعاد

عند التعامل مع الجهاز، يلزم توخي الانتباه لتجنب الأضرار الناتجة عن تفريغ الشحنات الكهروستاتيكية. على الأخص، فإن الموصلات المكشوفة وفي بعض الحالات البطاقات المكشوفة الخاصة بالدائرة المطبوعة تكون معرضة بشدة لتفريغ الشحنات الكهروستاتيكية.

⚠ تحذير

التشغيل المعيب للجهاز بسبب الأضرار الناتجة عن تفريغ الشحنات الكهروستاتيكية

قبل التعامل مع الجهاز، قم دائمًا بتفريغ الكهرباء الساكنة من جسمك عن طريق لمس سطح مؤرض أو سجادة معتمدة مقاومة للكهرباء الساكنة.

عدم اتباع هذه التعليمات قد يؤدي إلى إلى الوفاة أو الإصابة الخطيرة أو إلى أضرار مادية .

الجهاز مُصمم للتركيب على لوح. نفِّذ ثقبًا بمقاس 45.9 × 26.4 مم (1.81 × 1.04 بوصة) وأدخل الجهاز حتى قفله.

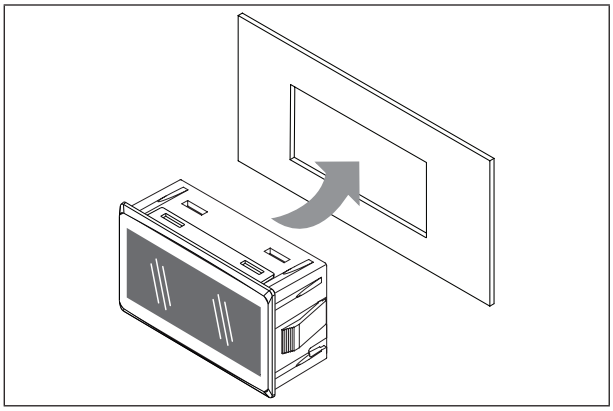

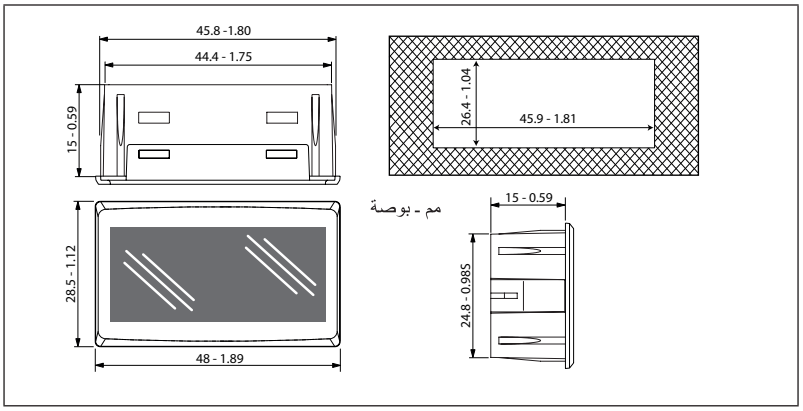

البيانات الفنية

المنتج مطابق للمعايير الموحدة التالية:	EN 60730-1 و EN 60730-2-9
تصنيع الجهاز:	جهاز تحكم إلكتروني مدمج
الغرض من الجهاز:	جهاز التحكم في التشغيل (ليس للسلامة)
نوع الإجراء:	1
درجة حماية جسم الجهاز:	IP20
درجة التلوث:	2
فئة الجهد الزائد:	I
الجهد الدافع الاسمي:	330 فولت
الشروط التشغيلية البيئية:	درجة الحرارة: 5-...55 °مئوية (23...131 °فهرنهايت) - الرطوبة: 10...90 % رطوبة متبقية (غير مكثفة)
شروط النقل والتخزين:	درجة الحرارة: 20-...80 °مئوية (4-...176 °فهرنهايت) - الرطوبة: 10...90 % رطوبة متبقية (غير مكثفة)
التغذية:	12 فولت تيار مستمر تابع SELV واردة مباشرةً من الجهاز RTX/FREE Smart (يُفترض أنه مصدر طاقة محدود أقل من 15 واط)
الاستهلاك (الأقصى):	15 مللي أمبير
فئة البرنامج:	A
التصنيف البيئي للوحة الأمامية:	النوع المفتوح

معلومات إضافية

الكابل:	كابل مع موصل للتوصيل بالجهاز RTX/FREE Smart - [1]
الشاشة:	شاشة بـ 3 أرقام + علامة
لون الشاشة:	حسب الموديل
الأيقونات:	8 على النحو الوارد في الصور في أقسام "واجهة المستخدم" من أجل RTX و FREE Smart
الصافرة:	لا

[1] يختلف طول الكابل بناءً على الموديل. اتصل بالمكتب التجاري Eliwell لمعرفة مدى توفر الكابلات.

واجهة المستخدم ECNext - 12 فولت تيار مستمر الكشف التلقائي متصل بـ RTX

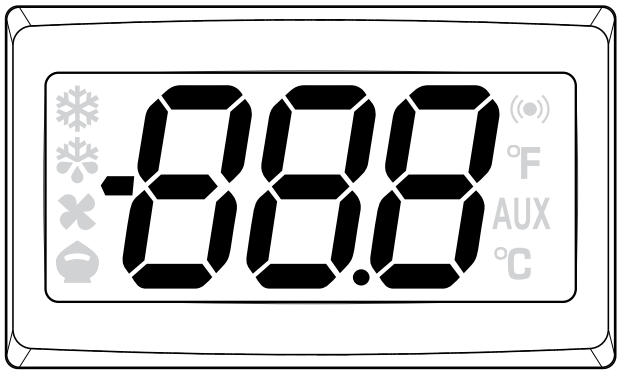

الضاغط	
إذابة الثلج	
مراوح نشطة	
ضبط منخفض / اقتصادي	
الإنذار	
العرض بوحدة °فهرنهايت	°F
مخرج مساعد	AUX
العرض بوحدة °مئوية	°C

واجهة المستخدم ECNext - 12 فولت تيار مستمر الكشف التلقائي متصل بـ FREE Smart

L1 =	L5 =
L8 = °F	L4 =
L9 = AUX	L3 =
L10 = °C	L6 =

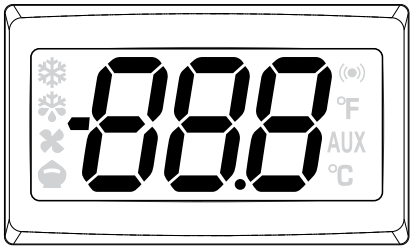

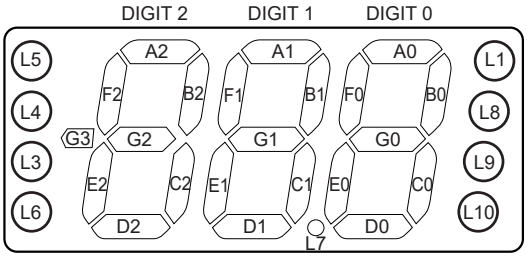

ECNext - MODBUS RTU - 12 فولت تيار مستمر الكشف التلقائي متصل بـ FREE Smart

الأوامر المدعومة

03 (hex 0x03)	قراءة السجلات
06 (hex 0x06)	كتابة سجل واحد
16 (hex 0x10)	كتابة سجلات متعددة
43 (hex 0x2B)	قراءة الرقم التعريفي للجهاز. **0** (hex 0x00) = اسم الشركة المنتجة; **1** (hex 0x01) = رمز المنتج; **2** (hex 0x02) = الرقم التعريفي لمراجعة القناع.

يمكن ضبط إضاءة مصابيح الليد وقطاعات الأرقام الثلاثة للشاشة عن طريق Modbus وفقًا للجدول التالي

عنوان Modbus	قراءة/ كتابة	الإجراء الأيقونة/المقطع	بت داخل الكلمة (من اليمين إلى اليسار)														
			15	14	13	12	11	10	9	8	7	6	5	4	3	2	1	0
H1000	R/W	مضيء	-	G1	F1	E1	D1	C1	B1	A1	-	G0	F0	E0	D0	C0	B0	A0
H1001	R/W	مضيء	-	G3	-	L7	-	-	-	-	-	G2	F2	E2	D2	C2	B2	A2
H1002	R/W	وامض	-	G1	F1	E1	D1	C1	B1	A1	-	G0	F0	E0	D0	C0	B0	A0
H1003	R/W	وامض	-	G3	-	L7	-	-	-	-	-	G2	F2	E2	D2	C2	B2	A2
H1004	R/W	مضيء	-	-	-	-	-	L10	L9	L8	-	L6	L5	L4	L3	-	L1	-
H1005	R/W	وامض	-	-	-	-	-	L10	L9	L8	-	L6	L5	L4	L3	-	L1	-

عناوين إضافية

عنوان Modbus	R/W	الوصف	وحدة القياس	النطاق	الافتراضي
H0001	R/W	PCH – رمز الموديل.	عدد	65535...0	349
H0002	R/W	POLI – رمز البولي كربونات	عدد	65535...0	1025
H0003	R/W	tAb - رمز الخريطة.	عدد	65535...0	1
H0036	R/W	Adr - عنوان وحدة تحكم بروتوكول Modbus.	عدد	250...1	11
H0037	R/W	bAU - اختيار معدل الباود. **3** = 9600؛ **4** = 19200; **5** = 38400.	عدد	3/4/5	4
H0038	R/W	PtY - اضبط بت التكافؤ Modbus. - **1**= زوجي؛ **2**= لا شيء؛ **3**= فردي.	عدد	1/2/3	1
H0039	R/W	StP - ضبط بت الإيقاف 1 = **1** .Modbus بت; **2** = 2 بت (فقط إذا كان 2 = **PtY**).	عدد	1/2	1
H1008	R	رقم MSK.	عدد	-	-
H1009	R	رقم release.	عدد	-	-

الاتصالات ECNext - 12 فولت تيار مستمر الكشف التلقائي مع RTX

الاتصال RTX - ECNext + 12 فولت تيار مستمر الكشف التلقائي

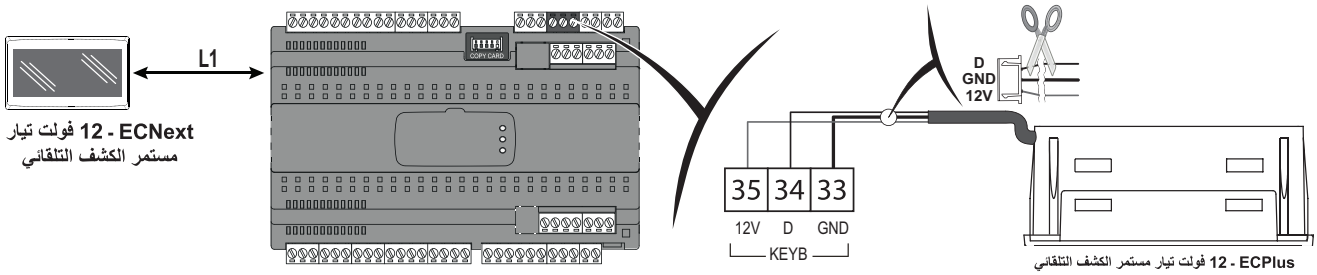

مفاتيح التفسير: **L1** = الحد الأقصى 10 متر (32,81 قدم).

الاتصال RTX - ECNext + KDENext + 12 فولت تيار مستمر الكشف التلقائي

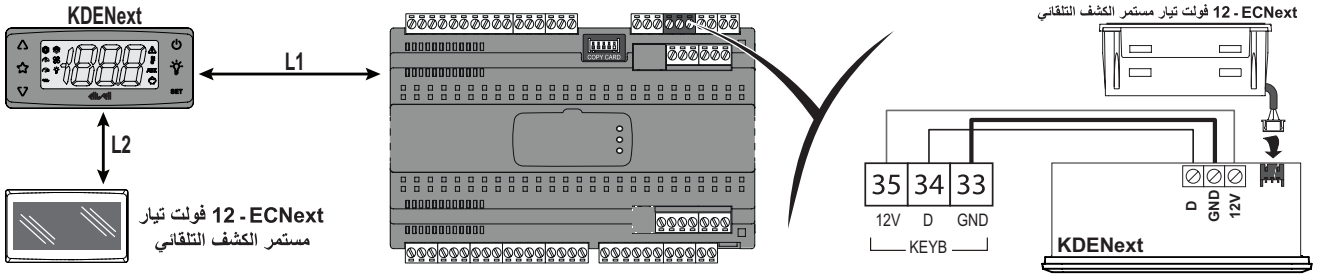

مفاتيح التفسير: **L1+L2** = الحد الأقصى 10 متر (32,81 قدم)

الاتصال RTX - ECNext + KDEPlus + 12 فولت تيار مستمر الكشف التلقائي

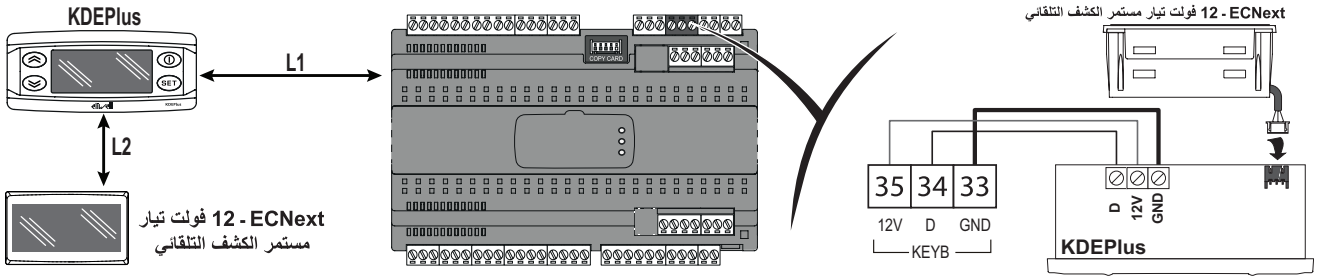

مفاتيح التفسير: **L1+L2** = الحد الأقصى 10 متر (32,81 قدم)

الاتصال RTX - ECNext + KDWPlus + 12 فولت تيار مستمر الكشف التلقائي

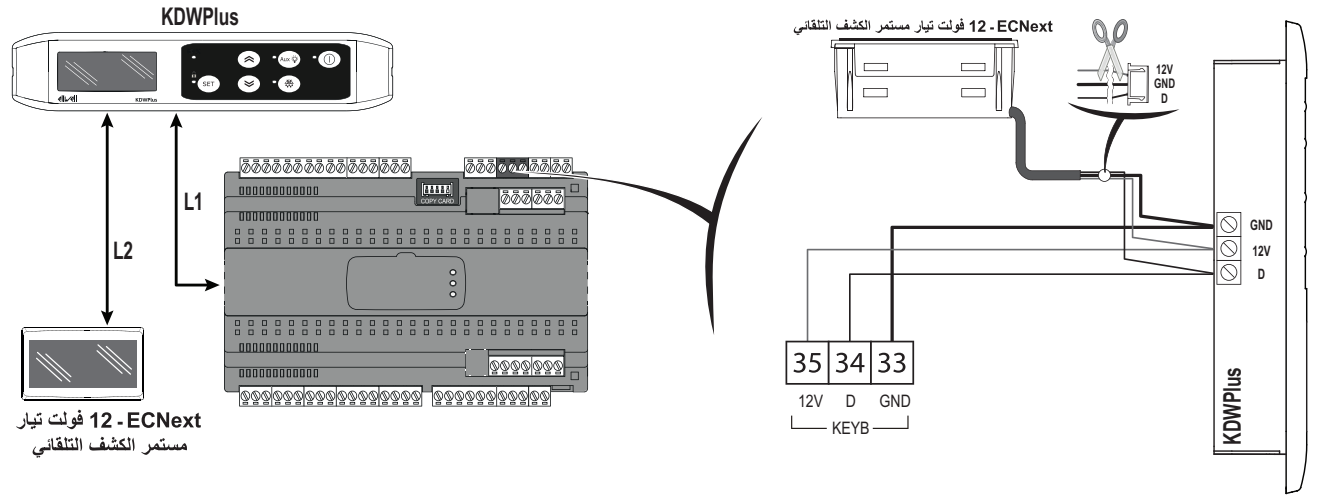

مفاتيح التفسير: **L1+L2** = الحد الأقصى 10 متر (32,81 قدم)

الاتصالات ECNext 12 فولت تيار مستمر الكشف التلقائي مع FREE SMART

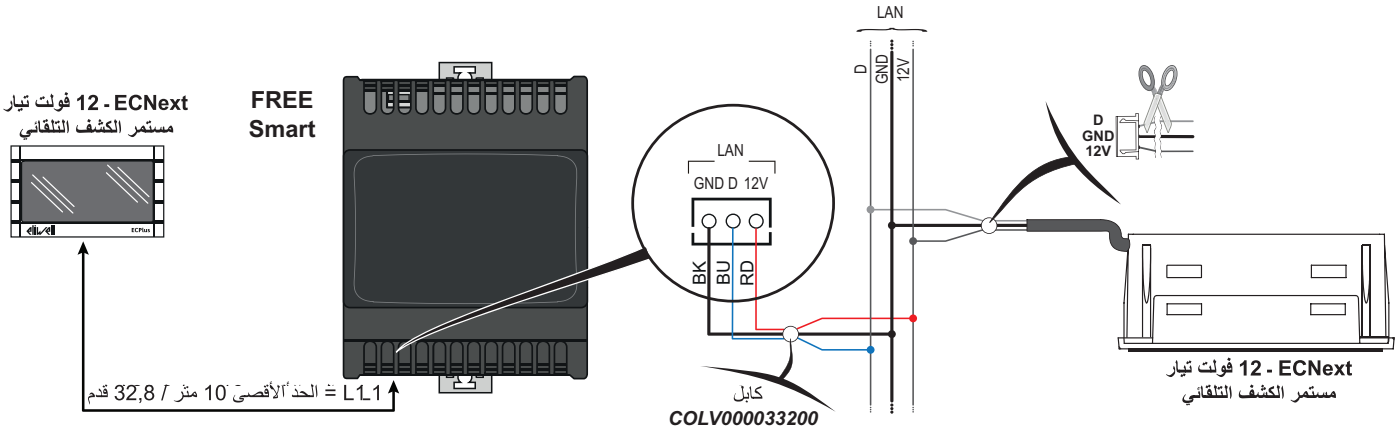

ضبط مفتاح DIP

يسمح مفتاح dip المركب داخل الجهاز بضبط عنوان Modbus (افتراضي: 11 = **Adr**):

مفتاح التبديل 1 Dip	مفتاح التبديل 2 Dip	القيمة	عنوان Modbus المضبوط
إيقاف	إيقاف	0	عنوان 0 + **Adr**.
إيقاف	تشغيل	1	عنوان 1 + **Adr**.
تشغيل	إيقاف	2	عنوان 2 + **Adr**.
تشغيل	تشغيل	3	فرض عنوان الجهاز على 11.



الإجراء الخاص بضبط مفتاح-dip يدوياً هو ما يلي:

1. أزل الغطاء الخلفي للجهاز من خلال العمل على الفتحات الأربع المبينة في الشكل
2. اضبط مفتاح-dip على القيمة المرغوب بها
3. أعد وضع الغطاء الخلفي الخاص بالجهاز مع الانتباه إلى التوجيه الصحيح و اضغط عليه حتى قفله تمامًا (نقرة)

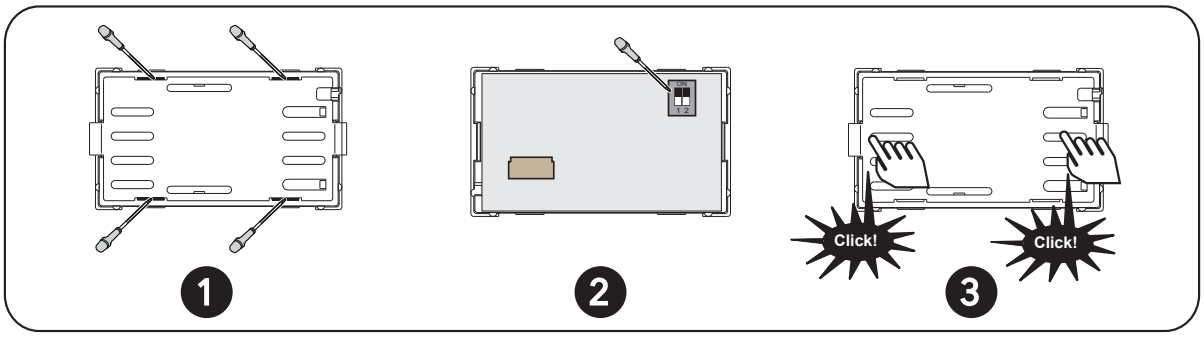

المسئولية والمخاطر المتبقية

لا يجب تركيب الأجهزة الكهربائية واستخدامها وإصلاحها إلا من قبل طاقم عمل مؤهل.
تقتصر مسئولية Schneider Electric و Eliwell على الاستخدام الصحيح والمهني للمنتج وفقًا للتوجيهات الواردة في هذه الوثيقة وفي وثائق الدعم الأخرى، ولا تمتد إلى أية أضرار ناتجة عما يلي (على سبيل المثال لا الحصر):

- التركيب/الاستخدام المختلفين عما هو منصوص عليه، وعلى وجه الخصوص، غير المطابقين لاشتراطات السلامة المنصوص عليها في اللوائح السارية في بلد تركيب المنتج و/أو الواردة في هذا الدليل؛
- الاستخدام على أجهزة لا تضمن حماية كافية ضد الصعق الكهربائي والماء والغبار في ظروف التركيب المنفذة؛
- الاستخدام على أجهزة تسمح بالدخول إلى الأجزاء الخطرة بدون استخدام آلية قفل مزودة بمفتاح أو أدوات من أجل الدخول إلى الجهاز؛
- العبث و/أو تعديل المنتج;
- التركيب/الاستخدام في أجهزة غير مطابقة للوائح السارية في بلد تركيب المنتج.

الإعفاء من المسئولية

يعد هذا المنشور ملكية حصرية لشركة Eliwell والتي تحظر قطعاً نسخه ونشره ما لم تُصرِّح بذلك صراحةً Eliwell نفسها. تم توخي جميع أشكال العناية في تنفيذ هذه الوثيقة؛ ومع ذلك، لا يجوز تحميل Eliwell أية مسئولية ناشئة عن استخدامها.
يسري الأمر نفسه على جميع الأشخاص أو الشركات المشاركة في إعداد وصياغة هذا الدليل. تحتفظ Eliwell بالحق في إدخال أي تعديل، جمالي أو وظيفي، دون إشعار مسبق وفي أي وقت.

شروط الاستخدام

الاستخدام المسموح به
يجب تركيب الجهاز واستخدامه وفقًا للتعليمات الواردة وعلى وجه الخصوص، في الظروف العادية، يجب عدم التمكن من الدخول إلى الأجزاء الخاضعة للجهد الخطر. يجب أن يكون الجهاز محميًا بدرجة كافية من الماء والغبار عند الاستخدام وكذلك لا يجب التمكن من الدخول إليه إلا باستخدام آلية قفل مزودة بمفتاح أو أدوات (باستثناء الواجهة).
الجهاز مناسب لدمجه في جهاز مخصص للاستخدام المنزلي و/أو التجاري و/أو الاستخدام المشابه في مجال التبريد وتم التحقق منه بناءً على المعايير المرجعية الأوروبية الموحدة.

الاستخدام غير المسموح به
أي استخدام غير ذلك المسموح به يُعدُّ استخداماً محظوراً بحكم الواقع.

التخلص

يجب جمع الجهاز (أو المنتج) بشكل منفصل وفقًا للوائح المحلية السارية بشأن التخلص.

Eliwell Controls s.r.l.
المقر: Via dell'Industria, 15 • Z.I. Paludi
32016 Alpago (BL) - إيطاليا
هاتف: 39+ 0437 986 111

www.eliwell.com

الدعم الفني للعملاء:
هاتف: 39+ 0437 986 300
البريد الإلكتروني: techsuppeliwell@se.com

المبيعات:
هاتف: 39+ 0437 986 100 (إيطاليا)
هاتف: 39+ 0437 986 200 (الدول الأخرى)
البريد الإلكتروني: saleseliwell@se.com

صُنع في إيطاليا

© 2023 Eliwell - جميع الحقوق محفوظة.