NSD - NEW SNAP DISK - Fixed setting pressure switches

ELECTRICAL CONNECTIONS/ CONNESSIONI ELETTRICHE

⚠ ⚠ DANGER / PERICOLO

HAZARD OF ELECTRIC SHOCK, EXPLOSION OR ARC FLASH

- Disconnect all power from all equipment including connected devices, prior to removing any covers or doors, or installing or removing any accessories, hardware, cables, or wires.
- Always use a properly rated voltage sensing device to confirm the power is off where and when indicated.
- Replace and secure all covers, accessories, hardware, cables, and wires and confirm that a proper ground connection exists before applying power to the unit.
- Use only the specified voltage when operating this equipment and any associated products.

Failure to follow these instructions will result in death or serious injury.

RISCHIO DI SHOCK ELETTRICO, ESPLOSIONE O ARCO ELETTRICO

- Mettere fuori tensione tutte le apparecchiature, inclusi i dispositivi collegati, prima di rimuovere qualunque coperchio o sportello, o prima di installare/disinstallare accessori, hardware, cavi o fili.
- Per verificare che il sistema sia fuori tensione, usare sempre un voltmetro correttamente tarato al valore nominale della tensione.
- Prima di rimettere l'unità sotto tensione rimontare e fissare tutti i coperchi, i componenti hardware, i cavi e verificare la presenza di un buon collegamento di terra.
- Utilizzare quest'apparecchiatura e tutti i prodotti collegati solo alla tensione specificata.

Il mancato rispetto di queste istruzioni provocherà morte o gravi infortuni.

GAS LEAKAGE / PERDITA GAS

⚠ ⚠ DANGER / PERICOLO

GAS LEAKAGE

- Install and use this equipment in compliance with the specifications described in the technical data section of this document.
- After installing the equipment, carry out the gas leakage test.

Failure to follow these instructions will result in death or serious injury.

PERDITA GAS

- Installare ed usare questa apparecchiatura in conformità alle specifiche descritte nella sezione dati tecnici nella presente documentazione.
- Dopo l'installazione dell'apparecchiatura effettuare il test di perdita gas (gas leakage).

Il mancato rispetto di queste istruzioni provocherà morte o gravi infortuni.

WIRING GUIDELINES/ LINEE GUIDA PER IL CABLAGGIO

Technical specifications for torque values valid for MSTB terminals models only.

Le specifiche tecniche relative alle coppie di serraggio sono valide solo per modelli con morsetti MSTB.

⚠ ⚠ DANGER / PERICOLO

LOOSE WIRING CAN RESULT IN ELECTROCUTION

Tighten the connections in compliance with the technical specifications for torque values and make sure the wiring is correct.

Failure to follow these instructions will result in death or serious injury.

UN CABLAGGIO ALLENTATO PROVOCA FOLGORAZIONE ELETTRICA

Serrare le connessioni in conformità con le specifiche tecniche relative alle coppie di serraggio e verificarne il corretto cablaggio.

Il mancato rispetto di queste istruzioni provocherà morte o gravi infortuni.

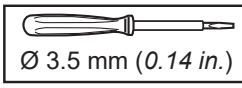

N•m	0.5...0.6
lb-in	*4.42...5.31*

⚠ WARNING / AVVERTIMENTO

POTENTIAL OF OVERHEATING AND FIRE

Do not use wire with an AWG cross-section larger than that specified in the specifications.

Failure to follow these instructions can result in death, serious injury, or equipment damage.

RISCHIO DI SURRISCALDAMENTO E INCENDIO

Non utilizzare cavi con sezione AWG maggiore di di quella specificata nei dati tecnici.

Il mancato rispetto di queste istruzioni può provocare morte, gravi infortuni o danni alle apparecchiature.

⚠ WARNING / AVVERTIMENTO

UNINTENDED EQUIPMENT OPERATION

- Do not use with loads other than those indicated in the technical data.
- Use only male and female (1/4" and 3/16") connections for Faston models.
- Use only AMP(1) compatible counterpart for dedicated models.
- Use only MSTB (screw terminal) connections for dedicated models.
- Use only minifit(1) compatible counterpart for dedicated models.

Failure to follow these instructions can result in death, serious injury, or equipment damage.

FUNZIONAMENTO ANOMALO DELL'APPARECCHIATURA

- Non utilizzare con carichi differenti da quelli indicati nei dati tecnici.
- Utilizzare esclusivamente connessioni (1/4" e 3/16") maschio e femmina per i modelli Faston.
- Utilizzare esclusivamente la controparte compatibile col modello AMP(1) per i modelli dedicati.
- Utilizzare esclusivamente connessioni MSTB (morsetti a vite) per i modelli dedicati.
- Utilizzare esclusivamente la controparte compatibile col modello minifit(1) per i modelli dedicati.

Il mancato rispetto di queste istruzioni può provocare morte, gravi infortuni o danni alle apparecchiature.

(1) refer to the technical drawing of the dedicated p/n.

(1) fare riferimento al disegno tecnico del p/n dedicato.

INSTALLATION/ INSTALLAZIONE

⚠ WARNING / AVVERTIMENTO

POTENTIAL OF OVERHEATING AND FIRE

- Keep the equipment away from direct light, rays of light and sources of light.
- Keep the equipment away from dust, humidity and heat.
- Keep the equipment away from objects radiating heat and airflows.

Failure to follow these instructions can result in death, serious injury, or equipment damage.

RISCHIO DI SURRISCALDAMENTO E INCENDIO

- Tenere l'apparecchiatura lontana da illuminazione diretta o irraggiamento della luce o fonte di illuminazione.
- Tenere l'apparecchiatura lontana da polvere, umidità, calore.
- Tenere l'apparecchiatura lontana da oggetti che irradiano calore o flussi di aria.

Il mancato rispetto di queste istruzioni può provocare morte, gravi infortuni o danni alle apparecchiature.

⚠ CAUTION / ATTENZIONE

POTENTIAL FOR OVERPRESSURE

- Observe the maximum overload (Overpressure, Pmax).
- Select the most suitable pressure switch on the basis of the nominal pressure values of the system.

Failure to follow these instructions can result in injury or equipment damage.

RISCHIO DI SOVRAPRESSIONE

- Rispettare il sovraccarico massimo (Overpressure, Pmax).
- Selezionare opportunamente il pressostato da utilizzare in base alle pressioni nominali dell'impianto.

Il mancato rispetto di queste istruzioni può provocare infortuni o danni alle apparecchiature.

DURING HANDLING AND MOUNTING / DURANTE LA MANIPOLAZIONE E IL MONTAGGIO

⚠ CAUTION / ATTENZIONE

INOPERABLE EQUIPMENT

- Do not bring the pressure switch near magnetic field for extended period.
- Do not subject the prerssure switch to impact or twisting. In case of irregular deformations please do not install.

Failure to follow these instructions can result in injury or equipment damage.

APPARECCHIATURA NON FUNZIONANTE

- Evitare di avvicinare il pressostato a campi magnetici per periodi prolungati.
- Non sottoporre il pressostato a urti o torsioni. Nel caso si riscontrassero deformazioni anomale non procedere all'installazione.

Il mancato rispetto di queste istruzioni può provocare infortuni o danni alle apparecchiature.

FLAMMABLE GAS REFRIGERANTS / GAS REFRIGERANTI INFIAMMABILI

1. NSD automatic reset quick connector SPDT and NSD for R744 (CO_2) models / NSD reset automatico 'quick connector' SPDT e NSD per modelli CO2

This equipment has been designed to operate outside of any hazardous location, and exclusive of application that generate, or have the potential to generate, hazardous atmospheres.
Only install this equipment in zones and applications known to be free, at all times, of hazardous atmospheres.

Questa apparecchiatura è stata progettata per funzionare in luoghi non pericolosi e con l'esclusione di applicazioni che generino, o possano potenzialmente generare, atmosfere pericolose. Installare questa apparecchiatura esclusivamente in zone e applicazioni notoriamente sempre esenti da atmosfere pericolose.

⚠ DANGER / PERICOLO

POTENTIAL FOR EXPLOSION

- Install and use this equipment in non-hazardous locations only.
- Do not install and use this equipment in applications capable of generating hazardous atmospheres, such as those applications employing flammable refrigerants.

Failure to follow these instructions will result in death or serious injury.

RISCHIO DI ESPLOSIONE

- Installare ed utilizzare questa apparecchiatura solo in luoghi non a rischio.
- Non installare né usare questa apparecchiatura in applicazioni in grado di generare atmosfere pericolose, quali le applicazioni che impiegano refrigeranti infiammabili.

Il mancato rispetto di queste istruzioni provocherà morte o gravi infortuni.

For information concerning the use of control equipment in applications capable of generating hazardous materials, consult your local, regional or national standards bureau or certification agency.

Per informazioni riguardanti l'uso di apparecchiature di controllo in applicazioni in grado di generare materiali pericolosi, consultare gli enti normativi nazionali o le agenzie di certificazione di pertinenza.

2. All other models / Tutti gli altri modelli

The use of flammable refrigerant gases depends on many factors, including current standards as set out by national regulatory bodies or the relevant certifying authorities.

The pressure switches (all models expect those described in section 1) have been tested in accordance with standard IEC 60079-15, and are classed as nC components (non-incendive electrical devices with protection 'n').

Conformance to IEC 60079-15 is considered sufficient, and thereby suitable, for commercial refrigeration and HVAC applications applying flammable gas refrigerants, such as R290. However, other limitations, equipment, locations and/or type of machine (refrigerators, vending machines and dispensers, bottle coolers, ice machines, Reach-Ins, etc.) may also be implicated, restricted and/or required in so doing.

The use and application of the information contained herein require expertise in the design and parameterizing/programming of HVAC and refrigeration control systems. Only you, the original equipment manufacturer, can be aware of all the conditions and factors present, and the regulations applicable, during the design, installation and setup, operation, and maintenance of the machine or related processes. Therefore, only you can determine the suitability of automation and associated equipment, and the related safeties and interlocks, which can be effectively and properly used in the locations for which the equipment is to be put into service. When selecting the automation and control equipment - and any other related equipment or software - for a particular application, the applicable standards as set out by national regulatory bodies or the relevant certifying authorities must also be taken into consideration.

You must verify, while incorporating this pressure switch, the final compliance of the machine to regulations and standards when using flammable gas refrigerants. Although all statements and information contained herein are believed to be accurate and reliable, they are presented without warranty of any kind. Information provided herein does not relieve you from the responsibility of carrying out your own tests and validations of conformance to any applicable regulations.

L'uso di gas refrigeranti infiammabili dipende da molti fattori, incluse le norme vigenti a livello locale, regionale e/o nazionale.

I pressostati (tutti i modelli esclusi quelli indicati nella sezione 1) sono stati testati secondo la norma IEC 60079-15 e classificati come componenti nC (apparecchi elettrici antiscintilla con protezione 'n').

La conformità alla norma IEC 60079-15 viene ritenuta sufficiente - e pertanto idonea - per gli impianti commerciali di refrigerazione e HVAC che utilizzano gas refrigeranti infiammabili, come ad esempio R290. Tuttavia, anche altre limitazioni, apparecchi, collocazioni e/o tipi di macchine (frigoriferi, distributori automatici ed erogatori, raffreddatori per bottiglie, macchine per il ghiaccio, armadi frigorifero per servizio self-service, ecc.) possono essere interessati, subire restrizioni e/o imposizioni.

L'utilizzo e l'applicazione delle informazioni contenute nel presente documento richiedono esperienza di progettazione e parametrizzazione/programmazione di sistemi di controllo per impianti di refrigerazione e HVAC. Soltanto voi, ovvero i produttori originali dell'apparecchiatura, potete essere coscienti delle condizioni e dei fattori presenti, nonché della normativa applicabile in fase di progettazione, installazione e allestimento, esercizio e manutenzione della macchina, o dei processi correlati. Pertanto, soltanto voi potete decidere l'idoneità dell'automazione e delle apparecchiature associate e le conseguenti sicurezze e i dispositivi di interblocco che possono essere impiegati con efficacia e adeguatezza nelle collocazioni in cui l'apparecchiatura interessata deve essere messa in servizio. Quando si scelgono le apparecchiature di automazione e controllo - e qualsiasi altra apparecchiatura o software correlati - per una particolare applicazione, si deve tenere conto anche di ogni norma definita dagi enti normativi nazionali o le agenzie di certificazione di pertinenza applicabile.

Quando si usano gas refrigeranti infiammabili, in fase di installazione di questo pressostato, occorre verificare la conformità finale della macchina ai regolamenti e alle norme vigenti. Sebbene tutte le dichiarazioni e informazioni qui contenute siano da ritenersi accurate e affidabili, non sono coperte da garanzia. Le informazioni qui fornite non esimono l'utente delle stesse dalla responsabilità di effettuare le proprie prove e convalide di conformità a qualsivoglia normativa applicabile.

⚠ WARNING / AVVERTIMENTO

REGULATORY INCOMPATIBILITY

Be sure that all equipment applied and systems designed comply with all applicable local, regional and national regulations and standards.

Failure to follow these instructions can result in death, serious injury, or equipment damage.

INCOMPATIBILITÀ NORMATIVA

Assicurarsi che tutte le apparecchiature impiegate e i sistemi progettati siano conformi a tutti i regolamenti e alle norme locali, regionali e nazionali applicabili.

Il mancato rispetto di queste istruzioni può provocare morte, gravi infortuni o danni alle apparecchiature.

Technical Data / Dati tecnici

The product complies with the following harmonized Standards / Il prodotto risulta conforme alle seguenti Norme armonizzate			EN 60730-1 / EN 60730-2-6 / EN 12263
Construction of control / Costruzione del dispositivo			Incorporated control / Dispositivo incorporato
Purpose of control / Scopo del dispositivo			Pressure operating control / Dispositivo di comando a pressione (VDE) Pressure protective control / Dispositivo di protezione a pressione (UL)
Type of action / Tipo di azione			Manual reset / Reset manuale: 2.C (UL) - 1.B (VDE) Automatic reset / Reset automatico: 2.B (UL) - 1.B (VDE)
Contacts configuration / Configurazione contatti			SPST-NO, SPST-NC, SPDT
Degree of protection by enclosure / Grado di protezione fornito dall'involucro			IP67 (versions with cable / versioni con cavo)
Pollution degree / Grado di inquinamento			3 (UL) 2 (VDE)
Overvoltage category / Categoria di sovratensione			II
Rated impulse voltage / Tensione impulsiva nominale			4'000 V (UL) 2'500 V (VDE)
Refrigerants / Refrigeranti			see List of compatible refrigerants vedi Lista dei refrigeranti compatibili
Ambient operating conditions / Condizioni operative ambientali			0…80 °C (32 ... 176 °F) (UL) 0…85 °C (32 ... 185 °F) (VDE)
Transportation and storage conditions / Condizioni di trasporto e immagazzinamento			-40 ... 60 °C (-40 ... 140 °F) (UL) -25 ... 60 °C (-13 ... 140 °F)
Temperature system Ts (Fluid temperature) / Temperatura di sistema Ts (Temperatura fluido)			-54 ... 135 °C (-65.2 ... 275 °F) for the range < 1.5 bar (22 psi) -54 ... 150 °C (-65.2 ... 302 °F) for the range 1.5 ... 55 bar (22 ... 798 psi) for the range 120...175 bar (1740...2538 psi)
Reset mode / Modalità Reset			Automatic or manual / Automatico o manuale
Momentary pressure surge (**Pmax**) / Transitorio aumento di pressione (Pmax)			1.1 x **PS**
Pressure range / Range di pressione	**Auto Reset / Reset automatico**		0.2...55 bar (2.9...798 psi)
	Manual Reset / Reset manuale		10 ... 55 bar (145 ... 798 psi)
	CO_2 Applications / Applicazioni CO_2		120...175 bar (1740...2538 psi)
Maximum pressure system **PS** / Massima pressione del sistema **PS**	CUT OUT pressure / pressione	< 1.5 bar (< 22 psi)	28 bar (406 psi)
		1.5 … ≤ 43 bar (22 ... ≤ 623 psi)	50 bar (725 psi)
		> 43 … 55 bar (> 623 ... ≤ 798 psi)	1.1 x (CUT OUT + 2)
		120 … 175 bar (1740 ... 2538 psi)	1.1 x (CUT OUT + 2)
Burst pressure test Prova di pressione di scoppio	Working range / Range di lavoro	0.2 … 55 bar (2,9 ... 798 psi)	345 bar (5000 psi)
		120…175 bar (1740 ... 2538 psi)	**Pmax** x 4
Standard electrical connection (1) / Connessioni elettriche standard (1)			Faston 6.35 mm / 0.25 in. Lead wire / Cavo da 1.0 m (3.28 ft) UL1015 (0.82 mm^2 / 18 AWG) Other electrical connection upon request / Altri tipi di collegamenti elettrici a richiesta
Standard pressure fitting / Raccordo di pressione standard			7/16-20 UNF with valve opener / con premispillo Other fittings upon request / Altri tipi di raccordo su richiesta
Approvals / Certificazioni			UL - VDE - PED category IV
			CO2 models: PED category IV
Vibration Resistance / Resistenza alle vibrazioni			8 g's at 50 to 2000 Hz / 8 g's da 50 a 2000 Hz

(1) refer to the technical drawing of the dedicated p/n.
(1) fare riferimento al disegno tecnico del p/n dedicato.

List of compatible refrigerants / Lista dei refrigeranti compatibili

Refrigerant number	Safety Group	Refrigerant number	Safety Group	Refrigerant number	Safety Group	Refrigerant number	Safety Group
R1224yd(Z)	A1	R449B	A1	R1132a	A2	R454B	A2L
R1233zd	A1	R449C	A1	R419B	A2	R454C	A2L
R1234zd	A1	R450A	A1	R439A	A2	R455A	A2L
R1336mzz(E)	A1	R452A	A1	R440A	A2	R457A	A2L
R1336mzz(Z)	A1	R452C	A1	R462A	A2	R459A	A2L
R13I1	A1	R453A	A1	R465A	A2	R459B	A2L
R134a	A1	R454A	A1	R512A	A2	R467A	A2L
R404A	A1	R456A	A1	R1234yf	A2L	R468A	A2L
R407C	A1	R458A	A1	R1234ze	A2L	R516A	A2L
R407F	A1	R460A	A1	R32	A2L	R290	A3
R407G	A1	R460B	A1	R123	A2L	R436C	A3
R407H	A1	R460C	A1	R444A	A2L	R441A	A3
R407I	A1	R461A	A1	R444B	A2L	R443A	A3
R410A	A1	R463A	A1	R445A	A2L	R511A	A3
R417B	A1	R464A	A1	R446A	A2L	R600a	A3
R417C	A1	R507	A1	R447A	A2L	R1150	A3
R422E	A1	R513A	A1	R447B	A2L	R170	A3
R442A	A1	R513B	A1	R451A	A2L	R514A	B1
R448A	A1	R515A	A1	R451B	A2L	R1130(E)	B1
R449A	A1	R515B	A1	R452B	A2L	R744	A1

Automatic reset models SPST with quick connector: tested as enclosed-break-device according to IEC/EN 60079-15:2010, Clause 22.4, Group IIA for a resistive load of 6 A.
Manual reset models / Automatic Reset models with lead wire: Tested as sealed device according to IEC 60079-0:2017, Clause 26.5 and IEC 60079-15:2017, Clause 9 and 12.
Modelli a riarmo automatico SPST con connettore rapido: testato come dispositivo di interruzione in cella chiusa secondo IEC / EN 60079-15: 2010, Clausola 22.4, Gruppo IIA per un carico resistivo di 6 A.
Modelli a riarmo manuale / Modelli a riarmo automatico con cavo: Testato come dispositivo sigillato secondo IEC 60079-0: 2017, Clausola 26.5 e IEC 60079-15: 2017, Clausole 9 e 12.

CONTACT CONFIGURATION / CONFIGURAZIONE CONTATTI

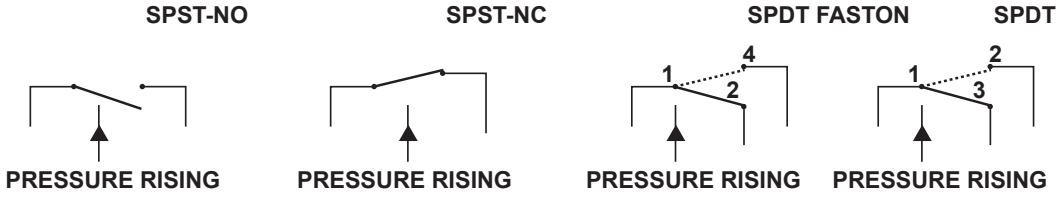

Fig. 1.

LOAD FEATURES / CARATTERISTICHE CARICHI

Models Modelli	Contact Type Tipo di contatto	Reset	UL		VDE	
			(en)	(it)	(en)	(it)
NSDM	SPST	Manual Reset Reset Manuale	Operating control: 3 A inductive 250Vac 125 VA 24 Vac pilot duty 375 VA 120/240 Vac pilot duty Protective control: 6FLA 36LRA 120/240 Vac	Dispositivo di comando: 3 A induttivi 250 Vac 125 VA 24 Vac pilot duty 375 VA 120/240Vac pilot duty Dispositivo di protezione: 6FLA 36LRA 120/240 Vac	6 A resistive 125/250 Vac	6 A resistivi 125/250 Vac
NSDM2	SPDT	Manual Reset Reset Manuale	Protective control: NC: 6FLA 36LRA 250 Vac NO: 3FLA 18LRA 250 Vac	Dispositivo di protezione: NC: 6FLA 36LRA 250 Vac NO: 3FLA 18LRA 250 Vac	NC: 6A resistive 125/250 Vac NO: 3A resistive 125/250 Vac	NC: 6A resistivi 125/250 Vac NO: 3A resistivi 125/250 Vac
NSD01H NSD03H NSD01L NSD03L	SPST	Automatic Reset Reset Automatico	Protective control: 6A inductive 250 Vac 3A resistive 36 Vdc 125 VA 24 Vac pilot duty 375 VA 120/240 Vac pilot duty 6FLA 36LRA 120/250 Vac	Dispositivo di protezione: 6A induttivi 250 Vac 3A resistivi 36 Vdc 125 VA 24 Vac pilot duty 375 VA 120/240 Vac pilot duty 6FLA 36LRA 120/250 Vac	6 A resistive 250 Vac	6 A resistivi 250 Vac
NSDCA			Operating control: 6A inductive 250 Vac	Dispositivo di comando: 6A induttivi 250 Vac	-	-
NSD01H2 NSD03H2 NSD01L2 NSD03L2	SPDT	Automatic Reset Reset Automatico	Protective control: NC: 6A resistive 120/250 Vac NO: 3A resistive 120/250 Vac NC: 6FLA 36LRA 120/250 Vac NO: 3FLA 18LRA 120/250 Vac	Dispositivo di protezione: NC: 6A resistivi 120/250 Vac NO: 3A resistivi 120/250 Vac NC: 6FLA 36LRA 120/250 Vac NO: 3FLA 18LRA 120/250 Vac	NC: 6 A resistive 125/250 Vac NO: 3 A resistive 125/250 Vac	NC: 6 A resistivi 125/250 Vac NO: 3 A resistivi 125/250 Vac

INSTALLATION INSTRUCTION AND FASTENING TORQUE / ISTRUZIONI D'INSTALLAZIONE E COPPIA DI FISSAGGIO

Pressure connection of the control must always be located on the top side of the refrigerant line. The control device pressure head must be tilted to an angle between the 10 o'clock and 14 o'clock positions, as indicated in figure 2. In this way it reduces the risk of residues of oil inside the sensing element, that could generate malfunctions of the controller /

Il dispositivo di controllo pressione deve essere posizionato sempre sul lato superiore della linea del refrigerante. La presa di pressione del dispositivo di controllo deve rispettare un'inclinazione compresa tra ore 10 ed ore 14 come indicato in figura 2. In tal modo si riduce la possibilità di deposito di olio all'interno dell'elemento sensibile, che potrebbe dare luogo a malfunzionamento del controllore.

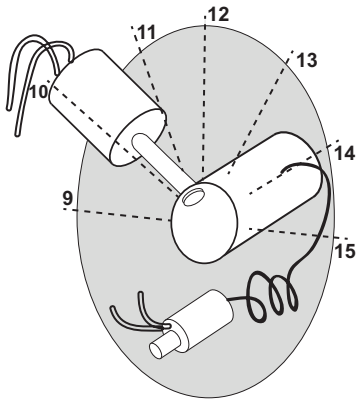

Fig. 2.

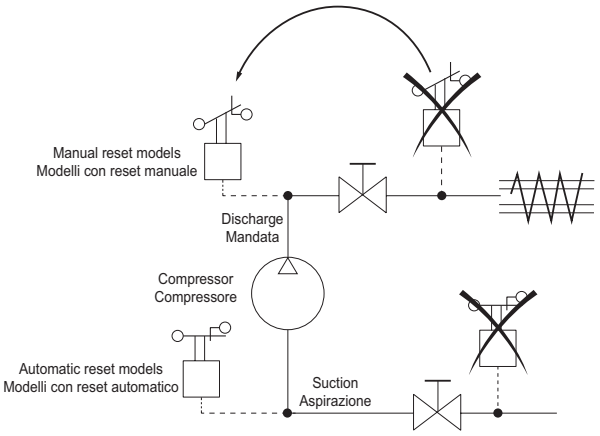

For models with a threaded fitting, the fixing torque should be between 13.5 and 15 Nm (119.48 and 132.76 lb-in) /
Per i modelli con fitting filettato, la coppia di fissaggio deve essere compresa tra 13.5 e 15 Nm (119,48 e 132,76 lb-in).

⚠ WARNING / AVVERTIMENTO

UNINTENDED EQUIPMENT OPERATION

- Do not tighten the flare nuts on the pressure joints to a value above the maximum specified torque.
- Use one or two keys (depending on the type of connector) to apply the tightening torque.
- Do not use the pressure switch body as a tightening application point.
- Make sure the soldering areas are free from oxidised material.
- Install controls pressure away from the compressor discharge.

Failure to follow these instructions can result in death, serious injury, or equipment damage.

FUNZIONAMENTO ANOMALO DELL'APPARECCHIATURA

- Non serrare oltre la coppia di fissaggio massima specificata i dadi a cartella sui raccordi dei giunti di pressione.
- Utilizzare una o due chiavi (secondo il tipo di attacco) per applicare la coppia di serraggio.
- Non usare il corpo del pressostato come punto di applicazione del serraggio.
- Verificare che le zone di saldatura siano prive di ossido.
- Installare i controllori di pressione lontani dalla mandata del compressore.

Il mancato rispetto di queste istruzioni può provocare morte, gravi infortuni o danni alle apparecchiature.

NOTICE / AVVISO

LOSS OF CALIBRATION

- Do not aim torch toward the plastic body of the control.
- In models for soldering, protect the device pipe with a damp cloth and/or cooling gel.
- Solder for a maximum of 15 seconds (with a damp cloth and/or cooling gel).
- Do not exceed 100°C (212°F) when soldering the areas adjacent to the pressure switch body.
- Do not reduce the length of the copper pipe to less than 35 mm (1.38 in.).
- The torch tip should be held away from the surface of the work.
- Keep the soldering iron moving during manual soldering.
- Use a multiple torch.
- A pressure reducer (reductor) must be used when testing and operating the pressure control with working pressure below 10 bar (145 psi) to avoid high pressure punch over 17.2 bar (250 psi).
- A pressure reducer must be used when testing and operating the pressure control with working pressure ranging from 10 to 55.1 bar (145 psi to 800 psi) to avoid high pressure punch over 55.1 bar (800 psi).

Failure to follow these instructions can result in equipment damage.

PERDITA DI TARATURA

- Non rivolgere il cannello verso il corpo in plastica del dispositivo di controllo.
- Nei modelli a saldare proteggere il tubo del dispositivo con un panno umido e/o gel raffreddante.
- Saldare per un periodo non superiore ai 15 secondi (con panno umido e/o gel raffreddante).
- Non superare i 100 °C (212 °F) in fase di saldatura nelle zone adiacenti al corpo pressostato.
- Non ridurre la lunghezza del tubo in rame a meno di 35 mm (1,38 in.).
- La punta del cannello deve essere tenuta lontano dalla superficie del pezzo.
- Tenere il cannello in movimento durante la brasatura manuale.
- Utilizzare un cannello a fiamma multipla.
- Utilizzare un riduttore di pressione durante i test ed il funzionamento dei pressostati con pressione di esercizio inferiore a 10 bar (145 psi), evitare colpi di pressione oltre 17.2 bar (250 psi).
- Utilizzare un riduttore di pressione durante i test e durante il funzionamento dei pressostati con pressione di esercizio compresa tra 10 e 55.1 bar (145 e 800 psi), evitare colpi di pressione oltre 55.1 bar (800 psi).

Il mancato rispetto di queste istruzioni può provocare danni all'apparecchiatura.

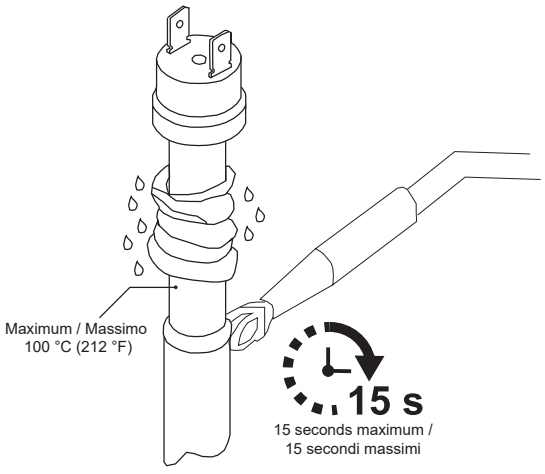

Fig. 3.

LIABILITY AND RESIDUAL RISK / RESPONSABILITÀ E RISCHI RESIDUI

Electromechanical equipment should be installed, operated, serviced, and maintained only by qualified personnel. No responsibility is assumed by Schneider Electric nor Eliwell for any consequences arising out of the use of this material.

The liability of Schneider Electric and Eliwell is limited to the correct and professional use of the product according to the directives referred to herein and in the other supporting documents, and does not cover any damage (including but not limited to) the following causes:

- unspecified installation/use and, in particular, in contravention of the safety requirements of the legislation in force in the country of installation and/or specified in this document;
- use on equipment which does not provide adequate protection against electrocution, water and dust in the actual installation conditions;
- use on equipment allowing access to dangerous parts without having to use a keyed or tooled locking mechanism to access the equipment;
- tampering with and/or modifying the product;
- installation/use in system not complying with current standards and regulations.

Le apparecchiature elettromeccaniche devono essere installate, usate e riparate solo da personale qualificato. Schneider Electric e Eliwell non si assumono nessuna responsabilità per qualunque conseguenza derivante dall'uso di questo materiale.

La responsabilità di Schneider Electric e Eliwell è limitata all'uso corretto e professionale del prodotto secondo le direttive contenute nel presente e negli altri documenti di supporto, e non è estesa a eventuali danni causati da quanto segue (in via esemplificativa ma non esaustiva):

- installazione/uso diversi da quelli previsti e, in particolare, difformi dalle prescrizioni di sicurezza previste dalle normative vigenti nel paese di installazione del prodotto e/o date con il presente manuale;
- uso su apparecchi che non garantiscono adeguata protezione contro la scossa elettrica, l'acqua e la polvere nelle condizioni di montaggio realizzate;
- uso su apparecchi che permettono l'accesso a parti pericolose senza l'uso di un meccanismo di bloccaggio a chiave o di utensili per accedere all'apparecchiatura;
- manomissione e/o alterazione del prodotto;
- installazione/uso in impianti non conformi alle norme e disposizioni di legge vigenti.

CONDITION OF USE / CONDIZIONI D'USO

Permitted use

The equipment must be installed and used in accordance with the instructions provided. In particular, parts carrying dangerous voltages must not be accessible under normal conditions. The equipment must be adequately protected from water and dust with regard to the application, and must only be accessible using tools or a keyed locking mechanism (with the exception of the front panel). The equipment is suitable for use in household refrigeration appliances and/or similar equipment and has been tested in accordance with the harmonized European reference standards.

Improper use

Any use other than that expressly permitted is prohibited.

Uso consentito

L'apparecchiatura dovrà essere installato e usato secondo le istruzioni fornite ed in particolare, in condizioni normali, non dovranno essere accessibili parti a tensione pericolosa. L'apparecchiatura dovrà essere adeguatamente protetto dall'acqua e dalla polvere in ordine all'applicazione e dovrà altresì essere accessibile solo con l'uso di un meccanismo di bloccaggio a chiave o di utensili.

Il dispositivo è idoneo ad essere incorporato in un apparecchio per uso domestico, commerciale e/o similare nell'ambito della refrigerazione ed è stato verificato sulla base delle norme armonizzate europee di riferimento.

Uso non consentito

Qualsiasi uso diverso da quello consentito è di fatto vietato.

DISPOSAL / SMALTIMENTO

The appliance (or the product) must be disposed of separately in compliance with the local standards in force on waste disposal.

L'apparecchiatura (o il prodotto) deve essere oggetto di raccolta separata in conformità alle vigenti normative locali in materia di smaltimento dei rifiuti

INFORMATION / INFORMAZIONI

Eliwell Controls s.r.l.
Via dell'Industria, 15 • Zona Industriale Paludi •
32016 Alpago (BL) ITALY
T: +39 0437 986 111
T: +39 0437 986 100 (Italy)
T: +39 0437 986 200 (other countries)
E: saleseliwell@se.com
Technical helpline: +39 0437 986 300
E: techsuppeliwell@se.com

www.eliwell.com

DATE OF PRODUCTION
The date of production is shown on the device label, indicating the year, month and day of production (YYMMDD).

DATA DI PRODUZIONE
La data di produzione è riportata sull'etichetta del dispositivo indicando anno, mese e giorno di produzione (AAMMGG).

MADE IN CHINA

UK Authorized Representative:
Schneider Electric Limited
Stafford Park 5
Telford, TF3 3BL
United Kingdom

© 2022 Eliwell. "All Rights Reserved"