eliwell
by Schneider Electric

9IS5437812

EWRC 300/500/5000 NT

أجهزة تحكم في مخازن ووحدات التبريد



العربية

QUICK START (البدء السريع)

⚠⚠ خطر

خطر التعرض للصدمة الكهربائية أو للانفجار أو القوس الكهربائي

- افصل جميع الأجهزة عن التيار الكهربائي، بما في ذلك الأجهزة المتصلة، قبل إزالة أي غطاء أو نافذة أو قبل تركيب/تفكيك أية ملحقات أو معدات أو كابلات أو أسلاك.
- للتحقق من أن النظام مفصول عن التيار الكهربي استخدم دائما الفولتمتر المعاير بطريقة صحيحة على القيمة الاسمية للتيار.
- قبل البدء في توصيل الجهاز بالتيار الكهربي قم بتركيب وتثبيت جميع الأغطية ومكونات وأدوات التشغيل والكابلات.
- تحقق من وجود طرف تأريض فعال لجميع الأجهزة والمكونات التي تحتاج إلى ذلك.
- استخدم هذا الجهاز وجميع المنتجات المتصلة به فقط بالفلطية الموضحة.
- يُرجى الالتزام التام بجميع قواعد الوقاية من الحوادث وبتوجيهات الأمان والسلامة المحلية المعمول بها في هذا الشأن.

إن عدم الامتثال لهذه التعليمات قد يسبب الوفاة أو حوادث خطيرة.

⚠ خطر

خطر ارتفاع درجة الحرارة ونشوب الحريق

- لا تستخدم هذه الأجهزة مع أحمال مختلفة عن تلك المحددة في البيانات الفنية.
- لا تتجاوز التيار الأقصى المسموح به؛ في حالة الأحمال الزائدة، استخدام موصل بقدرة مناسبة.

إن عدم الامتثال لهذه التعليمات قد يسبب الوفاة أو حوادث خطيرة.

⚠ تحذير!

التشغيل غير العادي للجهاز

- كابلات الإشارة (المسابر والمداخل الرقمة ومداخل الاتصال ووصلات التغذية المتعلقة بها) وكابلات توصيل التيار الكهربي وتغذية الجهاز يجب تمريرها في خطوط منفصلة عن بعضها البعض.
- كل تركيب خاص بهذا الجهاز يجب أن يتم اختباره تشغيليًا بشكل منفرد وشامل وذلك للتحقق من عمل هذا التركيب على النحو الصحيح قبل بدء إدخاله في نظام الخدمة المتكامل مع باقي التركيبات.

إن عدم الالتزام بهذه التعليمات قد يؤدي إلى الوفاة أو حوادث خطيرة أو أضرار في الممتلكات.

⚠ تحذير!

تشغيل الجهاز به خلل ناتج عن أضرار جراء شحنات كهروستاتيكية

قبل التعامل مع الجهاز، قم دائمًا بتفريغ الكهرباء الإستاتيكية من الجسم عن طريق لمس سطح وصلة أرضية أو سجادة صغيرة ضد الكهرباء الإستاتيكية مطابقة قانونيًا.

إن عدم الالتزام بهذه التعليمات قد يؤدي إلى الوفاة أو حوادث خطيرة أو أضرار في الممتلكات.

ملاحظة: يجب تركيب الأجهزة الكهربائية واستخدامها وإصلاحها فقط على يد فنيين متخصصين ومعتمدين. لا تتحمل Schneider Electric و Eliwell أية مسؤولية عن أية نتائج قد تنجم عن استخدام هذا المنتج.
الشخص المؤهَّل هو الشخص الذي لديه الكفاءات والمعارف التي تجعله على دراية بمكوّنات الأجهزة الكهربائية وبطبيعة عملها وبكيفية تركيبها، كما أنّه هو الشخص الذي حصل على التأهيل المُناسِب في مجال الأمان والسلامة والذي يجعله قادرًا على التعرُّف على الأخطار ذات الصِلة وعلى كيفية تجنّبها وتحاشيها.

HACCP MODULE - موديلات ••••••••••• RCN

إنذار

جهاز لا يعمل

قمن أجل التوصيل بالخط التسلسلي TTL، استخدم كابلات لا يقل طولها عن 1 متر (3.28 قدم).

دم اتباع هذه التعليمات قد يؤدي إلى أضرار مادية.

ملاحظة: للحصول على معلومات بشأن الكابلات اللازم استخدامها مع HACCP MODULE، توجه إلى الممثل المحلي لـ ELIWELL.

غازات التبريد القابلة للاشتعال

تم تصميم هذا الجهاز للعمل خارج أي موقع خطير، وتُستثنى من ذلك التطبيقات التي تولِّد أو لديها القدرة على توليد أجواء خطيرة. قم بتركيب هذا الجهاز فقط في المناطق وفي التطبيقات التي تكون خالية من الأجواء الخطرة في أي وقت.

⚠ خطر

خطر الانفجار

- قم بتركيب هذا الجهاز واستخدمه فقط في الأماكن غير المعرضة للخطر.
- لا تقم بتركيب هذا الجهاز ولا تستخدمه في التطبيقات التي تنتج أجواء خطيرة، مثل التطبيقات التي تستخدم سوائل تبريد قابلة للاشتعال.

إن عدم الامتثال لهذه التعليمات قد يسبب الوفاة أو حوادث خطيرة.

للحصول على معلومات تتعلق باستخدام معدات التحكم في التطبيقات التي تولد مواد خطرة ، استشر الهيئات التنظيمية الوطنية أو وكالات إصدار الشهادات ذات الصلة.

تقديم

تدير سلسلة **Coldface EWRC 300/500/5000 NT** وظائف مخازن التبريد الثابتة والتي تعمل بالمراوح للتحكم في درجة الحرارة. يتحكم الجهاز في تطبيقات التبريد السلبي والإيجابي، ويقوم بإدارة مبخِّر مزدوج ومراوح المكثف.
يقوم **Coldface** بتوفير 3 أو 5 مرحلات قابلة للضبط على أساس الموديل، 2(3) مداخل رقمية قابل للضبط بمنفذ صغير أو غيره. تتوفر موديلات بتوقيت وبتقويم سنوي وتسجيل لحالات HACCP.
التوصيل بنظام Modbus / **System** يكون ممكناً عن طريق **النموذج plug-in RS-485** الاختياري.
يسمح الوعاء بتركيب جهاز أو أكثر من الأجهزة الكهروميكانيكية حسب الموديل.
تحتوي هذه الوثيقة، في حجمها المختصر، على المعلومات الأساسية عن الموديلات القياسية
EWRC 300/500/5000 NT. للحصول على المزيد من المعلومات وإعدادات التهيئة والتكوين المتنوعة، راجع دليل الاستخدام الكامل الذي يحمل الرمز **0258•9MA** والذي يمكن تحميله من الموقع الإلكتروني **www.eliwell.com**.

إجراء التركيب

ملاحظة: خطوات إجراء عامة لكافة الموديلات.

1) أزل الغطاء وقم بتنفيذ الثقوب الخاصة بحلقات تمرير وتثبيت الكابلات (على الأقل ثُقب لكابلات التيار وآخر لكابلات الإشارة).
ملاحظة: بشأن الموديلات 300/500 استخدم قالب الثقب الواردة في الصندوق.

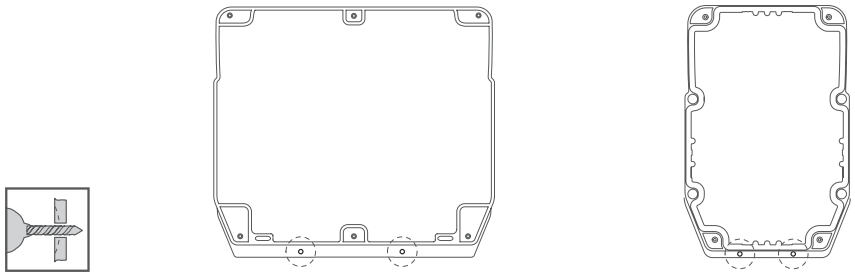

2) قم بتنفيذ الثقوب في المناطق المنصوص عليها بالخلف من أجل تثبيت ظهر اللوحة على الحائط .

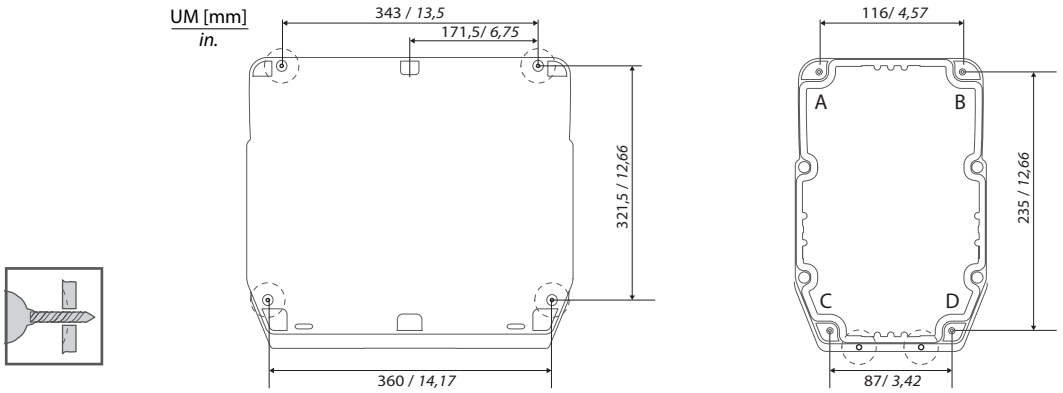

3) ثبّت الجزء السفلي على الحائط باستخدام الأربعة براغي (لا تأتي مع الجهاز) الملائمة لسُمك الحائط.
ملاحظة: يمكن على الموديلات 300/500 وضع أغطية البراغي TDI20 (لا تأتي مع الجهاز) على أماكن التثبيت على الحائط بهدف عدم التأثير على درجة الحماية IP.

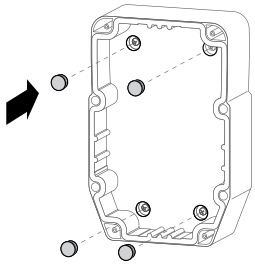

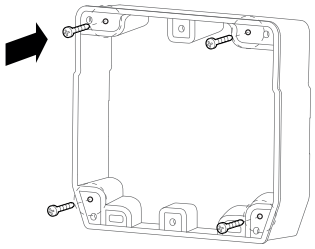

---

4) أدخلالمفصلات من أجل تثبيت الغطاء.

EWRC 5000
ضع غطاء اللوحة على الجزء السفلى مع العمل على التصاقه بحشوة إحكام الغلق المحيطية ثم، مع الاستمرار في سند الغطاء، أدخل المفصلتين الموجودتين مع الجهاز في الثقوب المخصصة لهما مع الضغط عليهما حتى سماع نقرة التركيب.

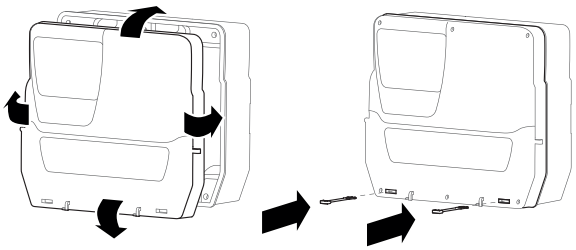

EWRC 300/500
أدخل المفصلات المرفقة في الأماكن المخصصة لها على الجانب الأيمن أو الأيسر من اللوحة ثم اربط براغي التثبيت الخاصة بها لحجزها.

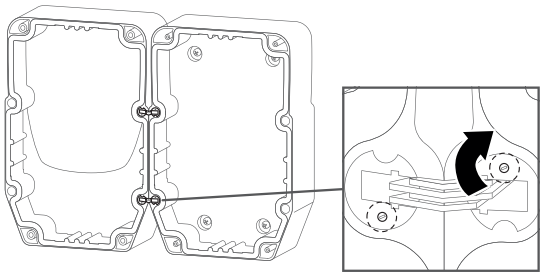

---

5) أغلق الغطاء وثبّته بواسطة المسامير الواردة.

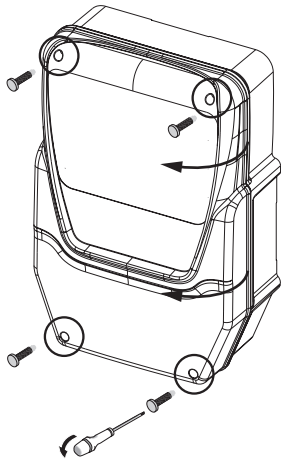

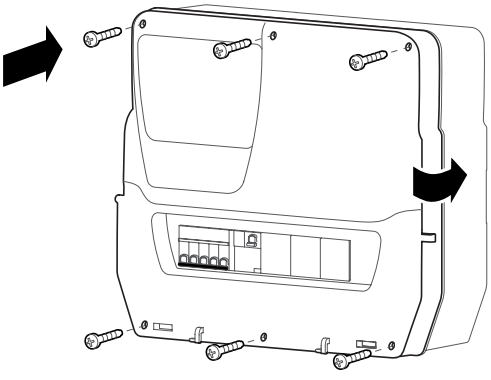

6)

⚠ ⚠ خطر

خطر حدوث صدمة كهربائية أو انفجار أو يمكن الوصول إلى أجزاء
يجب أن يمنع الاستخدام النهائي الوصول إلى الأجزاء الواقعة تحت الجهد الخطير لأن الجهاز لا يوفر حماية ضد هذا الاحتمال.
عدم الامتثال لهذه التعليمات قد يسبب الوفاة أو حوادث خطيرة.

7) في الموديلات المزودة بنافذة في مقابل القضيب DIN. أغلق المدخل إلى داخل اللوحة من النافذة الأمامية عن طريق استخدام السدادات المخصصة DIN (رمز 1602149).
بالنسبة إلى الموديلات EWRC NT 500 المزودة بالبلاستيك المثقوب وبدون تركيب مفتاح مغناطيسي حراري على الموديل: يقع على عاتق المستخدم النهائي منع الوصول إلى الأجزاء المفتوحة من الصندوق.

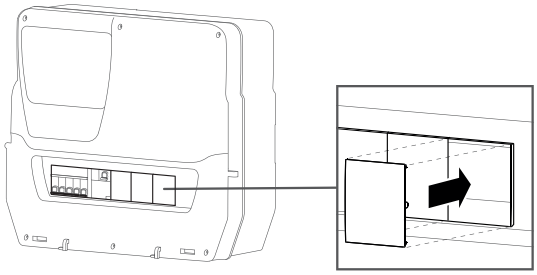

8) فقط EWRC 5000. ثبت النافذة: قم بمحاذاة النافذة الأمامية على الخطافين الموجودين في الجزء السفلي من اللوحة ومارس ضغطاً نحو اليمين حتى سماع نقرة الحجز. أغلق النافذة

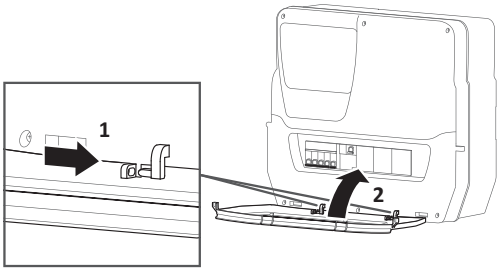

التوصيلات الكهربائية

المخارج رقمية (الإعدادات الافتراضية)
• مرحل **OUT1** = ضاغط (أو صمام لخط السائل)
• مرحل **OUT2** = إذابة وإزالة الثلج
• مرحل **OUT3** = مروحة المبخر
• مرحل **OUT4** = إضاءة (فقط EWRC 500/5000)
OUT1-4 خط عام بحد أقصى 18 أمبير
• مرحل **OUT5** = إنذار/AUX (فقط EWRC 500/5000)

المداخل الرقمية (الإعدادات الافتراضية)
• **Pb1** = مجس مخزن التبريد NTC
• **Pb2** = مجس انتهاء الإذابة NTC
• **Pb3** = غير مضبوط

لتغيير نوع المجسات NTC/PTC استخدم المعيار **H00**. **طفئ الجهاز ثم أعد تشغيله** بعد التعديل.

مداخل رقمية (الإعدادات الافتراضية)
• **DI1** = منفذ صغير
• **DI2** = موديل 300/500: غير مضبوط الإعدادات؛
موديل 5000: إنذار خارجي؛
• **DI3** = غير مضبوط الإعدادات

متسلسلات
• **TTL** من أجل التوصيل بـ HACCP Module (موديلات UNICARD / Copy Card / Televis**System** / - / **RCN**••••••••••)
• **RS-485** متاح **فقط** مع الوحدة المضافة الاختيارية للتوصيل بـ Televis**System** / Modbus.

⚠ ⚠ خطر

الأسلاك المرتخية تسبب الصعق بالكهرباء
اربط التوصيلات طبقاً للمواصفات الفنية المتعلقة بعزم الربط.
إن عدم الامتثال لهذه التعليمات قد يسبب الوفاة أو حوادث خطيرة.

استخدم أسلاك توصيل نحاسية (متطلبات إلزامية).
• **المداخل التناظرية والمداخل الرقمية، مرحل OUT5: أطراف توصيل بالبراغي الوصلة 5.08**:
كابلات تيار بقِطع قُطري حده الأقصى 2.5 ملم² (14 AWG).
• **التغذية والمرحل OUT4..OUT1: أطراف توصيل بالبراغي الوصلة 7.62**:
كابلات تيار بقِطع قُطري حده الأقصى 4 ملم² (12 AWG).
الخطوة 5.08 ملم (0.197 بوصة) / الوصلة 5.08 ملم (0.197 بوصة)

mm / in. 7 / 0.28								
mm²	0.2…2.5	0.2…2.5	0.25…2.5	0.25…2.5	2x0.2…0.75	2 x 0.2…0.75	2x0.25…0.75	2 x 0.5...1.5
AWG	24…14	24…14	22...14	22...14	2 x 24…18	2 x 24…18	2 x 22…18	2 x 20...16

Ø 3,5 mm (0.14 in.)	C	N•m	0.5...0.6
		lb-in	4.42...5.31

الوصلة 7.62 ملم (0.30 بوصة) الوصلة 7.62 ملم (0.30 بوصة)

mm / in. 7 / 0.28								
mm²	0.2…4	0.2…2.5	0.25…2.5	0.25…2.5	2 x 0.2…1.5	2 x 0.2…1.5	2x0.25…0.75	2 x 0.5...1.5
AWG	24…12	24…14	22...14	22...14	2 x 24…16	2 x 24…16	2 x 22…18	2 x 20...16

Ø 3,5 mm (0.14 in.)	C	N•m	0.5...0.6
		lb-in	4.42...5.31

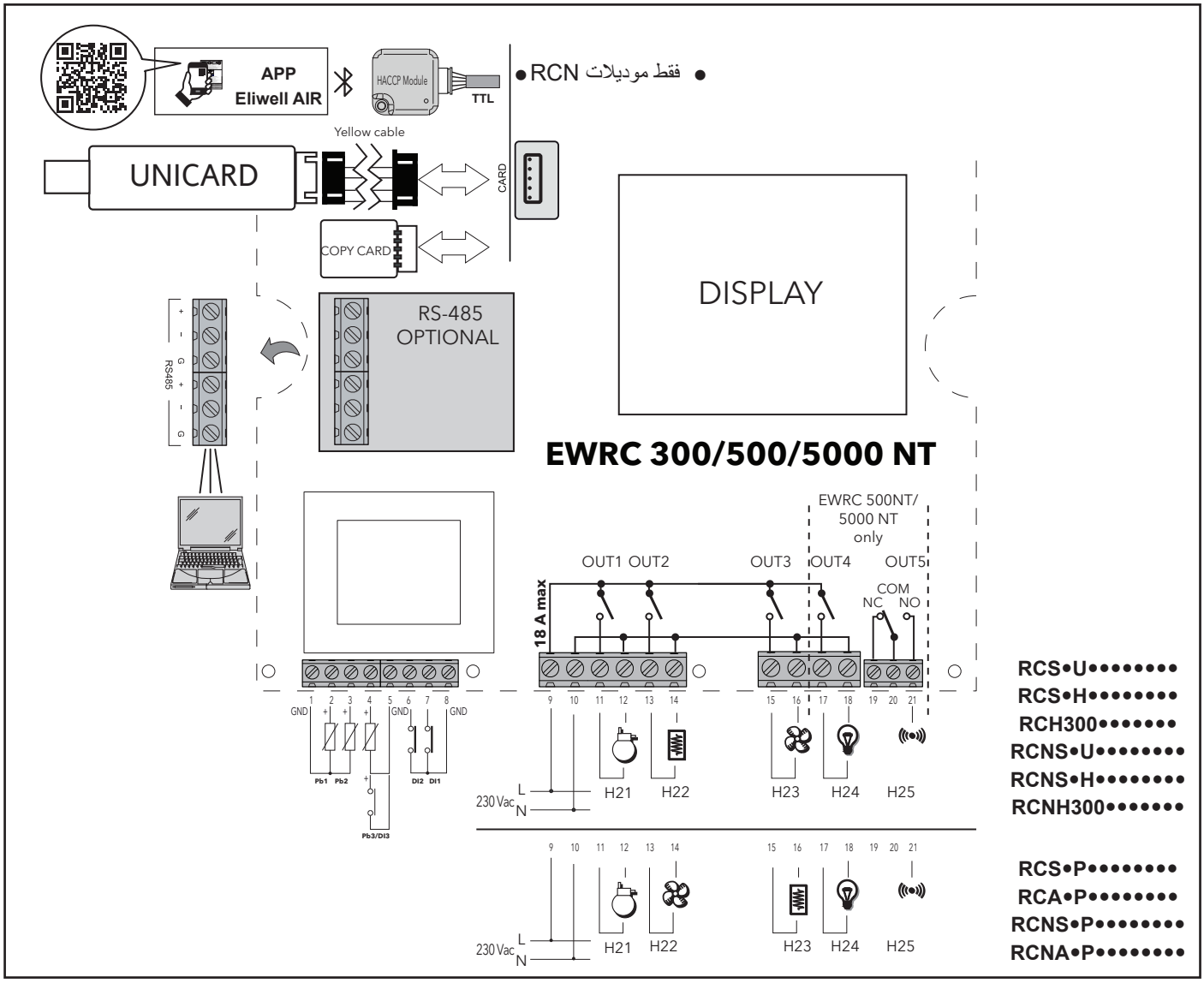

موديلات بغطاء ومفتاح مغناطيسي حراري مثبت
EWRC 500 NT BREAKER | EWRC 500 NT 4-DIN

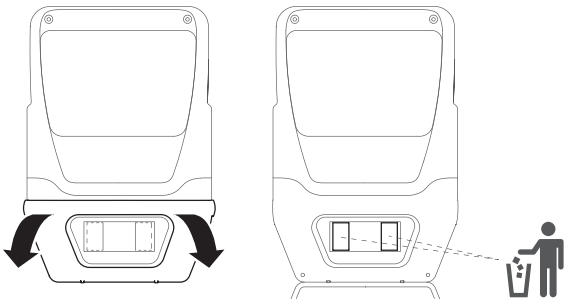

تسمح الإصدارات المصممة بغطاء بالوصول المباشر إلى مفتاح التبديل وإلى الجزء العلوي من المنظومة المثبتة على دليل DIN الداخلي.
لفتح الغطاء استخدم كلتا يديك كما هو مبين. مارس ضغطا خفيفا بالإبهامين على الجزء العلوي للقيام بإطلاق الأجنحة الجانبية. في نفس الوقت اسحب الباب نحوك برفق بسبابتك.
في الإصدارات التي تتضمن مفتاح تبديل، يجب على القائم بالتركيب أن يوصل المفتاح المغناطيسي الحراري بتغذية اللوحة الإلكترونية باستخدام الأسلاك الملحقة الموردة في العبوة.
مخطط التوصيل موضح في الشكل أدناه.
في الإصدارات المثبت بها غطاء قابل للفتح، فإن سكة دليل أوميغا DIN دائما موجودة ومثبتة.
يمكنك تجميع ما يصل إلى 4 وحدات DIN بحد أقصى، بما في ذلك المفتاح المغناطيسي الحراري 2DIN إذا كان الموديل مجهزا به. إن نافذة التبييت DIN قابلة للتوسيع بسهولة من 2 إلى 4 DIN بالاستفادة من الثقب المسبق كما هو مبين في الأعلى جهة اليمين.

أنواع الكابل وقطاع الأسلاك الخاصة بالمفتاح المغناطيسي الحراري

mm / in. 14 / 0.55		
mm²	1…25	1…16
AWG	18…4	18…6

Ø 6 mm (0.24 in.)	C	N•m	2
		lb-in	17.7

9IS54378.12
07 – 2023

بالنسبة إلى الموديلات EWRC NT 500 المزودة بالبلاستيك المثقوب وبدون تركيب مفتاح مغناطيسي حراري على الموديل: يقع على عاتق المستخدم النهائي منع الوصول إلى الأجزاء المفتوحة من الصندوق.

⚠ خطر

خطر حدوث صدمة كهربائية أو انفجار أو يمكن الوصول إلى أجزاء

امنع الوصول إلى الأجزاء الواقعة تحت الجهد الخطير حيث أن الجهاز لا يوفر حماية ضد هذا الاحتمال.

عدم الامتثال لهذه التعليمات قد يسبب الوفاة أو حوادث خطيرة.

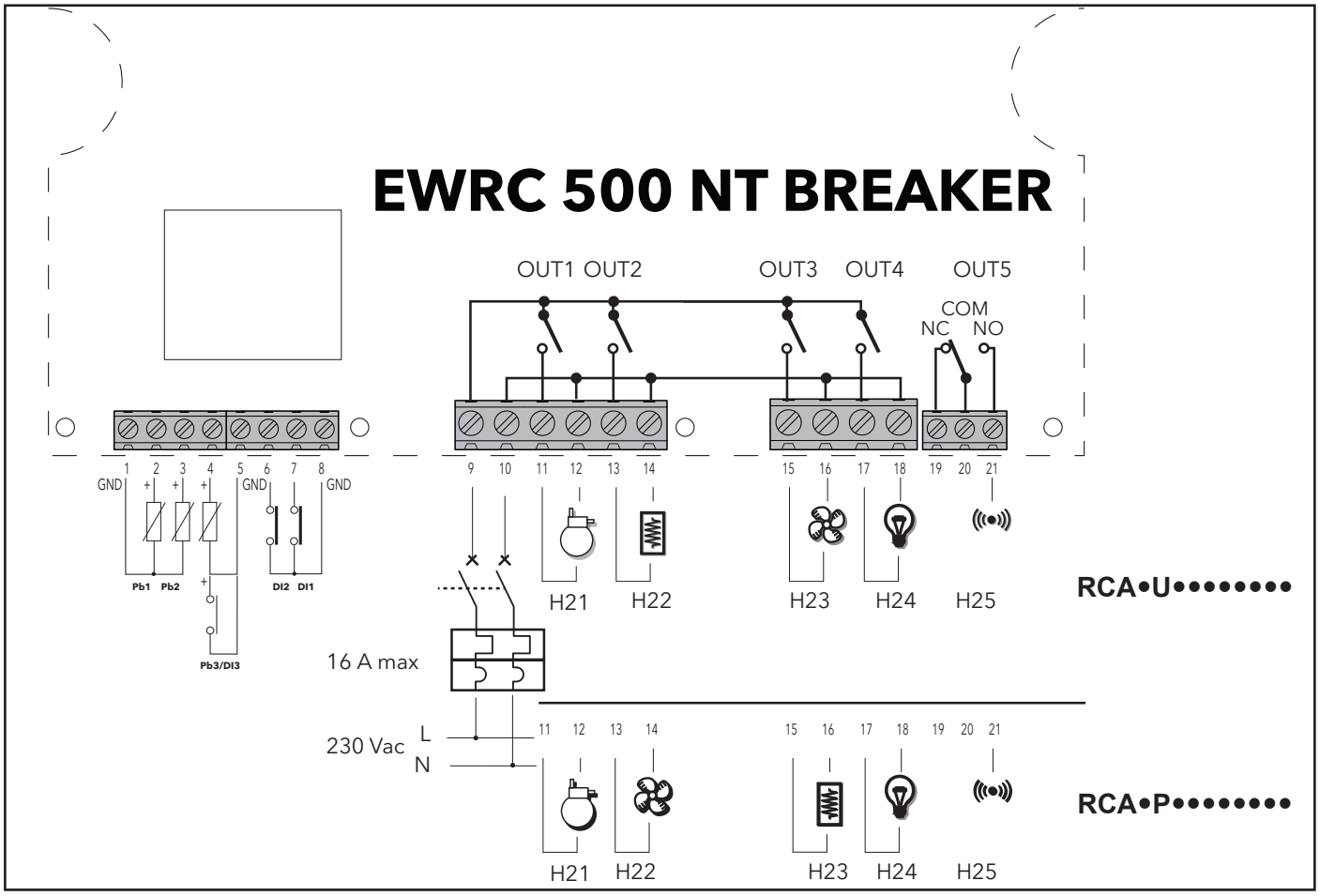

شاشة العرض

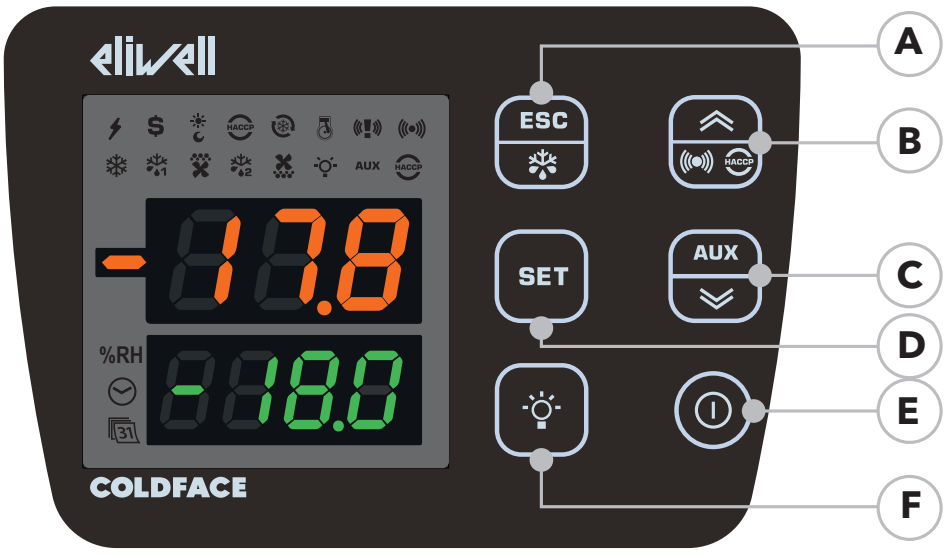

شاشة عرض علوية 3 أرقام بالإضافة إلى العلامة -

تعرض:

- القيمة التشغيلية
- تسمية المعاملات
- الإنذارات، الوظائف

في حالة شاشة العرض العلوية **وهي وامضة** يدل على أن قيمة شاشة العرض السفلية يمكن تعديلها

شاشة العرض السفلية 4 أرقام

تعرض:

- قيمة المعاملات
- قيمة المجس
- حالة الوظيفة

موديلات HACCP

- الوقت

موديلات •••••••••• **RCN:** عند توصيل وحدة HACCP (HACCP Module) وتنشيط الاتصال عبر بلوتوث بتطبيق Eliwell Air، تظهر تسمية btL على الشاشة العلوية، بينما يتم إيقاف تشغيل الشاشة السفلية والأيقونات.

الأيقونات

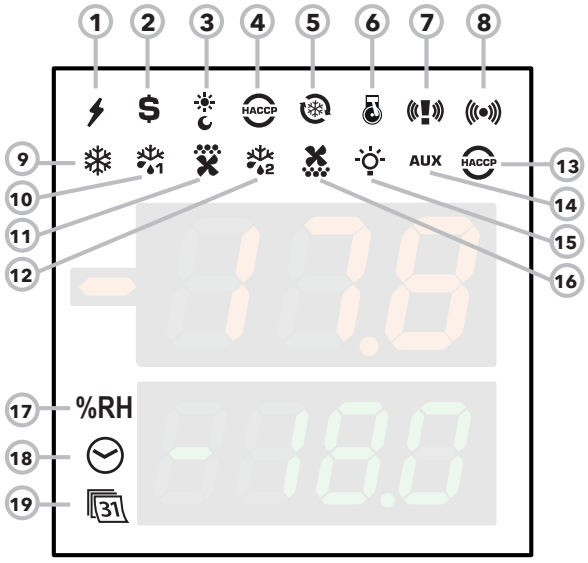

رقم	الأيقونة	اللون	الوصف
17	RH	أصفر	غير مستخدم
18	الساعة	أصفر	مضيء في حالة عرض أو تعديل الوقت
19	التاريخ	أصفر	مضيء في حالة عرض أو تعديل التاريخ

الإنذارات

الإنذار التشغيلي	الأيقونة 7	الأيقونة 8	اللون	الجرس	إيقاف OFF	
					الأيقونة	الجرس
الإنذار التشغيلي			أحمر	انظر "جدول الإنذارات" في صفحة 13		
أبيض			أحمر		---	---
كاشف التسرب			أحمر		---	---
صفارة الطوارئ + كاشف تسرب			أحمر		---	(1)

(1) = لن يكون من الممكن إسكات صفارة الإنذار من خلال لوحة المفاتيح طالما استمر إنذار الطوارئ.

رقم	الأيقونة	اللون	مفتوح ON	وميض	إيقاف OFF
1	التغذية	أخضر	تشغيل التغذية	/	إيقاف التغذية
2	التوفير في الطاقة (ENERGY SAVING)	أصفر	تشغيل التوفير في الطاقة	/	إيقاف التوفير في الطاقة
3	الليل والنهار (NIGHT & DAY)	أصفر	تشغيل الليل والنهار	/	إيقاف الليل والنهار
4	HACCP	أصفر	قائمة HACCP	/	/
5	التبريد العميق (DCC)	أصفر	تشغيل دائرة التبريد بالتنقيط	/	إيقاف دائرة التبريد بالتنقيط
6	PUMP DOWN	أصفر	تشغيل ضاغط Pump Down	/	إيقاف ضاغط Pump Down
9	الضاغط	أصفر	تشغيل الضاغط	تأخر	إيقاف الضاغط
10	إزالة الجليد 1	أصفر	الإذابة	التنقيط	لا توجد إذابة
11	مراوح المبخر	أصفر	تشغيل المراوح	تهوية قصرية	إيقاف المراوح
12	إزالة الجليد 2	أصفر	الإذابة	التنقيط	لا توجد إذابة
13	إنذار HACCP	أحمر	إنذار HACCP	غير معروض	لا يوجد إنذار
14	مساعد (AUX)	أصفر	تشغيل AUX	/	إيقاف AUX
15	ضوء LUCE	أصفر	تشغيل المصباح	/	إيقاف المصباح
16	مراوح المكثف	أصفر	تشغيل المراوح	/	إيقاف المراوح
ON: وظيفة/ إنذار نشط; OFF: وظيفة/إنذار غير نشط					

المفاتيح

رقم	المفتاح	اضغط ثم أطلق	اضغط لمدة 3 ثوان تقريبا	قائمة الانتقال	ملحوظة
A	خروج ESC إزالة وإذابة الثلج	قائمة الوظائف	• الإذابة اليدوية • العودة إلى القائمة الرئيسية	المخرج	/
B	▲ أعلى UP الإنذارات	قائمة الإنذارات (ظاهرة دائمًا)	/	• التمرير • زيادة القيم	إنذارات HACCP فقط في الموديلات المقدمة وإن وُجدات
C	إعداد SET	• عرض قيمة الضبط (SetPoint) / قيم المسابر الساعة (موديلات بتوقيت) • تأكيد القيم • الوصول إلى طريقة تعديل القيم (شاشة عرض علوية وماضة)	الوصول إلى قائمة المعاملات	• تأكيد القيم • ضبط على اليمين	عرض الوقت فقط في الموديلات المجهزة بتوقيت
D	▼ أسفل DOWN مساعد AUX	معلومات النظام راجع الدعم التقني	تنشيط الوظيفة المساعدة	• التمرير • إنقاص القيم	/
E	تشغيل/إيقاف /ON OFF	/	التشغيل/ الإطفاء الجهاز	/	/
F	ضوء LUCE	/	تشغيل/إطفاء المصباح	/	/

كيفية تعديل نقطة الضبط (SetPoint)

- اضغط على الزر SET (ضبط) ثم حرره. سوف تعرض الشاشة العلوية الرسالة SEt، وسوف تعرض الشاشة السفلية القيمة الحالية لنقطة الضبط (SetPoint)
- اضغط على زر SET (ضبط) ثم حرره مرة أخرى. سوف تعرض الشاشة العلوية SEt وهي وامضة
- استخدم الزرين UP & DOWN (أعلى/أسفل) لضبط قيمة SetPoint
- اضغط على مفتاح ESC من أجل العودة إلى العرض العادي

كيفية قراءة قيمة المسابر

- اضغط على الزر SET (ضبط) ثم حرره. سوف تعرض الشاشة العلوية الرسالة SEt، وسوف تعرض الشاشة السفلية القيمة الحالية لنقطة الضبط (SetPoint)
- اضغط على الزر DOWN (للأسفل) ثم حرره. إن مؤقت RTC، إن وجد، سوف يعرض الوقت في الشاشة السفلية
- اضغط على الزر DOWN (للأسفل) ثم حرره مرة أخرى. سوف تعرض الشاشة العلوية Pb1، سوف تدل الشاشة السفلية على القيمة المقروءة من جانب مجس مخزن التبريد
- اضغط على الزر DOWN (للأسفل) ثم حرره مجددًا لقراءة قيمة المسبار Pb2 وPb3 إذا كان مضبوط إعدادات التهيئة
- اضغط على مفتاح ESC من أجل العودة إلى العرض العادي

كيفية تعديل معاملات "المستخدم"

معايير التشغيل الخاصة بـ "المستخدم" هي معايير تشغيل كثيرة الاستخدام، وهي موضحة في الوثيقة الحالية في جزء جدول معايير التشغيل.

1) اضغط على الأقل 3 مرات على زر SET (ضبط) حتى تعرض الشاشة الرسالة USr
2) اضغط على الزر SET (ضبط) ثم حرره. سوف تعرض الشاشة العلوية المعامل الأول، سوف تدل الشاشة السفلية على القيمة الحالية للمعامل
3) باستخدام المفاتيح أعلى/أسفل - UP & DOWN, ابحث عن المعامل المراد تعديله
4) اضغط ثم أعد ترك المفتاح SET مجدداً. سوف تعرض الشاشة العلوية اسم المعامل وامضا
5) استخدم المفاتيح أعلى/أسفل - UP & DOWN لتعديل قيم المعامل.
6) اضغط على إعداد - SET ثم حرّر لحفظ قيم المعامل
7) عُد إلى النقطة 3) أو اضغط على ESC من أجل العودة إلى العرض العادي.

جدول معايير التشغيل الخاصة بالمستخدم

نوضح فيما يلي المعاملات الخاصة بالاستخدام الرئيسي والتي تكون مرئية دائما (كلمة المرور للوصول إلى PA1 غير ممكنة افتراضيا). للحصول على وصف لجميع المعاملات راجع دليل المستخدم.

ملاحظة: لا يتم تقسيم معايير المستخدم في مجلدات فرعية، وهي افتراضيًا معروضة دائمًا. هذه المعاملات مرئية أيضا في المجلدات المعنية "الضاغط"، "المراوح"، إلخ. (موضحة أيضا هنا لتوضيح التجميع) في دخل قائمة معاملات جهة التركيب المحمية بكلمة مرور.

المعيار	الوصف	UM	النطاق RANGE	افتراضي DEFAULT
SEt	نقطة الضبط (SEtpoint) لضبط الحرارة	°C/°F	-58.0...302	0.0
	الضاغط (CPr)			
diF	الزر التفاضلي الخاص بالتدخل ملاحظة: diF لا يمكن افتراض القيمة 0.	°C/°F	0 ... 30.0	2.0
HSE	القيمة القصوى التي تُعزى إلى setpoint. **ملاحظة: المجموعتان مترابطتان: HSE لا يمكن أن يكون أقل من LSE والعكس بالعكس.**	°C/°F	LSE ... HdL	50.0
LSE	القيمة الصغرى التي تُعزى إلى setpoint. **ملاحظة: المجموعتان مترابطتان: LSE لا يمكن أن تكون أعلى من HSE والعكس بالعكس.**	°C/°F	LdL ... HSE	50.0-
OSP	قيمة الحرارة المراد جمعها حسابيا إلى نقطة الضبط Setpoint في حالة تمكين الإعداد المخفض (وظيفة Economy) يمكن تنفيذ التنشيط بمفتاح أو بوظيفة أو بمدخل رقمي مكون لهذا الغرض.	°C/°F	30.0- ... 30.0	0.0
Cit	الوقت الأدنى للتنشيط الضاغط قبل أي إلغاء للتنشيط. في حالة أن كانت **Cit = 0** غير نشطة.	min	0 ... 255	0
CAt	الوقت الأقصى لتنشيط الضاغط قبل أي إلغاء للتنشيط. في حالة أن كانت **CAt = 0** غير نشطة.	min	0 ... 255	0
Ont	وقت تشغيل منظم مِسبار الأعطال. - في حالة **Ont** = 1 و **OFt** = 0، فإن الضاغط يظل يعمل دائما (ON)، - في حالة **Ont** > 0 و **OFt** > 0، فإنه يعمل في وضع duty cycle.	min	0 ... 255	10
OFt	وقت إيقاف تشغيل جهاز التحكم لمجس الأعطال. - في حالة **OFt** = 1 و **Ont** = 0، يبقى الضاغط متوقفاً عن التشغيل (OFF)، - في حالة **Ont** > 0 ة **OFt** > 0، يعمل بوضع الدورة الشاقة duty cycle	min	0 ... 255	10

المعيار	الوصف	UM	النِطاق RANGE	افتراضي DEFAULT
dOn	تأخر التشغيل. يشير معيار التشغيل إلى أن الحماية نشطة على تشغيل مرحل الضاغط العام. يجب أن ينقضي على الأقل الوقت الموضح بين الطلب والتنشيط الفعلي لمرحل الضاغط.	s	255 ... 0	2
dOF	الوقت المتأخر بعد إيقاف التشغيل؛ يجب أن ينقضي الوقت الموضح بين إيقاف تشغيل مرحل الضاغط والتشغيل التالي.	min	255 ... 0	0
dbi	الوقت المتأخر بين مرات التشغيل؛ يجب أن ينقضي الوقت الموضح بين مرات التشغيل التالية للضغط.	min	255 ... 0	2
OdO	وقت تأخير تنشيط خرج تشغيل الجهاز أو بعد انقطاع التيار. **0** = غيرنشطة	min	255 ... 0	0
	إذابة (dEF)			
dtY	وضع تنفيذ الإذابة **0** = S إذابة كهربائية (OFF Cycle defrost), أو الضاغط متوقف أثناء الإذابة)؛ **ملحوظة**: إذابة كهربائية + إذابة بالهواء في حالة توازي المراوح لمخرج مرحل الإذابة **1** = إذابة بعكس الدورة (غاز ساخن، أو تشغيل الضاغط أثناء الإذابة)؛ **2** = إذابة بوضع "Free" (بمعزل عن الضاغط)	num	2 ... 0	0
dit	الفاصل الزمني بين عمليات الإذابة الفاصل الزمني بين بدء عملتي إذابة متتاليتين. **0** = وظيفة التعطيل (لا تتم الإذابة نهائيا).	ساعات	255 ... 0	6
dCt	وضع عداد الفاصل الزمني للإذابة **0** = ساعات من تشغيل الضاغط (طريقة ®DIGIFROST)؛ إذابة نشطة فقط مع تشغيل الضاغط. **ملاحظة**: يتم حساب وقت تشغيل الضاغط بمعزل عن مجس المبخر (الحساب نشط أيضا عندما غياب مجس المبخر أو عطله). **1** = ساعات تشغيل الجهاز؛ حساب إذابة الثلج يكون نشطاً دائماً أثناء تشغيل الجهاز ويبدأ عند كل تشغيل للطاقة؛ **2** = توقف الضاغط. في كل مرة يتوقف فيها الضاغط تتم دورة إذابة طبقا للمعيار **dtY**؛ **3** = مع RTC. إذابة الثلج على مواعيد مضبوطة من المعايير **dE1**... **dE8**، **F1** ... **F8**	num	3 ... 0	1
dOH	تأخير تنشيط دورة الإذابة حسب الطلب وقت تأخير بدء عملية إذابة وإزالة الثلج الأولى من بدء الطلب.	min	59 ... 0	0
dEt	مهلة إذابة وإزالة الثلج تحدد المدة القصوى للإذابة على المبخر الأولى (1).	min	255 ... 1	30
dSt	درجة حرارة نهاية عملية إذابة وإزالة الثلج درجة حرارة نهاية الإذابة 1 (يحددها مجس المبخر الأول (1)).	°C/°F	302...58.0-	6.0
dPO	طلب تنشيط الإذابة عند التشغيل يحدد ما إذا كان من الواجب دخول الجهاز في الإذابة عند التشغيل (في حالة سماح درجة الحرارة المقيسة على المبخر بذلك). **عدد** (0) = No، لا تذيب الثلج عند التشغيل؛ **y** (1) = Si، تذيب الثلج عند التشغيل	flag	n/y	n
	مراوح (FAn)			
FSt	درجة حرارة إيقاف المراوح؛ إذا كانت القيمة المقروءة أعلى من FSt، فسوف يؤدي ذلك إلى توقف المراوح. القيمة موجبة أو سالبة	°C/°F	302...58.0-	0.0
FAd	متمايز لتدخل تنشيط المراوح	°C/°F	25.0 ... 0.1	0.1
Fdt	تأخير تنشيط المراوح بعد الإذابة	min	250 ... 0	0
dt	وقت الإسالة. وقت التنقيط.	min	250 ... 0	0
dFd	طريقة تشغيل مراوح المبخر أثناء الإذابة. **n** (0) = لا (وفقًا لمعيار التشغيل **FCO**)؛ **y** (1) = نعم (المروحة مُستبعدة).	flag	y/n	y
FCO	طريقة تشغيل المرواح والمبخر. سوف تكون حالة المراوح: عندما يكون الضاغط مشغلاً ON تكون المراوح متوقفة بفعل الترموستات، عندما يكون الضاغط OFF فإن الأمر يعتمد على FCO **FCO =0** ، المراوح متوقفة عن التشغيل OFF **FCO =1-2** ، مراوح ترموستاتية **FCO =3-4** ، مراوح في duty cycle **Dutycycle**: مدارة بواسطة المعاملات "**FOn**" و "**FOF**".	num	4 ... 0	1
	إنذارات (ALr)			
AFd	متمايز لتدخل الإنذارات.	°C/°F	25.0 ... 0.1	1.0

المعيار	الوصف	UM	النِطاق RANGE	افتراضي DEFAULT
HAL	إنذار لأقصى مجس 1. قيمة درجة الحرارة (المعرفة بالمسافة بين Setpoint أو بالقيمة المطلقة طبقا لـ **Att**) والتي سوف يحدد تجاوزها إلى الأعلى تنشيط إشارة الإنذار.	°C/°F	302... LA1	5.0
LAL	إنذار لأدنى مجس 1. درجة الحرارة (المعرفة بالمسافة بين Setpoint أو بالقيمة المطلقة طبقا لـ **Att**) والتي سوف يحدد تجاوزها إلى الأدنى تنشيط إشارة الإنذار.	°C/°F	HA1...58.0-	5.0-
PAO	وقت استبعاد الإنذار عند تشغيل الجهاز أو بعد انقطاع التيار. **يُشار فقط إلى إنذارات الحرارة العظمى والصغرى بـ LAL و HAL.**	ساعات	10 ... 0	3
dAO	وقت استبعاد الإنذارات التشغيلية لدرجة الحرارة بعد عملية إذابة وإزالة الثلج.	min	250 ... 0	60
tAO	وقت تأخير إشارة إنذار الحرارة. **يُشار فقط إلى إنذارات الحرارة العظمى والصغرى بـ LAL و HAL.**	min	250 ... 0	0
	الشاشة (diS)			
LOC	إيقاف تعديل Setpoint. رغم ذلك تبقى هناك إمكانية للدخول في برمجة المعاملات وتعديلها، بما في ذلك حالة هذا المعامل للسماح بإلغاء قفل مجموعة المفاتيح. **n** (0) = No؛ **y** (1) = Si.	flag	y/n	n
PA1	PAssword 1. عند تفعيلها (**PA1 ≠ 0**) تمثل مفتاح الدخول لمعايير التشغيل الخاصة بالمستخدم (**USr**).	num	250 ... 0	0
ndt	عرض العلامة العشرية **n** (0) = No (كاملة فقط)؛ **y** (1) = Si (العرض بالأجزاء العشرية).	flag	y/n	y
CA1	معاير المجس Pb1. قيمة الحرارة الموجبة أو السالبة التي يتم جمعها إلى الحرارة المقروءة من قِبل Pb1. سوف تُستخدم هذه القيمة للحرارة المعروضة وكذلك للضبط.	°C/°F	30.0...30.0-	0.0
CA2	معاير المجس Pb2. قيمة الحرارة الموجبة أو السالبة التي يتم جمعها إلى الحرارة المقروءة من قِبل Pb2. سوف تُستخدم هذه القيمة للحرارة المعروضة وكذلك للضبط.	°C/°F	30.0...30.0-	0.0
ddL	طريقة العرض أثناء الإذابة. **0** = يعرض الحرارة التي يقرأها المجس **1** = يُوقف قراءة قيمة الحرارة التي يقرأها المجس عند الدخول في عملية الإذابة وحتى الوصول التالي لـ SEt **2** = يعرض العلامة **dEF** أثناء الإذابة وحتى الوصول إلى إضافة **SEt** (أو حتى انتهاء مهلة **Ldd**)	num	2/1/0	1
	التكوين (CnF) **في حالة تغيير معيار تشغيل واحد أو أكثر، قم بإطفاء جهاز التحكم ثم أعد تشغيله مرة أخرى.**			
H00	تحديد نوع المجس (Pb1 ... Pb3). PTC = **0** NTC = **1**	num	1/0	1
***H23**	تكوين الخرج الرقمي 3 (OUT 3). **0** = غير مفعّل **1** = ضاغط **2** = إذابة الثلج 1 **3** = مراوح المبخر **4** = إنذار **5** = AUX **6** = وضع الاستعداد **7** = مصباح **8** = مخرج الصافرة **9** = إزالة الثلج 2 **10** = الضاغط 2 **11** = سخان الإطار **12** = مراوح المكثف **13** = ضاغط Pump Down	num	13 ... 0	3
H42	وجود مجس المبخر (Pb2). **n** (0) = غير موجود **y** (1) = موجود	num	y/n	y
rEL	إطلاق إصدار البرنامج الثابت (مثال 1، 2،...). للقراءة فقط. راجع الدعم التقني	/	/	/
tAb	رمز الخريطة. للقراءة فقط. راجع الدعم التقني	/	/	/
	بطاقة النسخ Copy Card (FPr)			
UL	Upload. نقل معايير البرمجة من الجهاز إلى بطاقة النسخ Copy Card / UNICARD.	/	/	/
dL	Download. نقل معايير البرمجة من بطاقة النسخ Copy Card / UNICARD إلى الجهاز.	/	/	/
Fr	التنسيق. إلغاء البيانات الموجودة في بطاقة النسخ Copy Card / UNICARD. **ملاحظة: إن استخدام المعامل "Fr" ينطوي على خسارة محددة للبيانات المدخلة. لا يمكن إلغاء هذه العملية.**	/	/	/
	*** H23 مستوى القائم بالتركيب (inS) للموديل EWRC5000**			

تسمح الأداة بتعديل معايير التشغيل الأخرى الخاصة بالتركيب (inS)
كيفية تعديل معايير تشغيل فنى التركيب

في هذه الحالة يتم ترتيب المعاملات في مجلدات (الضاغط/الإذابة/المراوح، إلخ)
1) اضغط واستمر في الضغط على مفتاح SET لمدة 3 ثوان حتى تتوقف الشاشة عن عرض USr
2) باستخدام المفاتيح أعلى/أسفل UP & DOWN اختر فصل المعايير **inS**
3) اضغط ثم أعد ترك المفتاح SET مجددا. سوف تعرض شاشة العرض المجلد الأول
4) اضغط ثم أعد ترك المفتاح SET مجدداً. سوف تعرض الشاشة العلوية المعامل الأول للمجلد، سوف تدل الشاشة السفلية على القيمة الحالية للمعامل
5) باستخدام المفاتيح أعلى/أسفل UP & DOWN, ابحث عن المعيار المراد تعديله
يستمر الإجراء بطريقة مماثلة للطريقة الموضحة بالنسبة لمعايير التشغيل الخاصة بالمستخدم (النقاط 7-4).

تشغيل التكوين القياسي (الافتراضي)
الجهاز مكون بالنسبة للبرودة السالبة. بالنسبة للبرودة الموجبة، قم بإيقاف تفعيل مجس المبخر Pb2 (اضبط **H42** =n) والمرحل OUT3 (اضبط **H23** =6) لتجنب التهوية المستمرة.
الضاغط
يتم تنشيط الضاغط إذا تجاوزت حرارة غرفة التبريد التي يقيسها المجس Pb1 قيمة SEt + **diF**. يتم إيقاف الضاغط إذا عادة حرارة مخزن التبريد التي كشف عنها المجس Pb1 إلى أقل من قيمة SEt. هناك أدوات حماية لتشغيل/إيقاف الضاغط.
إذابة وإزالة الثلج
تعمل الإذابة بمقاومات كهربائية (المعيار **dty** = 0) ويكون العداد نشط دائما أثناء تشغيل الجهاز (**dCt** =1).
إذابة وإزالة الثلج يدويًا
يتم تنشيط الإذابة اليدوية بواسطة الضغط المطول على المفتاح A) ESC)
في حالة عدم وجود ظروف الإذابة، (مثل ارتفاع حرارة مجس المبخر عن حرارة انتهاء الإذابة)، أو معيار **OdO**≠0، ستومض الشاشة لثلاث مرات، للدلالة على أن العملية لن تتم.
إعدادات الإذابة القياسية (الافتراضية)
dit = 6 ساعات الفاصل الزمني بين عمليتي (2) إذابة
dSt = 6.0 °مئوية حرارة انتهاء الإذابة. يحددها المجس Pb2
يمكن أن تنتهي الإذابة في الوقت المحدد (انقضاء الوقت) على أساس معيار **dEt** (الافتراضي 30 دقيقة).
مراوح المبخر
إن المرحل OUT3 مضبوطة الإعدادات والتهيئة كمرحل للمراوح، ويتم تنشيطه في حالات مطلوبة، طبقا للتأخير وإعدادات.
إعدادات ضبط المراوح القياسية (الافتراضية)
dt = 0 دقيقة وقت التقطير
dFd = Y. مراوح متوقفة أثناء الإذابة
المصباح (EWRC 500/5000)
تم تنشيط المصباح بواسطة الضغط المطول على المفتاح مصباح (F)
نظرًا لأن المدخل الرقمي DI1 مكون كمنفذ صغير فإن المرحل OUT4 (الإضاءة) ينشط في حالة فتح المنفذ. يتم تشغيل المصباح أيضا والجهاز في وضع الاستعداد Standby.
مرحل الإنذار (EWRC 500/5000)
إن المرحل OUT5 مكون كمرحل للإنذار، ويتم تنشيطه في حالات مطلوبة للإنذار، طبقا للتأخير وإعدادات المعامل.

أداة البرنامج

(AIR EWRC 300/500/5000 NT) يمكن توصيله إلى ما يلي:
• نظام الإشراف **System**Televis أو أنظمة أطراف ثالثة عبر بروتوكول Modbus
• برنامج التهيئة السريعة للمعايير **Device**Manager
• Eliwell AIR App من أجل HACCP Module (موديلات **RCN**••••••••••)
يتم تنفيذ التوصيل عبر الاتصال المباشر RS-485 في حالة توفر الوحدة المضافة RS-485/TTL (لا تشملها العبوة). انظر الرسم الكهربائي.
ملحوظة: في حالة استخدام منفذ TTL للتوصيل، افصل منفذ RS-485 والعكس بالعكس.

الدعم الفني

قبل الاتصال بالدعم الفني بـ Eliwell، احصل على المعلومات التالية:
• إصدار البرنامج الثابت IdF (مثال 554)/(مثال 812 موديلات AIR)

للحصول على المعلومات:
• اضغط ثم حرّر المفتاح أسفل/معلومات - DOWN /INFO.
• اضغط ثم حرّر مجددا المفتاح أسفل DOWN لاستعراض المعلومات الأخرى عن الجهاز
• اضغط على المفتاح خروج - ESC للعودة إلى العرض العادي

الإنذارات وحل المشكلات

كيف تستعرض الإنذارات
1) اضغط على الزر UP (إلى الأعلى) ثم حرره. سوف تعرض الشاشة العلوي دائما التسمية ALr. سوف تعرض الشاشة السفلية:
• nOnE في غياب الإنذارات
• SYS للدلالة على إنذارات النظام - راجع جدول الإنذارات
• HACP للدلالة على إنذارات HACCP - انظر HACCP
2) باستخدام المفاتيح أعلى وأسفل - UP & DOWN, ابحث عن نوعية الإنذار المراد التحقق منه
إنذارات النظام
سوف تعرض الشاشة العلوية العلامة ALr، وسوف تعرض الشاشة السفلية رمز الإنذار - انظر جدول الإنذارات.
• باستخدام المفاتيح أعلى وأسفل - UP & DOWN مرر الإنذارات الأخرى
• اضغط على المفتاح خروج - ESC للعودة إلى رمز الإنذار السابق، اضغط على المفتاح خروج - ESC لعدة مرات (أو لفترة مطولة) للعودة إلى العرض العادي
إنذارات HACCP • متوفرة فقط في موديلات HACCP
يقدم الجهاز حفظا للإنذارات الخاصة بالحرارة العالية والمنخفضة التي يكشف عنها مجس مخزن التبريد وأية انقطاعات في التيار (Power Failure). سوف يتم عرض أنواع الإنذارات في مجلد ALr، ومدة ووقت بدء الإنذار نفسه. سوف يكون من الممكن تعطيل تسجيل الإنذارات و/أو تصفير إنذارات HACCP. راجع قائمة الوظائف.

جدول الإنذارات

سوف يتم في هذا الجزء إلقاء الضوء على الإنذارات المرتبطة بالتكوين القياسي للجهاز.
للحصول على وصف للإنذارات المرتبطة بالتكوينات المخصصة، راجع دليل الاستخدام أو اتصل بفريق الدعم التقني في Eliwell.

التسمية	السبب	الآثار	حل المشكلة
E1*	مجس مخزن التبريد معطل Pb1 • قراءة قيم خارج نطاق التشغيل • مجس معطوب/فاشل/به تقصير/مفتوح	• عرض التسمية E1 • تعطيل جهاز التحكم في الإنذار للحد الأقصى والأدنى • تشغيل الضاغط على أساس المعايير "Ont" و "OFt" إذا كانت مبرمجة على الدورة الشاقة duty cycle.	• التحكم في نوع المجس NTC/PTC (انظر H00) • افحص كابلات المجس • استبدل المجس
E2*	مجس الإذابة معطوب Pb2 • قراءة قيم خارج نطاق التشغيل • مجس معطوب/فاشل/به تقصير/مفتوح	• عرض التسمية E2 • سوف تنتهي دورة الإذابة بسبب المهلة (معيار التشغيل "dEt")	• التحكم في نوع المجس NTC/PTC (انظر H00) • افحص كابلات المجس • استبدل المجس
LA1	إنذار الحرارة المنخفضة Pb1 • قيمة قرأها المجس Pb1 < LAL بعد وقت يساوي "tAO".	• تسجيل التسمية LA1 في المجلد ALr • لا يوجد تأثير على التحكم	انتظر إعادة إدخال قيمة الحرارة التي قرأها Pb1 التي تزيد عن LAL +AFd
HA1	إنذار الحرارة العالية Pb1 • قيمة قرأها المجس Pb1 > HAL بعد وقت يساوي "tAO".	• تسجيل التسمية HA1 في المجلد ALr • لا يوجد تأثير على التحكم	انتظر إعادة إدخال قيمة الحرارة التي قرأها Pb1 التي تقل عن HAL -AFd.
Ad2	انتهاء الإذابة بدلا من الوصول إلى حرارة نهاية الإذابة التي كشف عنها مجس الإذابة	• تسجيل التسمية Ad2 في المجلد ALr	انتظر عمليات إذابة وإزالة الثلج التالية لإعادة الإدخال الأوتوماتيكي

العربية

سوف يتم في هذا الجزء إلقاء الضوء على الإنذارات المرتبطة بالتكوين القياسي للجهاز.
للحصول على وصف للإنذارات المرتبطة بالتكوينات المخصصة، راجع دليل الاستخدام أو اتصل بفريق الدعم التقني في Eliwell.

التسمية	السبب	الآثار	حل المشكلة
OPd	• تنشيط المدخل الرقمي (المضبوط على أنه منفذ صغير) راجع الفقرة H13/H12/H11 • وظيفة التأخير المحددة من جانب المعامل tdO	• تسجيل التسمية OPd في المجلد ALr • توقف جهاز التحكم (راجع الفقرة dOA/PEA)	• غلق الباب • وظيفة التأخير المحددة من جانب المعامل OAO
E10**	**** فقط في الموديلات المجهزة بتوقيت** إنذار الساعة: عطل بالساعة أو غياب التغذية الطويلة	الوظائف المرتبطة بالساعة لا يتم إدارتها	اتصل بفريق الدعم التقني في Eliwell

جميع الإنذارات
- أيقونة الإنذار ثابتة.
- تنشيط الجرس إذا كان موجودا ومرحل الإنذار (OUT5), باستثناء Ad2.
- من أجل إسكات الإنذار اضغط على أي مفتاح. في هذه الحالة، سوف تتحول الأيقونة من الإضاءة الثابتة إلى الوميض.

ملاحظة: يتم إيقاف تنشيط صفارة الإنذار بينما يظل مرحل الإنذار نشطًا.

*E1 - E2: إذا تمت رؤيتهما في نفس الوقت على الشاشة، بالتناوب، كل ثانيتين..

بيانات فنية (EN 60730-2-9:2010, EN 61439-1:2011 / 61439-2:2011 / EN 60204-1:2006)

الوصف	
الحماية الأمامية	IP65
التصنيف	منظومة تحكم أوتوماتيكية إلكترونية (ليست للسلامة) بتركيب منفصل
التركيب	على الحائط EWRC300/500: قاعدة العجلات ثقوب A-B 116 ملم (4.57 بوصة)؛ ثقوب C-D 87 ملم (3.42 بوصة)؛ ثقوب A-C 235 ملم (9.25 بوصة) تتوفر مفصلات للتركيب في الحجيرات المخصصة لفتح الغطاء سواء باتجاه اليمين أو باتجاه اليسار. اربط مسامير الخطف ذات الصلة مع الانتباه إلى الإدخال الجيد للمفصلات في أماكنها وربطها تماما بطريقة لا تعيق الضغط الصحيح لحشية العزل.
	على الحائط EWRC5000: انظر قسم إجراءات التركيب
نوع الإجراء	B.1
درجة التلوث	2
نوعية اللوحة	بلوحة ثابتة
أقصى ارتفاع لموقع التركيب	2000 م (2187 ياردة)
الوزن	< 2 كجم (< 4.41 رطل)
استخدام اللوحة	استخدام داخلي
مجموعة الخامة	IIIa
فئة التيار الزائد	II
دفعة الجهد الاسمية	2500 فولت
حرارة الاستخدام	-5 ... 50 °C (23 ... 122 °F) (EN 60730-2-9:2010)
قوّة طاقة التغذية	230 Vac ± 10 % 50/60 Hz
التحكُّم	جهاز المراقبة الإلكتروني EWRC NT
الاستهلاك	11 فولت امبير بحدٍ أقصى
المخارج الرقمية (للمرحل)	يُرجى الرجوع إلى الملصق الموجود على الجهاز
فئة المقاومة للحريق	D
فئة البرنامج	A
التوصيل	منظومة على الكابل المرن الخارجي قابلة للفصل، التوصيل من النوع Y
درجة الحرارة للاختبار بالبلية	100 °مئوية (212 °فهرنهايت)
EWRC 500 BREAKER RCA•U••••••••• / RCS•U••••••••• / RCS•H•••••••••:	
مفتاح مغناطيسي حراري	ثنائي القطب (2P)

المواصفات الكهربائيّة

الوصف	
تيار اسمي (Un)	230 فولت تيار متغير
تيار التشغيل الاسمي (Ue)	230 فولت تيار متغير
تيار العزل الاسمي (Ui)	230 فولت تيار متغير
تيار الدائرة القصيرة المشروط (Icc)	< 4.5 كيلو أمبير
التردد الاسمي (fn):	60/50 هرتز
EWRC 500 BREAKER RCA•••S•••••• / RCA•••R••••••:	
التيار الاسمي لإحكام الغلق بنظام الدفع النبضي (Uimp)	4 kV (EN 61439-2:2011)
التيار الاسمي للوحة (InA)	16 A (EN 61439-2:2011)
التيار الاسمي لإحدى دوائر التشغيل (InC)	16 A (EN 61439-2:2011)

معلومات إضافية

مخارج المرحل

الموديل	EWRC 300 NT		EWRC 500/5000 NT		EWRC 500 NT	
الكود	••••••••H•RCS ••••••••H•RCA		••••••••U•RCS ••••••••U•RCA •••••••RCH300		••••••••P•RCS ••••••••P•RCA	
القياسي	EN60730 حد أقصى 250 Vac	UL60730 حد أقصى 240 VAC	EN60730 حد أقصى 250 VAC	UL60730 حد أقصى 240 VAC	EN60730 حد أقصى 250 VAC	UL60730 حد أقصى 240 VAC
OUT1	A (8)12	12FLA - 72LRA	A (8)12	12FLA - 72LRA	A (8)12	12FLA - 72LRA
OUT2	A 8	8FLA - 48LRA	A 8	8FLA - 48LRA	A 8	8FLA - 48LRA
OUT3	A (4)8	A 8 مقاومات 4.9FLA - 29.4LRA	A (4)8	A 8 مقاومات 4.9FLA - 29.4LRA	A (8)12	12FLA - 72LRA
OUT4	-	-	A 8	8FLA - 48LRA	A 8	8FLA 48LRA
OUT5	-	-	NA 8(4) A, NC 6(3) A	NA 8 A, NC 6 A مقاومات NA 4.9FLA 29.4LRA	NA 8(4) A, NC 6(3) A	NA 8 A, NC 6 A مقاومات NA 4.9FLA 29.4LRA

ملاحظة: الحد الأقصى للسعة العامة 16 أمبير للموديلات **EWRC 500 BREAKER RCA•••••••S•••••• / RCA•••••••R••••••**
الحد الأقصى للسعة العامة 18 أمبير لجميع الموديلات الأخرى

الوصف	
الحاوية	PC+ABS
الأبعاد	EWRC 300/500: الواجهة الأمامية 213 x 318 ملم (8.38 x 12.51 بوصة)، العُمق 102 ملم (4.01 بوصة) EWRC 500 BREAKER: الواجهة الأمامية 221 x 318 ملم (8.70 x 12.51 بوصة)، العُمق 107 ملم (4.21 بوصة) EWRC 5000: الواجهة الأمامية 420 x 360 ملم (16.53 x 4.17 بوصة)، العُمق 147 ملم (5.79 بوصة)
التوصيلات	مشابك مسامير (انظر المخطط الكهربائي) مطلوب التبييت في الداخل للكونتكتر، الملامس المغناطيسي الحراري، إلخ على قضيب DIN
حرارة التخزين	-20 ... 85 °C (-4 ... 185 °F)
	-20…60 °C (-4 ... 140 °F) فقط موديلات RCN●
رطوبة الاستخدام	10..90% RH غير مكثفة
رطوبة التخزين	
نطاق العرض	NTC: -50…110 °C (-58 ... 230 °F) PTC: -55…150 °C (-67 ... 302 °F) بدون علامة عشرية، على 2 شاشة: (شاشة علوية) 3 أرقام + علامة/(شاشة عرض سفلية) 4 أرقام
مداخل تناظرية	3(2) مدخل NTC, PTC يمكن اختيارهم من المعيار H00
مداخل رقمية	2(3) مدخل رقمي حر بتيار قابل للضبط بواسطة المعيار H13/H12/H11
الجرس	فقط في الموديلات التي تقدم هذه الميزة

الوصف	
متسلسلات	• 1 منفذ TTL للتوصيل بـ HACCP Module (موديلات **RCN••••••••••**) UNICARD / Copy Card / Televis**System** /- • 1 منفذ تسلسلي RS-485 للتوصيل بـ Televis**System** / Modbus (يمكن استخدامه عبر الوحدة المضافة الاختيارية) **ملحوظة:** في حالة استخدام منفذ TTL للتوصيل، افصل منفذ RS-485 والعكس بالعكس.
الدقة	أفضل من 0.5% من النطاق الكامل 1+ رقم
الدقة	1 أو 0.1 °C - (0.1 °F)
استقلال الساعة	حتى أربعة أيام في غياب التغذية الخارجية

الاستخدام المسموح به

سيتعين تركيب الجهاز واستخدامه وفقًا للتعليمات الواردة وعلى وجه الخصوص، في ظروفٍ عادية،
يجب ألا يسهل الوصول إلى الأجزاء الخاضعة للجهد الخطير.
سيتعين حماية الجهاز بشكلٍ مناسب من الماء والغبار من أجل التطبيق، كذلك سيتوجب ألا يُسمح
بالدخول إليه إلا باستخدام آلية قفل مزودة بمفتاح أو أدوات (باستثناء الواجهة).
الجهاز مناسب لأن يُدمّج في جهاز للاستخدام المنزلي و/أو ما شابه في مجال
التبريد وتم التحقق منه على أساس المعايير الأوروبية المنسقة المرجعية.

الاستخدام غير المسموح به

أي استخدام غير ذلك المسموح به يُعدُّ استخداماً محظوراً بحكم الواقع. تجدر الإشارة إلى أن نقاط تلامس المرحل الواردة هي من النوع التشغيلي وتخضع للعطل؛ أية أجهزة حماية تتطلبها لوائح المنتج أو يقترحها الحس السليم فيما يتعلق باحتياجات السلامة الواضحة يجب أن تُنفذ خارج الجهاز.

المسؤولية والأخطار المُتبقِّية

تقتصر مسؤوليات Schneider Electric و Eliwell على الاستخدام الصحيح والمهني للمنتج وفقًا للتوجيهات الواردة في هذه الوثيقة وفي وثائق الدعم الأخرى، ولا تمتد إلى أية أضرار ناتجة عما يلي (على سبيل المثال لا الحصر):

- التركيب/الاستخدام المختلفين عما هو منصوص عليه، وعلى وجه الخصوص، غير المطابقين لاشتراطات السلامة المنصوص عليها في اللوائح السارية في بلد تركيب المنتج و/أو الواردة في هذا الدليل؛
- الاستخدام على أجهزة لا تضمن حماية كافية ضد الصعق الكهربائي والماء والغبار في ظروف التركيب المنفذة؛
- الاستخدام على أجهزة تسمح بالدخول إلى الأجزاء الخطرة بدون استخدام آلية قفل مزودة بمفتاح أو أدوات من اجل الدخول إلى الجهاز ؛
- العبث و/أو تعديل المنتج؛
- التركيب/الاستخدام في أجهزة غير مطابقة للوائح السارية في بلد تركيب المنتج.

إخلاء المسئولية

إن هذا المنشور مملوك ملكية حصرية لـ Eliwell والذي يُحظر تماما إعادة إنتاجه وإشاؤه دون الحصول صراحة على تفويض من شركة Eliwell نفسها. تم بذل كل العناية في إصدار هذه الوثيقة؛ ومع ذلك، لا تُعفى Eliwell من أية مسؤولية ناشئة عن استخدام هذا المنشور. الأمر نفسه ينطبق على أي شخص أو شركة تشارك في إصدار و إعداد هذه الوثيقة. تحتفظ Eliwell بالحق في إجراء أية تعديلات، شكلية أو وظيفية، بدون إشعار مسبق إلى أي شخص وفي أي وقت.

التخلص

يجب التخلص من الجهاز (أو المنتج) بشكل منفصل وفقا للوائح المحلية بشأن التخلص من المنتجات في نهاية عمرها الافتراضي.

Eliwell Controls s.r.l.
Via dell'Industria, 15 • Z.I. Paludi
32016 Alpago (BL) - ITALIA
هاتف: 111 986 0437 39+
www.eliwell.com

صُنع في إيطاليا

الدعم التقني للعملاء:
هاتف: 300 986 0437 39+
بريد إلكتروني: Techsuppeliwell@se.com
المبيعات:
هاتف: 100 986 0437 39+ (إيطاليا)
هاتف: 200 986 0437 39+ (الدول الأخرى)
بريد إلكتروني: saleseliwell@se.com

9IS54378.12 - AR - rel. 07/23
© Eliwell 2023. جميع الحقوق محفوظة.