9IS5440302

EVD / EVC / EVE

www.eliwell.com

DANGER / DANGER / GEFAHR / PELIGRO / PERICOLO / PERIGO / TEHLİKE / 危险 / ОПАСНОСТЬ / ҚАУІПТІ

HAZARD OF ELECTRIC SHOCK, EXPLOSION OR ARC FLASH

- Disconnect all power from all equipment including connected devices, prior to removing any covers or doors, or installing or removing any accessories, hardware, cables, or wires except under the specific conditions specified in the appropriate hardware guide for this equipment.
- Always use a properly rated voltage sensing device to confirm the power is off where and when indicated.
- Replace and secure all covers, accessories, hardware, cables, and wires and confirm that a proper ground connection exists before applying power to the unit.
- Use only the specified voltage when operating this equipment and any associated products.

Failure to follow these instructions will result in death or serious injury.

RISQUE D'ÉLECTROCUTION, D'EXPLOSION OU D'ARC ÉLECTRIQUE

- Coupez toutes les alimentations de tous les équipements, y compris les équipements connectés, avant de retirer les caches ou les portes d'accès, ou avant d'installer ou de retirer des accessoires, matériels, câbles ou fils, sauf dans les cas de figure spécifiquement indiqués dans le guide de référence du matériel approprié à cet équipement.
- Utilisez toujours un appareil de mesure de tension réglé correctement pour vous assurer que l'alimentation est coupée conformément aux indications.
- Remettez en place et fixez tous les caches de protection, accessoires, matériels, câbles et fils et vérifiez que l'appareil est bien relié à la terre avant de le remettre sous tension.
- Utilisez uniquement la tension indiquée pour faire fonctionner cet équipement et les produits associés.

Le non-respect de ces instructions provoquera la mort ou des blessures graves.

GEFAHR EINES ELEKTRISCHEN SCHLAGS, EINER EXPLOSION ODER EINES LICHTBOGENS

- Trennen Sie die gesamte Spannungsversorgung des Systems, einschließlich aller angeschlossenen Geräte, bevor Sie Abdeckungen oder Türen des Systems abnehmen, sowie vor der Installation oder Deinstallation von Zubehör, Hardware, Kabeln oder Drähten, ausgenommen unter besonderen Bedingungen, die im Hardwarehandbuch dieses Geräts beschrieben werden.
- Verwenden Sie stets ein genormtes Spannungsprüfgerät, um festzustellen, ob die Spannungsversorgung wirklich abgeschaltet ist.
- Bringen Sie alle Abdeckungen, Zubehörteile, Hardware, Kabel und Drähte wieder an, sichern Sie sie und vergewissern Sie sich, dass eine ordnungsgemäße Erdung vorhanden ist, bevor Sie die Spannungszufuhr zum Gerät einschalten.
- Betreiben Sie dieses Gerät und jegliche zugehörigen Produkte nur mit der angegebenen Spannung.

Die Nichtbeachtung dieser Anweisungen führt zu Tod oder schweren Verletzungen.

RIESGO DE DESCARGA ELÉCTRICA, EXPLOSIÓN O ARCO ELÉCTRICO

- Deje sin tensión todos los aparatos, incluyendo los dispositivos conectados,antes de retirar cualquier tapa o ventanilla, o antes de instalar/desinstalar accesorios, hardware, cables o hilos, exceptuando las condiciones especificadas en la correspondiente Guía Hardware para este aparato.
- Para comprobar que el sistema está sin tensión, use siempre un voltímetro correctamente calibrado al valor nominal de tensión.
- Antes de volver a poner el dispositivo bajo tensión vuelva a montar y fijar todas las tapas, componentes hardware, los cables y compruebe que hay una buena conexión a tierra.
- Utilice este dispositivo y todos los productos conectados solo a la tensión especificada.

El incumplimiento de estas instrucciones podrá causar la muerte o lesiones serias.

RISCHIO DI SHOCK ELETTRICO, ESPLOSIONE O ARCO ELETTRICO

- Mettere fuori tensione tutte le apparecchiature, inclusi i dispositivi collegati, prima di rimuovere qualunque coperchio o sportello, o prima di installare/disinstallare accessori, hardware, cavi o fili, tranne che per le condizioni specificate nell'apposta Guida hardware per questa apparecchiatura.
- Per verificare che il sistema sia fuori tensione, usare sempre un voltmetro correttamente tarato al valore nominale della tensione.
- Prima di rimettere l'unità sotto tensione rimontare e fissare tutti i coperchi, i componenti hardware, i cavi e verificare la presenza di un buon collegamento di terra.
- Utilizzare quest'apparecchiatura e tutti i prodotti collegati solo alla tensione specificata.

Il mancato rispetto di queste istruzioni provocherà morte o gravi infortuni.

PERIGO DE CHOQUE ELÉTRICO, EXPLOSÃO OU ARCO ELÉTRICO

- Desconecte toda a energia de todos os equipamentos, incluindo dispositivos conecta dos, antes de remover qualquer cobertura ou porta, ou de instalar ou remover qualquer acessório, hardware, cabos ou fios, exceto em condições especificadas no guia de hardware apropriado para este equipamento.
- Sempre use um detector de tensão corretamente classificado para confirmar que a energia está desligada onde e quando indicado.
- Substitua e proteja todas as coberturas, acessórios, hardware, cabos e fios e confirme que existe aterramento adequado antes de aplicar energia à unidade.
- Use somente a voltagem especificada ao operar este equipamento e qualquer produto associado.

A não observância destas instruções resultará em morte, ou ferimentos graves.

ELEKTRİK ÇARPMASI, PATLAMA VEYA ELEKTRİK ARKI TEHLİKESİ

- Bu ekipmanın uygun donanım kılavuzunda belirtilen özel koşullar altında olmadığı sürece, herhangi bir kapağı veya kapıyı açmadan ya da herhangi bir aksesuarı, donanımı, kabloyu veya teli takmadan veya çıkarmadan önce bağlı aygıtlar dahil tüm ekipmanların güç bağlantılarını kesin.
- Gösterilen yerlerde ve belirtildiğinde gücün kapalı olduğunu onaylamak için her zaman uygun özellikte voltaj algılama aygıtı kullanın.
- Tüm kapakları, aksesuarları, donanımı, kabloları ve telleri yerlerine takın ve sabitleyin ve üniteye güç vermeden önce uygun toprak bağlantısının bulunduğunu onaylayın.
- Bu ekipmanı ve varsa ilişkili ürünleri çalıştırırken yalnızca belirtilen voltajı kullanın.

Bu talimatlara uyulmaması, ölüme veya ağır yaralanmalara yol açacaktır.

存在电击、爆炸或电弧闪烁危险

- 在卸除任何护盖或门，或安装或卸除任何附件、硬件、电缆或导线之前，先断开所有 设备的电源连接（包括已连接设备），但本设备相应硬件指南中指定的特定情况除外。
- 始终使用合适的额定电压传感器确认所有电源已在指示位置及指示时间关闭。
- 更换并紧固所有壳盖、附件、硬件、电 缆与导线，并确认接地连接正确后才 对设备通电。
- 在操作本设备及相关产品时，必须使用 指定电压。

不遵循上述说明将导致人员伤亡。

ОПАСНОСТЬ ПОРАЖЕНИЯ ЭЛЕКТРИЧЕСКИМ ТОКОМ, ВЗРЫВА ИЛИ ВСПЫШКИ ДУГИ

- Полностью отключите электропитание от всего оборудования, в том числе подключенных устройств, до снятия любых крышек или дверей или до установки или демонтажа любых вспомогательных устройств, аппаратуры, кабелей или проводов, за исключением особых ситуаций, указанных в руководстве по аппаратной части данного оборудования.
- В указанных местах и условиях обязательно используйте обладающий соответствующими характеристиками датчик напряжения для проверки отключения электропитания.
- Установите на место и закрепите все крышки, вспомогательные устройства, аппаратуру, кабели и провода и до подачи электропитания на блок удостоверьтесь в наличии надлежащего заземляющего соединения.
- Для электропитания данного оборудования и любых связанных с ним изделий используйте источники электропитания подходящего напряжения.

Несоблюдение этих инструкций приведет к смертельному исходу или серьезной травме.

ТОК СОҒУ, ЖАРЫЛУ НЕМЕСЕ ДОҒАЛЫҚ ЖАРҚЫЛ ҚАУПІ БАР

- Кез келген қақпақтарды ашу немесе есіктерді алу я болмаса кез келген қосалқы құралдарды, жабдықты, кабельдерді немесе сымдарды орнату немесе алу алдында бүкіл жабдықтың, соның ішінде қосылған құрылғылардың қуатын толығымен өшіру керек (тек осы жабдық үшін тиісті жабдық нұсқаулығында көрсетілген жағдайларды қоспағанда).
- Нұсқау берілген кезде қуаттың өшірулі екенін растау үшін тиісті номиналды кернеуі бар датчикті пайдаланыңыз.
- Барлық қақпақтарды, қосалқы құралдарды, жабдықты, кабельдерді және сымдарды қайта орнатыңыз және бекітіңіз, сөйтіп құрылғыға қуат беру алдында тиісті жерге қосылым бар екеніне көз жеткізіңіз.
- Осы жабдықты және кез келген байланысты өнімдерді пайдаланғанда тек көрсетілген кернеуді пайдаланыңыз.

Бұл нұсқауларды орындамау өлімге немесе ауыр жарақатқа әкеледі.

DANGER / DANGER / GEFAHR / PELIGRO / PERICOLO / PERIGO / TEHLİKE / 危险 / ОПАСНОСТЬ / ҚАУІПТІ

POTENTIAL FOR EXPLOSION

- Install and use this equipment in non-hazardous locations only.
- Do not install and use this equipment in applications capable of generating hazardous atmospheres, such as those applications employing flammable refrigerants.

Failure to follow these instructions will result in death or serious injury.

RISQUE D'EXPLOSION

- Ne montez et n'utilisez cet équipement que dans des zones non dangereuses.
- N'installez pas et n'utilisez pas cet équipement dans des applications susceptibles de former des atmosphères dangereuses, par exemple dans le cadre d'applications qui emploient des réfrigérants inflammables.

Le non-respect de ces instructions provoquera la mort ou des blessures graves.

EXPLOSIONSGEFAHR

- Installieren und verwenden Sie dieses Gerät ausschließlich in Ex-freien Bereichen.
- Installieren und verwenden Sie diese Ausrüstung nicht in Anwendungen, die gefährliche Atmosphären erzeugen können, wie beispielsweise in Anwendungen, in denen brennbare Kältemittel zum Einsatz kommen.

Die Nichtbeachtung dieser Anweisungen führt zu Tod oder schweren Verletzungen.

RIESGO DE EXPLOSIÓN

- Instale y utilice este aparato solo en lugares que no estén expuestos a riesgo.
- No instale ni utilice este equipo en aplicaciones capaces de generar atmósferas peligrosas como, por ejemplo, aplicaciones que empleen refrigerantes inflamables.

El incumplimiento de estas instrucciones podrá causar la muerte o lesiones serias.

RISCHIO DI ESPLOSIONE

- Installare ed utilizzare questa apparecchiatura solo in luoghi non a rischio.
- Non installare né usare questa apparecchiatura in applicazioni in grado di generare atmosfere pericolose, quali le applicazioni che impiegano refrigeranti infiammabili.

Il mancato rispetto di queste istruzioni provocherà morte o gravi infortuni.

PERIGO DE EXPLOSÃO

- Instale e utilize este equipamento apenas em locais sem perigos.
- Não instale nem utilize este equipamento em aplicações capazes de gerar atmosferas perigosas, tais como as aplicações que usam refrigerantes inflamáveis.

A não observância destas instruções resultará em morte, ou ferimentos graves.

PATLAMA OLASILIĞI

- Bu ekipmanı yalnızca tehlikeli olmayan yerlerde kurun ve kullanın.
- Bu ekipmanı yanıcı soğutucu akışkanlar kullanan uygulamalar gibi tehlikeli ortamlar oluşturabilecek uygulamalara kurmayın ve kullanmayın.

Bu talimatlara uyulmaması, ölüme veya ağır yaralanmalara yol açacaktır.

可能存在爆炸危险

- 仅在安全地点安装和使用本设备。
- 请勿在能够产生危险气体的应用中安装和使用本设备，例如使用易燃制冷剂的应用。

不遵循上述说明将导致人员伤亡。

ОПАСНОСТЬ ВЗРЫВА

- Установка и эксплуатация данного оборудования допускается только во взрывобезопасных зонах.
- Не устанавливайте и не используйте это оборудование в установках, способных выделять опасные атмосферные включения, таких как установки с использованием легковоспламеняющихся хладагентов.

Несоблюдение этих инструкций приведет к смертельному исходу или серьезной травме

ЖАРЫЛУ ЫҚТИМАЛДЫҒЫ БАР

- Бұл жабдықты тек қауіпсіз емес орындарда орнатыңыз және пайдаланыңыз.
- Бұл құрылғыны мысалы жанғыш заттар пайдаланылатын жер сияқты қатерлі жағдай тудыруы мүмкін жерлерде пайдаланбаңыз.

Бұл нұсқауларды орындамау өлімге немесе ауыр жарақатқа әкеледі.

(en) Electrical equipment should be installed, operated, serviced, and maintained only by qualified personnel. No responsibility is assumed by Schneider Electric nor Eliwell for any consequences arising out of the use of this material.

(de) Elektrische Geräte dürfen nur von Fachpersonal installiert, betrieben, gewartet und instand gesetzt werden. Schneider Electric und Eliwell haftet nicht für Schäden, die durch die Verwendung dieses Materials entstehen

(it) Le apparecchiature elettriche devono essere installate, usate e riparate solo da personale qualificato. Schneider Electric e Eliwell non si assumono nessuna responsabilità per qualunque conseguenza derivante dall'uso di questo materiale.

(tr) Elektrikli cihazların montajı, kullanımı, bakımı ve muhafazası sadece kalifiye elemanlar tarafından yapılmalıdır. Bu materyalin kullanımından kaynaklanabilecek herhangi bir durum için Schneider Electric ve Eliwell herhangi bir sorumluluk kabul etmemektedir.

(ru) Установка, эксплуатация, ремонт и обслуживание электрического оборудования может выполняться только квалифицированными электриками. Компания Schneider Electric и Eliwell не несет никакой ответственности за какие-либо последствия эксплуатации этого оборудования.

(fr) Les équipements électriques doivent être installés, exploités et entretenus par un personnel qualifié. Schneider Electric et Eliwell déclinent toute responsabilité quant aux conséquences de l'utilisation de ce matériel.

(es) La instalación, manejo, puesta en servicio y mantenimiento de equipos eléctricos deberán ser realizados sólo por personal cualificado. Schneider Electric y Eliwell no se hacen responsabled de ninguna de las consecuencias del uso de este material.

(pt) A instalação, utilização e manutenção do equipamento eléctrico devem ser efectuadas exclusivamente por pessoal qualificado. A Schneider Electric e Eliwell não assumem qualquer responsabilidade pelas consequências resultantes da utilização deste material.

(zh) 电气设备的安装、操作、维修和维护工作仅限于合格人员执行。Schneider Electric 和 Eliwell 不担由于使用本资料所引 起的任何后果。专业人员是指掌握与电气设备的制造和操作及其安装相关的技能和知识的人员，他们经过安全培训能够发现 和避免相关的危险。

(kk) Электр жабдықты тек білікті қызметкерлер орнатуы, пайдалануы, қызмет көрсетуі және техникалық қызмет көрсетуі керек. Schneider Electric және Eliwell осы материалды пайдаланудан туындаған ешбір салдарларға жауапты болмайды.

© 2019 Eliwell. All Rights Reserved.

FREE	Description	Classification	Power Supply
EVD7500060B00	FREE EVD7500/C/U	Controller	24 Vac/dc 48 Vdc
EVD75SS060B00	FREE EVD7500/C/U/SSR		
EVC7500060B00	FREE EVC7500/C/U		
EVE7500000B00	FREE EVE7500	Expansion module	24 Vac/dc, 48 Vdc
EVE4200000500	FREE EVE4200		24 Vac/dc

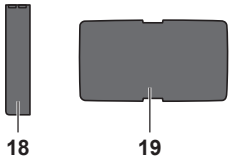

EVD

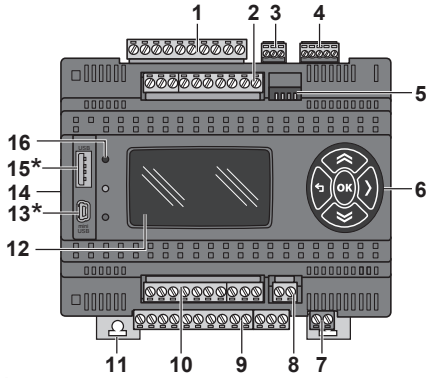

EVC / EVE7500

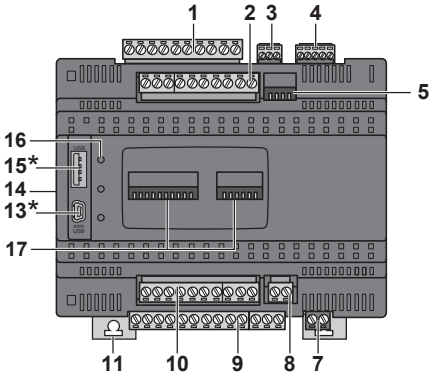

EVE4200

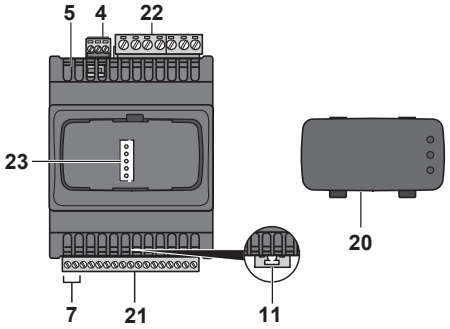

* For controllers only / Pour les contrôleurs uniquement / Nur für Steuerungen / Solo para controladores / Solo per i controller / Apenas para controladores Yalnızca denetleyiciler için / 仅限控制器 / Только для контроллеров / Тек қана бақылаушылар үшін.

en
1 - Inputs terminal block (digital)
2 - Inputs terminal block (analog)
3 - Serial line port (RS-485)
4 - CAN Expansion bus port
5 - 4-position DipSwitches
6 - Keys
7 - Power supply
8 - Input terminal block (fast digital)
9 - Output terminal block (digital)
10 - Output terminal block (analog)
11 - Clip-on lock for 35-mm *(1.38 in.)* top hat section rail (DIN rail)
12 - Display
13 - USB mini-B port
14 - Connector to communication Plug-in
15 - USB A port
16 - Status LEDs
17 - 6 and 10-position DipSwitches
18 - Protective cover (USB)
19 - Protective cover (DipSwitches)
20 - Front door
21 - Low voltage I/O
22 - Digital outputs
23 - Service port TTL

fr
1 - Bornier des entrées (numériques)
2 - Bornier des entrées (analogiques)
3 - Port de la ligne série (RS-485)
4 - Port du bus d'extension CAN
5 - Commutateurs DIP 4 positions
6 - Touches
7 - Alimentation
8 - Bornier des entrées (numériques rapides)
9 - Bornier des sorties (numériques)
10 - Bornier des sorties (analogiques)
11 - Clip de verrouillage pour rail en oméga de 35 mm (rail DIN)
12 - Affichage
13 - Port mini-B USB
14 - Connecteur au module de communication
15 - Port A USB
16 - Voyants d'état
17 - Commutateurs DIP 6 et 10 positions
18 - Capot de protection (USB)
19 - Capot de protection (commutateurs DIP)
20 - Porte avant
21 - E/S basse tension
22 - Sorties numériques
23 - Port de service TTL

de
1 - Eingangsklemmenleiste (digital)
2 - Eingangsklemmenleiste (analog)
3 - Serieller Leitungsanschluss (RS-485)
4 - CAN-Erweiterungsbusanschluss
5 - DIP-Schalter mit 4 Positionen
6 - Bedientasten
7 - Spannungsversorgung
8 - Eingangsklemmenleiste (schnell, digital)
9 - Ausgangsklemmenleiste (digital)
10 - Ausgangsklemmenleiste (analog)
11 - Aufsteckbare Sperre für 35-mm-Hutschiene (DIN-Schiene)
12 - Anzeige
13 - Mini-B-USB-Anschluss
14 - Anschlussstecker für Kommunikations-Plug-In
15 - USB-A-Anschluss
16 - Status-LEDs
17 - DIP-Schalter mit 6 und 10 Positionen
18 - Schutzabdeckung (USB)
19 - Schutzabdeckung (DIP-Schalter)
20 - Frontseitige Verschlusstür
21 - Niederspannungs-E/A
22 - Digitalausgänge
23 - Service-Port-TTL

es
1 - Bloque de terminales de entradas (digitales)
2 - Bloque de terminales de entradas (analógicas)
3 - Puerto de línea serie (RS-485)
4 - Puerto bus de ampliación CAN
5 - Interruptores DIP de 4 posiciones
6 - Teclas
7 - Fuente de alimentación
8 - Bloque de terminales de entradas (digitales rápidas)
9 - Bloque de terminales de salidas (digitales)
10 - Bloque de terminales de salidas (analógicas)
11 - Cierre de clip para carril DIN (segmento DIN) de 35 mm
12 - Visualización
13 - Puerto USB mini-B
14 - Conector para complemento de comunicación
15 - Puerto A USB
16 - LED de estado
17 - Interruptores DIP de 6 y 10 posiciones
18 - Cubierta protectora (USB)
19 - Cubierta protectora (interruptores DIP)
20 - Puerta frontal
21 - E/S, baja tensión
22 - Salidas digitales
23 - Puerto de servicio TTL

it
1 - Morsettiera di ingresso (digitale)
2 - Morsettiera di ingresso (analogica)
3 - Porta seriale (RS-485)
4 - Porta bus di espansione CAN
5 - Microinterruttori a 4 posizioni
6 - Tasti
7 - Alimentazione
8 - Morsettiera di ingresso (digitale veloce)
9 - Morsettiera di uscita (digitale)
10 - Morsettiera di uscita (analogica)
11 - Chiusura ad aggancio per guida sezione profilato top hat 35-mm (guida DIN)
12 - Display
13 - Porta mini-B USB
14 - Da connettore a plug-in di comunicazione
15 - Porta A USB
16 - LED di stato
17 - Microinterruttori a 6 e 10 posizioni
18 - Coperchietto di protezione (USB)
19 - Coperchietto di protezione (Microinterruttori)
20 - Sportello frontale
21 - I/O a bassa tensione
22 - Uscite digitali
23 - Porta service TTL

pt
1 - Bloco de terminal de entradas (digitais)
2 - Bloco de terminal de entradas (analógicas)
3 - Porta de linha de série (RS-485)
4 - Porta de barramento de expansão CAN
5 - Chaves DIP de 4 posições
6 - Teclas
7 - Fornecimento de energia
8 - Bloco de terminal de entradas (digitais rápidas)
9 - Bloco de terminal de saídas (digitais)
10 - Bloco de terminal de saídas (analógicas)
11 - ATranca de encaixe para trilho da seção de fixação de 35 mm (trilho DIN)
12 - Display
13 - Porta mini-B USB
14 - Conector para plug-in de comunicação
15 - Porta A de USB
16 - Status dos LEDs
17 - Chaves DIP de 6 e 10 posições
18 - Cobertura protetora (USB)
19 - Cobertura protetora (Chaves DIP)
20 - Porta frontal
21 - E/S de baixa voltagem
22 - Saídas digitais
23 - TTL da porta de serviço

tr
1 - Giriş terminal bloğu (dijital)
2 - Giriş terminal bloğu (analog)
3 - Seri hat bağlantı noktası (RS-485)
4 - CAN Genişletme veri yolu bağlantı noktası
5 - 4-konumlu Dip Anahtarları
6 - Tuşlar
7 - Güç Kaynağı
8 - Giriş terminal bloğu (hızlı dijital)
9 - Çıkış terminal bloğu (dijital)
10 - Çıkış terminal bloğu (analog)
11 - 35 mm şapkalı kesit ray (DIN ray) için klipsli kilit
12 - Ekran
13 - USB mini-B bağlantı noktası
14 - Konektör - iletişim, Takılabilir
15 - USB A bağlantı noktası
16 - Durum LED'leri
17 - 6 ve 10-konumlu Dip Anahtarları
18 - Koruyucu kapak (USB)
19 - Koruyucu kapak (Dip Anahtarları)
20 - Ön kapı
21 - Düşük gerilim G/Ç
22 - Dijital çıkışlar
23 - Servis bağlantı noktası TTL

zh
1 - 输入端子块（数字量）
2 - 输入端子块（模拟量）
3 - 串行线路端口 (RS-485)
4 - CAN 扩展总线端口
5 - 4-位 Dip 开关
6 - 键
7 - 电源
8 - 输入端子块（快速数字量）
9 - 输出端子块（数字量）
10 - 输出端子块（模拟量）
11 - 35 毫米 顶帽截面导轨（DIN 导轨）的钩锁
12 - 显示屏
13 - USB mini-B 端口
14 - 通讯插头连接器
15 - USB A 端口
16 - 状态 LED
17 - 6 位和 10 位 Dip 开关
18 - 护盖 (USB)
19 - 护盖（Dip 开关）
20 - 前门
21 - 低电压 I/O
22 - 数字量输出
23 - 服务端口 TTL

ru
1 - Входная клеммная колодка (цифровая)
2 - Входная клеммная колодка (аналоговая)
3 - Порт линии последовательной передачи данных (RS-485)
4 - Порт шины расширения CAN
5 - 4-позиционные Dip-переключатели
6 - Клавиши
7 - Электропитание
8 - Входная клеммная колодка (быстродействующий ввод цифровых данных)
9 - Выходная клеммная колодка (цифровая)
10 - Блок терминалов вывода данных (аналоговых)
11 - Пристегивающийся фиксатор для 35-мм (1рейки таврового профиля (DIN-рейки)
12 - Дисплей
13 - USB-порт мини-B
14 - Штекерный разъем связи
15 - USB-порт A
16 - Светодиодные индикаторы состояния
17 - 6- и 10-позиционные Dip-переключатели
18 - Защитная крышка (для USB-разъемов)
19 - Защитная крышка (для Dip-переключателей)
20 - Передняя дверца
21 - Вх/Вых низкого напряжения
22 - Цифровые выходы
23 - Сервисный порт ТТЛ

kk
1 -Кіріс түйіспелер блогы (сандық)
2 - Кіріс түйіспелер блогы (аналогтық)
3 - Сериялық желі порты (RS-485)
4 - CAN кеңейтім шинасы порты
5 - 4 күйлі Dip айырып-қосқыштары
6 - Пернелер
7 - Қуат көзі
8 - Кіріс түйіспелер блогы (жылдам сандық)
9 - Шығыс түйіспелер блогы (сандық)
10 - Шығыс түйіспелер блогы (аналогтық)
11 - 35 мм жоғарғы бет бөлімінің бағыттағышына (DIN бағыттағышы) арналған қысқыш құлып
12 - Дисплей
13 - USB mini-B порты
14 - Байланыс қосылатын модулінің жалғағышы
15 - USB A порты
16 - Күй жарық диодтары
17 - 6 және 10 күйлі Dip қосқыштары
18 - Қорғағыш қақпақ (USB)
19 - Қорғағыш қақпақ (Dip қосқыштары)
20 - Алдыңғы есік
21 - Төмен кернеулі кіріс/шығыс
22 - Сандық шығыстар
23 - ТТЛ қызмет көрсету порты

⚠ WARNING / AVERTISSEMENT / WARNUNG / ADVERTENCIA / AVVERTIMENTO / AVISO / UYARI / 警告 / ПРЕДУПРЕЖДЕНИЕ / ЕСКЕРТУ

UNINTENDED EQUIPMENT OPERATION

- Use appropriate safety interlocks where personnel and/or equipment hazards exist.
- Install and operate this equipment in an enclosure appropriately rated for its intended environment and secured by a keyed or tooled locking mechanism.
- Power line and output circuits must be wired and fused in compliance with local and national regulatory requirements for the rated current and voltage of the particular equipment.
- Do not use this equipment in safety-critical machine functions unless the equipment is otherwise designated as functional safety equipment and conforming to applicable regulations and standards.
- Do not disassemble, repair, or modify this equipment.
- Do not connect wires to unused terminals and/or terminals indicated as “No Connection (N.C.)”.

Failure to follow these instructions can result in death, serious injury, or equipment damage.

COMPORTEMENT INATTENDU DE L’ÉQUIPEMENT

- Lorsque des risques de blessures corporelles ou de dommages matériels existent, utilisez des verrous de sécurité appropriés.
- Installez et utilisez cet équipement dans une armoire de classe appropriée à l’environnement prévu et sécurisée par un mécanisme de verrouillage à clé ou à outil.
- Vérifiez que le câblage et les fusibles utilisés pour les circuits d’alimentation et de sortie sont conformes aux réglementations locales et nationales relatives au courant et à la tension de l’équipement concerné.
- N’utilisez pas cet équipement dans des fonctions d’automatisme de sécurité, sauf s’il s’agit d’un équipement de sécurité fonctionnelle conforme aux réglementations et normes applicables.
- Ne désassemblez pas, ne réparez pas et ne modifiez pas cet équipement.
- Ne raccordez pas de câbles à des bornes réservées, inutilisées, et/ou portant la mention non connecté (N.C.).

Le non-respect de ces instructions peut provoquer la mort, des blessures graves ou des dommages matériels.

UNBEABSICHTIGTER GERÄTEBETRIEB

- Verwenden Sie geeignete Sicherheitssperren, wenn eine Gefahr für Personal und/oder Geräte gegeben ist.
- Installieren und betreiben Sie dieses Gerät in einem Schaltschrank mit einer für den Einsatzort geeigneten Schutzart und mit einer kodierten Sperre oder einem Verriegelungsmechanismus abgeschlossen werden kann.
- Die Stromversorgungs- und Ausgangskreise müssen in Übereinstimmung mit allen örtlichen, regionalen und nationalen Anforderungen an Nennstrom und Nennspannung für das jeweilige Gerät verdrahtet und abgesichert werden.
- Verwenden Sie dieses Gerät nicht für sicherheitskritische Maschinenfunktionen, sofern das Gerät nicht anderweitig explizit für einen Einsatz zur Funktionssicherheit ausgewiesen ist und allen geltenden Vorschriften und Normen entspricht.
- Das Produkt darf weder zerlegt noch repariert oder verändert werden.
- Verdrahten Sie keine reservierten, ungenutzten bzw. als „Nicht angeschlossen (N.C.)“ ausgewiesenen Klemmen.

Die Nichtbeachtung dieser Anweisungen kann Tod, schwere Verletzungen oder Sachschäden zur Folge haben.

FUNCIONAMIENTO ANÓMALO DEL APARATO

- En caso de que persista el riesgo de daños al personal y/o a los aparatos, utilice los enclavamientos de seguridad necesarios.
- Instale y utilice este equipo en una carcasa con capacidad adecuada para el entorno correspondiente, y que esté protegida por un mecanismo de bloqueo que use llaves o herramientas.
- Para la conexión y los fusibles de los circuitos de las líneas de alimentación y de salida, respete los requisitos de las normativas locales y nacionales sobre corriente y tensión nominales del aparato en uso.
- No utilice este equipo en funciones de maquinaria críticas para la seguridad a no ser que esté diseñado como equipo de seguridad funcional y siga los estándares y las normas correspondientes.
- No desmonte, repare o modifique el aparato..
- No conecte hilos a bornes no utilizados y/o a bornes con el mensaje “Ninguna conexión “(N.C.)”.

El incumplimiento de estas instrucciones puede causar la muerte, lesiones serias o daño al equipo.

FUNZIONAMENTO ANOMALO DELL’APPARECCHIATURA

- Qualora sussista il rischio di danni al personale e/o alle apparecchiature, utilizzare gli interblocchi di sicurezza necessari.
- Installare e utilizzare questa apparecchiatura in un cabinet di classe appropriata per l’ambiente di destinazione e protetto da un meccanismo di blocco a chiave o con appositi strumenti.
- Per il collegamento e i fusibili dei circuiti delle linee di alimentazione e di uscita,osservare i requisiti normativi locali e nazionali relativi alla corrente e alla tensione nominali dell’apparecchiatura in uso.
- Non utilizzare questa apparecchiatura per funzioni macchina critiche per la sicurezza, a meno che sia stata specificamente progettata come apparecchiatura funzionale per la sicurezza e in conformità alle regolamentazioni e standard in vigore.
- Non smontare, riparare o modificare l’apparecchiatura.
- Non collegare fili a dei morsetti non utilizzati e/o a morsetti che riportano la dicitura “Nessuna connessione “(N.C.)”.

Il mancato rispetto di queste istruzioni può provocare morte, gravi infortuni o danni alle apparecchiature.

OPERAÇÃO INVOLUNTÁRIA DO EQUIPAMENTO

- Use bloqueios de segurança apropriados onde houver perigo ao pessoal e/ou ao equipamento.
- Instale e utilize este equipamento em um local calibrado adequadamente para o ambiente pretendido e protegido por um mecanismo de segurança chaveado ou usinado.
- A linha de força e os circuitos de saída devem ser ligados em cumprimento com as exigências regulatórias locais e nacionais para a corrente e voltagem classificadas do equipamento específico.
- Não use este equipamento para funções que exijam segurança crítica, a menos que este equipamento seja designado como de segurança funcional e esteja em conformidade com as regulamentações e padrões aplicáveis.
- Não desmonte, repare ou modifique este equipamento.
- Não ligar fios a terminais não non utilizados e/ou a terminais que reportem a indicação “Nenhuma ligação (N.C.)”.

A não observância destas instruções pode provocar a morte, ferimentos graves, ou danos no equipamento.

EKİPMANIN YANLIŞLIKLA ÇALIŞMASI

- Personel ve/veya ekipman için tehlike bulunan durumlarda uygun güvenlik kilitleri kullanın.
- Bu ekipmanı amaçlanan ortamı için uygun sınıflandırmaya sahip ve anahtarlı veya araçlı bir kilitleme mekanizmasıyla güvenli hale getirilmiş bir muhafaza içine monte ederek çalıştırın.
- Güç hattı ve çıkış devreleri için, söz konusu ekipmanın anma akımı ve voltajıyla ilgili yerel ve ulusal düzenlemelere uygun kablolar ve sigortalar kullanılmalıdır.
- Ekipman fonksiyonel güvenlik ekipmanı olarak atanmadığı ve yürürlükteki düzenlemelere ve standartlara uyulmadığı sürece bu ekipmanı güvenliğin kritik olduğu makine fonksiyonlarında kullanmayın.
- Bu ekipmanı parçalarına ayırmayın, onarmayın ve modifiye etmeyin.
- Ayrılmış, kullanılmayan bağlantılara veya Bağlantı Yok (N.C.) olarak belirtilmiş bağlantılara hiçbir kablo bağlamayın.

Bu talimatlara uyulmaması ölüme, ağır yaralanmalara veya ekipmanda maddi hasara yol açabilir.

意外的设备操作

- 在存在人员伤害和/或设备危险的场合下，请使用适当的安全联锁。
- 在符合本设备运行时所处环境等级且通过钥匙锁闭装置来锁闭的机箱中安装和操作本设备。
- 必须遵从当地和国家法规中对特定设备额 定电流和电压的规定，对电线和输出电路 进行布线并安装熔断器。
- 请勿在对安全性要求非常高的机器环境中使用本设备，除非该设备被指定为 功能安全设备并遵 循适用的法规和标准。
- 请勿拆解、修理或改装本设备。
- 切勿将任何连线连接至预留的未使用连接或指定为 No Connection（无连接，简称 N.C） 的连接上。

不遵循上述说明可能导致人员伤亡或设备损坏。

НЕПРАВИЛЬНАЯ РАБОТА ОБОРУДОВАНИЯ

- При наличии угроз для персонала и (или) оборудования используйте подходящие системы взаимной блокировки.
- Установка и эксплуатация данного оборудования должны осуществляться в корпусе, пригодном для условий окружающей среды.
- Проводка и защита плавкими предохранителями силовой линии и выходных цепей должны выполняться в соответствии с местными и национальными нормативными требованиями к конкретному оборудованию с указанным номинальным током и напряжением.
- Не допускается использование этого оборудования для обеспечения функций машинного оборудования, критически важных с точки зрения безопасности
- Не разбирайте, не ремонтируйте и не модифицируйте это оборудование.
- Не подключать проводники к неиспользуемым клеммам и/или клеммам, маркированным надписью “No Connection (N.C.)” (Соединение отсутствует).

Несоблюдение этих инструкций может привести к смерти, серьезной травме или повреждению оборудования.

ЖАБДЫҚТЫҢ КЕЗДЕЙСОҚ ЖҰМЫС ІСТЕУІ

- Қызметкерлерге және/немесе жабдыққа қауіптер бар болса, тиісті қауіпсіздік құлыптарын пайдаланыңыз.
- Бұл жабдықтың орнатылуы мен қолданылуы қоршаған орта жағдайларына сәйкес келетін және кілт немесе арнайы құралмен құлыпталатын корпустың ішінде жүзеге асырылуы тиіс.
- Қуат желісінің және шығыс тізбектердің сымдары және сақтандырғыштары нақты жабдықтың номиналды тогы мен кернеуіне қойылатын жергілікті және ұлттық нормативтік талаптарға сай болуы керек.
- Бұл жабдықты қауіпсіздік маңызды машина функцияларында пайдаланбаңыз.
- Бұл жабдықты бөлшектемеңіз, жөндемеңіз немесе өзгертпеңіз.
- Сақталған, пайдаланылмайтын қосылымдарға немесе No Connection (N.C.) (Қосылу жоқ) деп белгіленген қосылымдарға ешбір сымдарды жалғамаңыз.

Бұл нұсқауларды орындамау өлімге немесе ауыр жарақатқа я болмаса жабдықтың зақымдалуына әкеледі.

Mounting / Montage / Montage / Montaje / Montaggio / Montagem / Montaj / 安装 / Монтаж / Орнату

EVD / EVC / EVE

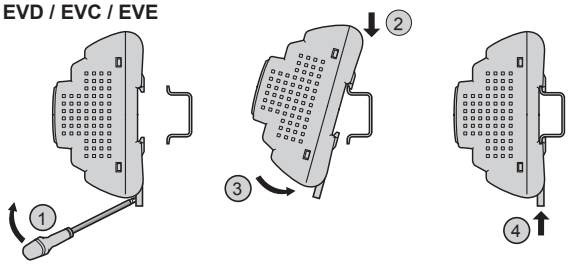

AM1DE200
IEC/EN60715

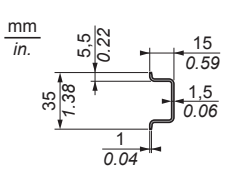

AM1DP200

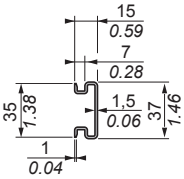

AM1ED200

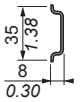



EVD / EVC / EVE

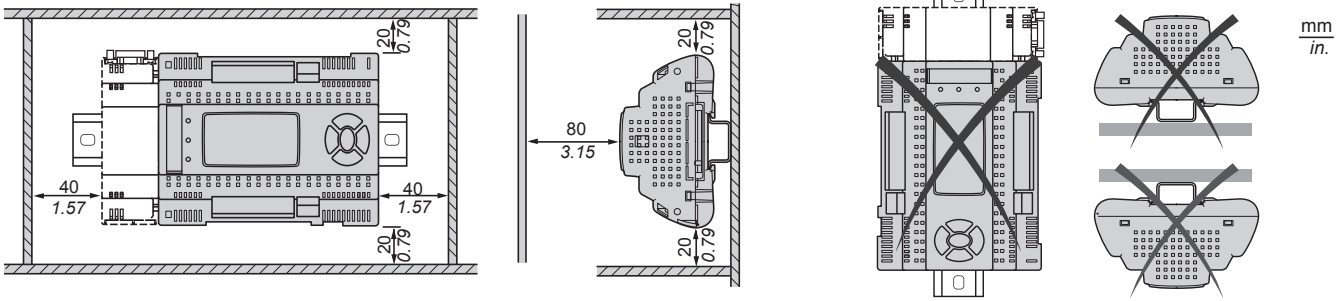

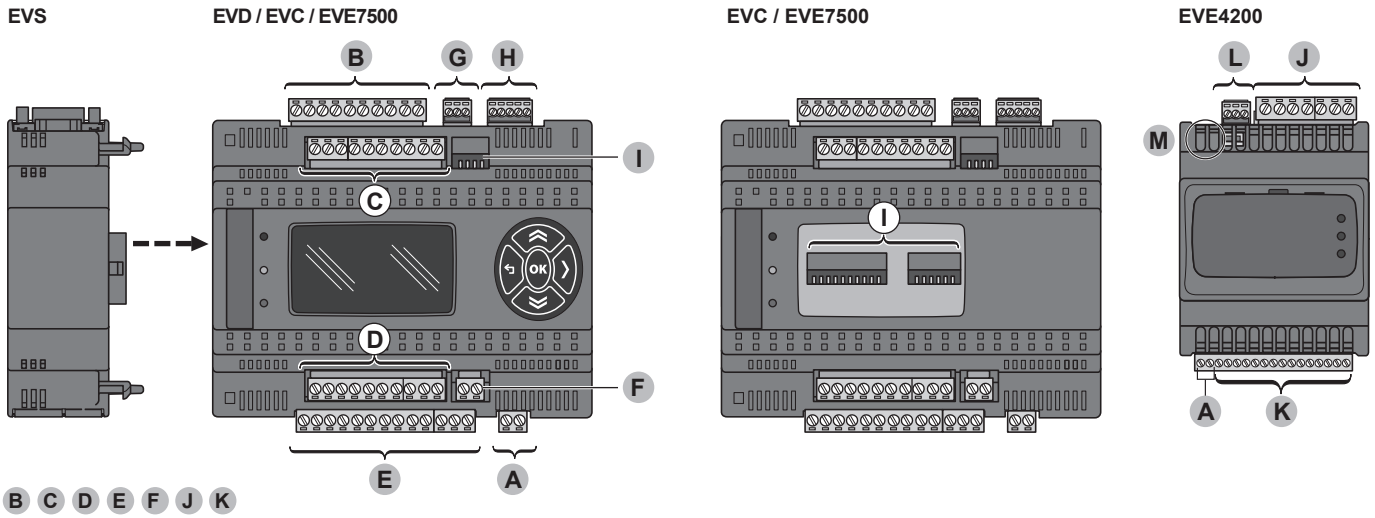

A B C D E F J K

Pitch 5.08 mm (*0.20 in.*) or 5.00 mm (*0.197 in.*) / Pas de 5,08 mm ou 5,00 mm / Abstand 5,08 mm oder 5,00 mm / Paso de 5,08 mm o 5,00 mm / Passo 5,08 mm o 5,00 mm
Espaçamento de 5,08 mm ou 5 mm / Aralık 5,08 mm veya 5,00 mm / 螺距 5.08 毫米 或 5.00 毫米 /Шаг 5,08 мм или 5,00 мм / 5,08 мм немесе 5,00 мм аралығы

mm / in. (7 / 0.28)								
mm²	0.2…2.5	0.2…2.5	0.25…2.5	0.25…2.5	2 x 0.2…1	2 x 0.2…1.5	2 x 0.25…1	2 x 0.5...1.5
AWG	*24…14*	*24…14*	*22...14*	*22...14*	*2 x 24…18*	*2 x 24…16*	*2 x 22…18*	*2 x 20...16*

Ø 3,5 mm (*0.14 in.*)	C	N•m	0.5...0.6
		lb-in	*4.42...5.31*

G H L

Pitch 3.81 mm (*0.15 in.*) or 3.50 mm (*0.14 in.*) / Pas de 3,81 mm ou 3,50 mm / Abstand 3,81 mm oder 3,50 mm / Paso de 3,81 mm o 3,50 mm / Passo 3,81 mm o 3,50 mm
Espaçamento de 3,81 mm ou 3,50 mm / Aralık 3,81 mm veya 3,50 mm / 螺距 3.81 毫米 或 3.50 毫米 / Шаг 3,81 мм или 3,50 мм / 3,81 мм немесе 3,50 мм аралығы

mm / in. (9 / 0.35)								
mm²	0.14…1.5	0.14…1.5	0.25…1.5	0.25…0.5	2 x 0.08…0.5	2 x 0.08…0.75	2 x 0.25…0.34	2 x 0.5
AWG	*26…16*	*26…16*	*22...16*	*22...20*	*2 x 28…20*	*2 x 28…20*	*2 x 24…22*	*2 x 20*

Ø 2,5 mm (*0.1 in.*)	C	N•m	0.22...0.25
		lb-in	*1.95...2.21*

Use copper conductors only. / N'utilisez que des conducteurs cuivre. / Nur Kupferleiter verwenden. / Sólo utilice conductores de cobre. / Usare unicamente conduttori in rame. Use somente condutores de cobre. / Yalnızca bakır iletkenler kullanın. / 仅使用铜导线. / Допускается использование только медных проводников. / Тек мыс өткізгіштерді пайдаланыңыз.

A Power supply / Alimentation / Spannungsversorgung / Fuente de alimentación / Alimentatore / Fornecimento de energia
Güç Kaynağı / 电源 / Электропитание / Қуат көзі

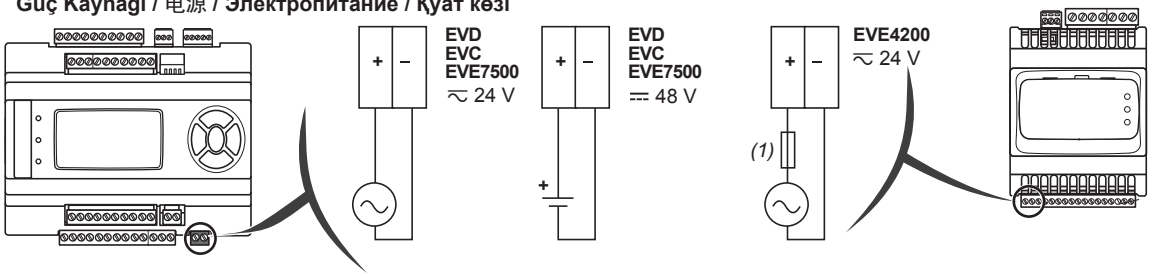

(1) Type T fuse 1.25 A
Fusible 1,25 A de type T
Sicherung Typ T, 1,25 A
Fusible tipo T 1 25 A
Fusibile tipo T 1,25 A
Fusível de tipo T 1,25 A
Tip T sigorta 1,25 A
T 型熔断器 1.25 A
Плавкий предохранитель типа T на 1,25 A
T түріне 1,25 A сақтандырғышы

⚠ WARNING / AVERTISSEMENT / WARNUNG / ADVERTENCIA / AVVERTIMENTO / ATENÇÃO / UYARI / 警告 / ПРЕДУПРЕЖДЕНИЕ / ЕСКЕРТУ

POTENTIAL OF OVERHEATING AND FIRE
- Do not connect the equipment directly to line voltage.
- Use only isolating SELV, Class 2 power suppliers/transformers to supply power to the equipment.

Failure to follow these instructions can result in death, serious injury, or equipment damage.

RISQUE DE SURCHAUFFE ET D'INCENDIE
- Ne connectez pas les équipements directement à la tension du secteur.
- Utiliser uniquement des dispositifs d'alimentation/transformateurs SELV isolés de classe 2 pour alimenter l'équipement.

Le non-respect de ces instructions peut provoquer la mort, des blessures graves ou des dommages matériels.

ÜBERHITZUNGS- UND BRANDGEFAHR
- Schließen Sie die Geräte nicht direkt an die Netzspannung an.
- Verwenden Sie für die Spannungsversorgung der Geräte ausschließlich potentialgetrennte SELV-Netzteile/-Transformatoren der Klasse 2.

Die Nichtbeachtung dieser Anweisungen kann Tod, schwere Verletzungen oder Sachschäden zur Folge haben.

RIESGO DE RECALENTAMIENTO E INCENDIO
- No conecte el aparato directamente a la tensión de línea.
- Utilice únicamente fuentes de alimentación/ transformadores de separación de tipo SELV, clase 2 para suministrar energía al equipo.

El incumplimiento de estas instrucciones podrá causar la muerte, lesiones serias o daños a los aparatos.

RISCHIO DI SURRISCALDAMENTO E INCENDIO
- Non collegare le apparecchiature direttamente alla tensione di linea.
- Utilizzare solo trasformatori/alimentatori in Classe 2, con tensioni isolate SELV per l'alimentazione alle apparecchiature.

Il mancato rispetto di queste istruzioni può provocare morte, gravi infortuni o danni alle apparecchiature.

RISCO DE SOBREAQUECIMENTO E INCÊNDIO
- Não conecte os equipamentos diretamente à voltagem de linha.
- Utilizar apenas alimentadores/ transformadores de Classe 2, com tensões isoladas SELV, para alimentar o equipamento.

A não observância destas instruções pode provocar a morte, ferimentos graves, ou danos no equipamento.

AŞIRI ISINMA VE YANGIN OLASILIĞI
- Ekipmanları doğrudan hat montajına bağlamayın.
- Ekipmana güç sağlamak için sadece SELV, Sınıf 2 güç sağlayıcıları /transformatörlerini kullanın.

Bu talimatlara uyulmaması ölüme, ağır yaralanmalara veya ekipmanda maddi hasara yol açabilir.

过热和火灾隐患
- 切勿将设备直接连接到线路电压
- 仅使用具有SELV/绝缘电压的2类变压器/电源器为设备供电。

不遵循上述说明可能导致人员伤 亡或设备损坏。

ОПАСНОСТЬ ПЕРЕГРЕВА И ПОЖАРА
- Не подключайте модули напрямую к источнику сетевого напряжения.
- Для питания оборудования применяйте только источники питания/трансформаторы категории SELV (безопасное сверхнизкое напряжение), класса 2.

Несоблюдение этих указаний может привести к смерти, серьезным травмам или повреждению оборудования.

ҚЫЗЫП КЕТУ ЖӘНЕ ӨРТ ЫҚТИМАЛДЫҒЫ БАР
- Жабдықтарды тікелей желі кернеуіне жалғамаңыз.
- Құрылғыны тоққа қосу үшін тек оқшауланғыш SELV, 2-ші сыныпқа жататын қуатпен жабдықтаушы/трансформаторды пайдаланыңыз.

Бұл нұсқауларды орындамау өлімге, ауыр жарақатқа я болмаса жабдықтың зақымдалуына әкелуі мүмкін

Wiring diagram / Schéma de câblage / Anschlussbild / Diagrama de cableado / Schema di cablaggio Diagrama da fiação / Kablolama şeması / 接线图 / Монтажная схема электропроводки / Сымдардың диаграммасы

B Digital inputs / Entrées numériques / Digitaleingänge / Entradas digitales / Ingressi digitali / Entradas digitais / Dijital girişler 数字量输入 / Цифровые входы / Сандық кірістер

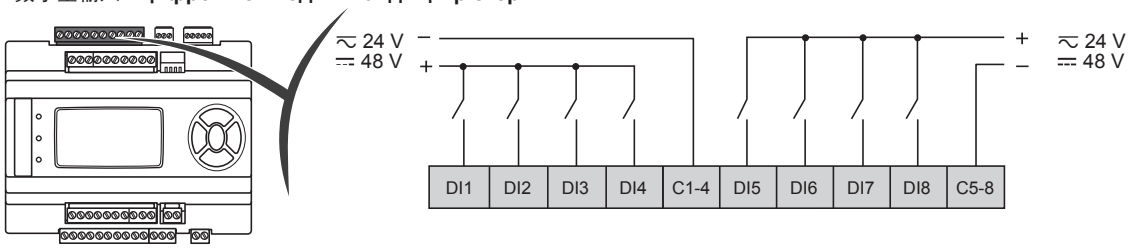

C Analog inputs / Entrées analogiques / Analogeingänge / Entradas analógicas / Ingressi analogici / Entradas analógicas Analog girişler / 模拟量输入 / Аналоговые входы / Аналогтық кірістер

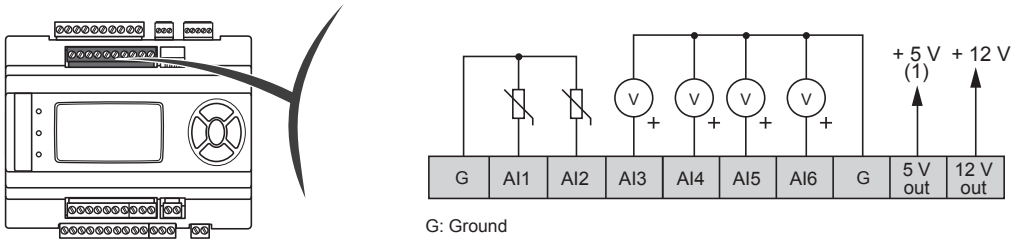

G: Ground

(1) Max current: 50 mA.
Intensité max. : 50 mA.
Max. Strom: 50 mA
Corriente máx.: 50 mA.
Corrente max.: 50 mA.
Corrente máx.: 50 mA.
Maks. akım: 50 mA.
最大电流：50 mA。
Макс. ток: 50 мА.
Ең көп ток: 50 мА

D Analog Outputs / Sorties analogiques / Analogausgänge / Salidas analógicas / Uscite analogiche / Saídas analógicas / Analog Çıkışlar 模拟量输出 / Аналоговые выходы / Аналогтық шығыстар

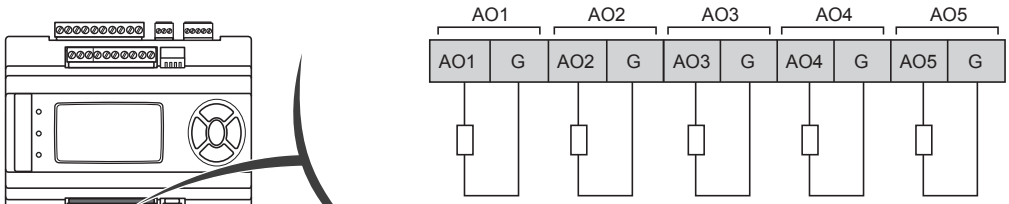

E Digital Outputs / Sorties numériques / Digitalausgänge / Salidas digitales / Uscite digitali / Saídas digitais / Dijital Çıkışlar / 数字量输出 Цифровые выходы / Сандық шығыстар

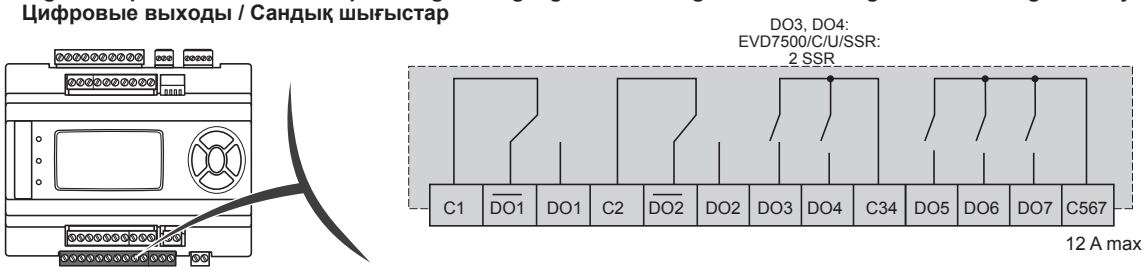

12 A max

C: common / commun
Gemeinsam / común / comune
comum / ortak / 公共端
общий жалпы

F Fast digital input / Entrée numérique rapide / Schneller Digitaleingang / Entrada digital rápida / Ingresso digitale veloce Entrada digital rápida / Hızlı dijital giriş / 快速数字量输入 / Быстродействующий цифровой вход / Жылдам сандық кіріс

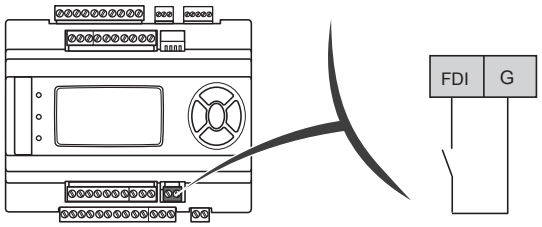

Pulse / Frequency counter up to 1 kHz.
Compteur d'impulsions/de fréquence jusqu'à 1 kHz.
Impuls-/Frequenzzähler bis 1 kHz
Contador frecuencia/pulso hasta 1 kHz
Contaimpulsi / frequenze fino a 1kHz.
Contador de impulsos/frequência de até 1 kHz.
Darbe / Frekans sayacı - 1 kHz'e kadar.
脉冲/频率计数器最大 1 kHz。
Частотомер повторения импульсов до 1 кГц.
Импульс / жилік есептегіші, 1 кГц-ке дейін.

G Serial line port (RS-485) / Port de la ligne série (RS-485) / Serieller Leitungsanschluss (RS-485) / Puerto de línea serie (RS-485) Porta seriale (RS-485) / Porta de linha de série (RS-485) / Seri hat bağlantı noktası (RS-485) / 串行线路端口 (RS-485) Порт линии последовательной передачи данных (RS-485) / Сериялық желі порты (RS-485)

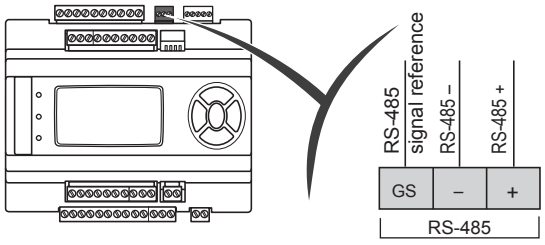

Apply 120 Ω termination resistor (if end device of RS-485 bus).
Appliquer une résistance terminale de 120 Ω (si appareil en fin de bus RS-485).
120-Ω-Klemmenwiderstand anlegen (sofern Endgerät des RS-485-Busses).
Aplicar resistencia terminal de 120 Ω (si es un dispositivo final del bus RS-485).
Applicare resistenza di terminazione di 120 Ω (in caso di dispositivo finale del bus RS-485).
Aplique 120 Ω de resistência terminal (no caso de dispositivo final de RS-485 bus).
120 Ω terminal direnci uygulayın (eğer RS-485 bus hattı uç cihazı ise).
施加120Ω端子阻抗（如果是RS-485总线的终端设备）。
Устанавливать оконечный резистор сопротивлением 120 Ом (если устройство находится на конце шины RS-485).
120 Ω терминал резисторын пайдаланыңыз (егер RS-485 соңғы құрылғысының шинасы болса).

GS signal reference isolated from G.
Référence de signal GS isolée de G.
GS Signalreferenz, von G isoliert.
Referencia de señal GS aislada de G.
Riferimento del segnale GS isolato da G.
Referência de sinal GS isolada de G.
GS, G'den izole edilmiş sinyal referansı.
GS 与接地绝缘的信号基准
GS - сигнальная земля, изолированная от G.
GS сигналының сілтеме нүктесі G-дан оқшауландырылған.

H CAN Expansion bus / Bus d'extension CAN / CAN-Erweiterungsbus / Bus de ampliación CAN / Bus di espansione CAN Barramento de expansão CAN / CAN Genişletme veri yolu / CAN 扩展总线 / Шина расширения CAN / CAN кеңейтім шинасы

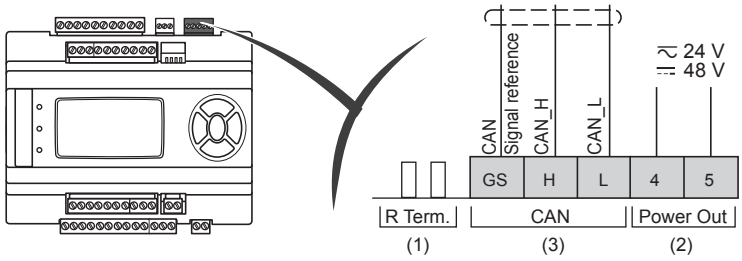

(1) CAN terminal resistor.
Résistance terminale CAN.
CAN-Klemmenwiderstand
Resistencia terminal CAN.
Resistenze di terminazione per CAN.
Resistência terminal CAN.
CAN terminal direnci.
CAN 端子阻抗。
Сопротивление на клеммах CAN.
CAN түйіспесінің кедергісі.

(2) Output for remote keyboard.
Sortie pour clavier distant.
Ausgang für externe Tastatur.
Salida para teclado remoto.
Uscita per terminale remoto.
Saída para teclado remoto.
Uzaktan klavye için çıkış.
远程键盘输出。
Выход для удаленной клавиатуры.
Қашықтағы пернетақта шығысы.

(3) GS is the CAN signal reference isolated from G and Power Supply
GS correspond à la référence de signal CAN isolée de G et de l'alimentation
GS ist die von G und der Stromversorgung isolierte CAN-Signalreferenz
GS es la referencia de señal para CAN aislada de G y la fuente de alimentación
GS è il segnale di riferimento per CAN isolato da G e dall'alimentazione
GS é a referência de sinal CAN isolada de G e da Fonte de Alimentação
GS, G'den ve Güç Kaynağından izole edilmiş CAN sinyal referansıdır
GS是与接地和电源绝缘的CAN信号基准
GS - сигнальная земля шины CAN, изолированная от G и от питания
GS - G және қуат көзінен оқшауландырылған CAN сигналының сілтеме жасау нүктесі

I 4 DipSwitches / 4 commutateurs DIP / DIP-Schalter mit 4 Positionen / Interruptores DIP de 4 posiciones / 4 Microinterruttori / 4 chaves DIP 4 Dip Anahtarı / 4 位 Dip 开关 / 4-позиционные Dip-переключатели / 4 Dip қосқышы

EVD / EVC / EVE

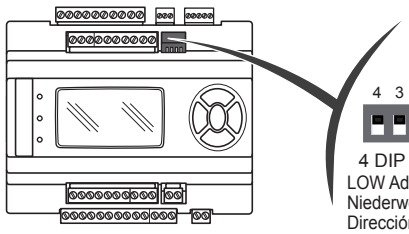

4 DIP SWITCH
LOW Address / Adresse basse
Niederwertige Adresse (LOW) / Dirección INFERIOR
Indirizzo LOW / Endereço LOW
DÜŞÜK Adresi / 低位地址
Адрес НИЗКИЙ / LOW мекенжайы

6 - 10 DipSwitches / 6 à 10 commutateurs DIP / DIP-Schalter mit 6 / 10 Positionen / nterruptores DIP de 6 y 10 posiciones / 6 - 10 Microinterruttori / 6 a 10 posições chaves DIP / 6 - 10 Dip Anahtarı / 6 - 10 位 Dip 开关 / 6 - 10-позиционные Dip-переключатели / 6 - 10 Dip қосқышы

EVC / EVE

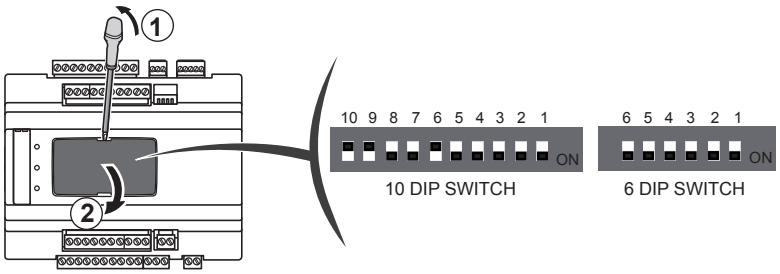

10 DIP SWITCH

6 DIP SWITCH

EVE4200

J Digital Outputs / Sorties numériques / Digitalausgänge / Salidas digitales / Uscite digitali / Saídas digitais / Dijital Çıkışlar / 数字量输出 Цифровые выходы / Сандық шығыстар

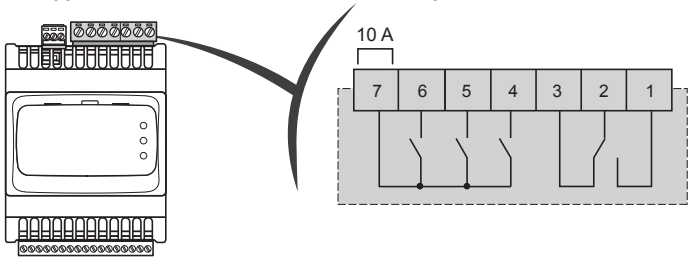

N°	Pin -out
1	DO1-NO
2	COMMON DO1
3	DO1-NC
4	DO2-NO
5	DO3-NO
6	DO4-NO
7	Common DO2, DO3,DO4

NC: Normally Closed / NC : Normalement fermé / NC: Öffner (Normally Closed)
NC: normalmente cerrado
NC: Normalmente chiuso / NC: Normalmente fechado / NC: Normalde Kapalı /
NC：常闭 / НЗ: нормально замкнутый
NC: әдетте жабық

NO: Normally Open / NO : Normalement ouvert / NO: Schließer (Normally Open)
NA: normalmente abierto / NO: Normalmente aperto / NO: Normalmente aberto NO: Normalde Açık / NO：常开
HP: нормально разомкнутый
NO: әдетте ашық

K Low voltage I/O / E/S basse tension / Niederspannungs-E/A / E/S, baja tensión / I/O a bassa tensione / E/S de baixa voltagem Düşük gerilim G/Ç / 低电压 I/O / Вх/Вых низкого напряжения / Төмен кернеулі кіріс/шығыс

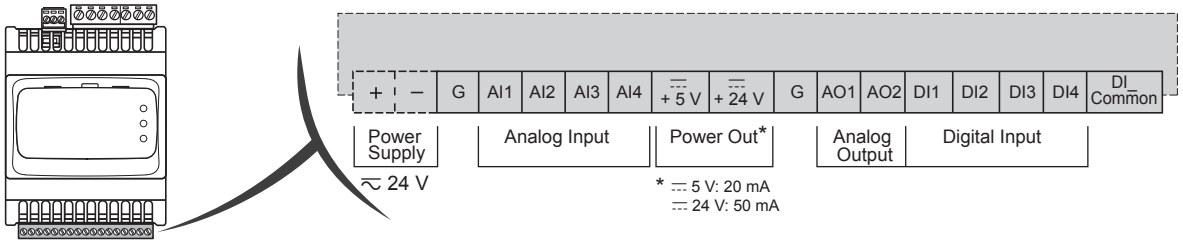

L Expansion bus (CAN) / Bus d'extension (CAN) Erweiterungsbus (CAN) / Bus de ampliación CAN Bus di espansione CAN / Barramento de expansão (CAN) Genişletme veri yolu (CAN) / 扩展总线 (CAN) / Шина расширения (CAN) / Кеңейтім шинасы (CAN)

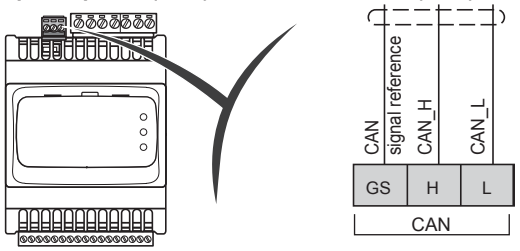

M 4 DipSwitches / 4 commutateurs DIP / DIP-Schalter mit 4 Positionen Interruptores DIP de 4 posiciones / 4 Microinterruttori 4 chaves DIP / 4 Dip Anahtarı / 4 位 Dip 开关 / 4-позиционные Dip-переключатели / 4 Dip қосқышы

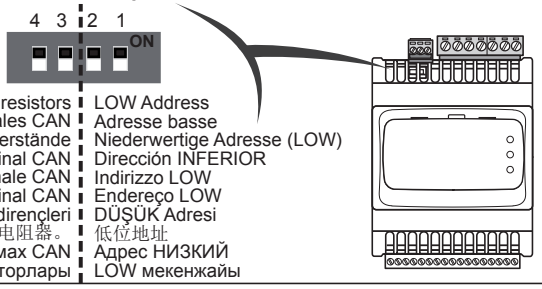

CAN terminal resistors	LOW Address
Résistances terminales CAN	Adresse basse
CAN-Klemmenwiderstände	Niederwertige Adresse (LOW)
Resistencias de terminal CAN	Dirección INFERIOR
Resistori terminale CAN	Indirizzo LOW
Resistores do terminal CAN	Endereço LOW
CAN terminal dirençleri	DÜŞÜK Adresi
CAN 端子电阻器。	低位地址
Резисторы на клеммах CAN	Адрес НИЗКИЙ
CAN шеткі резисторлары	LOW мекенжайы

Dip Switch configuration / Configuration des commutateurs DIP / DIP-Schalterkonfiguration / Configuración del interruptor DIP
Configurazione microinterruttore / Configuração de chave DIP / Dip Anahtarı konfigürasyonu / Dip 开关配置
Конфигурация Dip-переключателя / Dip қосқышының конфигурациясы

EVC

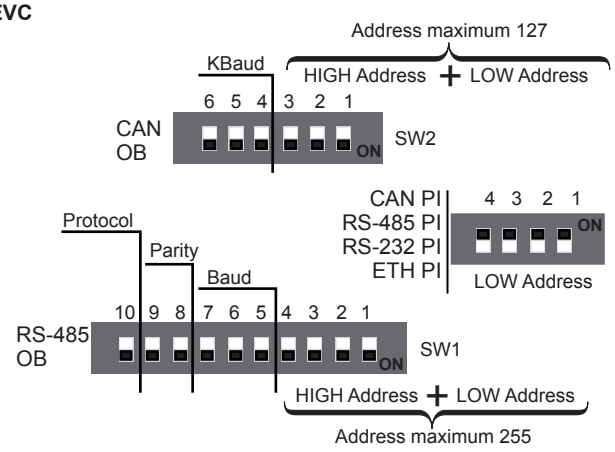

CAN
- Baud
- Serial address / Adresse série / Serielle Adresse / Dirección serie / Indirizzo seriale Endereço de série / Seri adres / 串行地址 / Последовательный адрес / Сериялық мекенжай

All dip = 0 ➡ serial address = 1 / Tous les commutateurs = 0 ➡ adresse série = 1
Alle DIP = 0 ➡ Serielle Adresse = 1 / Todos los DIP = 0 ➡ Dirección serie = 1
Tutti dip = 0 ➡ indirizzo seriale = 1 / Todas as DIP = 0 ➡ Endereço de série = 1
Tümü dip = 0 ➡ Seri adres = 1 / 所有 dip = 0 ➡ 串行地址 = 1
Все dip = 0 ➡ sПоследовательный адрес = 1 / Барлық dip = 0 ➡ Сериялық мекенжай = 1

RS-485/RS-232
- Protocol / Protocole / Protokoll / Protocolo / Protocollo / Protocolo / Protokol / 协议 Протокол / Протокол
- Baud
- Parity / Parité / Parität / Paridad / Parità / Paridade / Eşlik / 校验位 / Четность / Теңдік
- Serial address

All dip = 0 ➡ serial address = 1 / Tous les commutateurs = 0 ➡ adresse série = 1
Alle DIP = 0 ➡ Serielle Adresse = 1 / Todos los DIP = 0 ➡ Dirección serie = 1
Tutti dip = 0 ➡ indirizzo seriale = 1 / Todas as DIP = 0 ➡ Endereço de série = 1
Tümü dip = 0 ➡ Seri adres = 1 / 所有 dip = 0 ➡ 串行地址 = 1
Все dip = 0 ➡ sПоследовательный адрес = 1 / Барлық dip = 0 ➡ Сериялық мекенжай = 1

OB: On Board / OB: Embarqué / OB: Integriert (On Board) / OB: integrado
OB: On Board (integrato) / OB: On Board / OB: Üzerinde / OB：机载
B: Встроенный / ОВ: тақтада
PI: Plug In / PI : Module / PI: Plug-In / PI: complemento / PI: Plug In / PI: Plug In
PI: Takılabilir / PI：插头 / C: Сменный / PI: розеткаға қосу

EVE7500

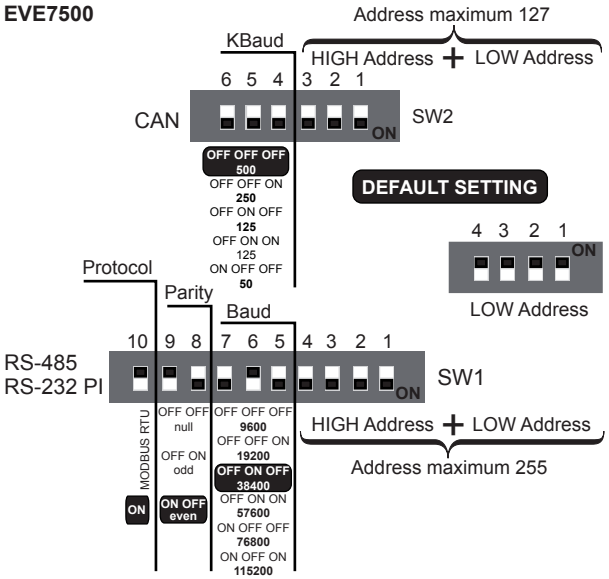

EVE4200



Terminal resistors	LOW Address
Résistances terminales	Adresse basse
Klemmenwiderstände	Niederwertige Adresse (LOW)
Resistencias de termina	Dirección INFERIOR
Resistori terminale	Indirizzo LOW
Resistores do termina	Endereço LOW
Terminal dirençleri	DÜŞÜK Adresi
端子电阻器.	低位地址
Резисторы на клеммах	Адрес НИЗКИЙ
шеткі резисторлары.	LOW мекенжайы

All dip = 0 ➡ serial address = 1
Tous les commutateurs = 0 ➡ adresse série = 1
Alle DIP = 0 ➡ Serielle Adresse = 1
Todos los DIP = 0 ➡ Dirección serie = 1
Tutti dip = 0 ➡ indirizzo seriale = 1
Todas as DIP = 0 ➡ Endereço de série = 1
Tümü dip = 0 ➡ Seri adres = 1
所有 dip = 0 ➡ 串行地址 = 1
Все dip = 0 ➡ sПоследовательный адрес = 1
Барлық dip = 0 ➡ Сериялық мекенжай = 1

ETHERNET only with EVS ETH Plug-in IP address 4-position dip switch only.
NOTE: dip switch settings shall be added to related parameters - see User Manual
Dipswitch are set ALL OFF as default combined with related parameter's values to provide following configuration:
CAN: Baud rate: 500 kbps.
RS-485, RS-232 (if present): Modbus
RTU: 38400; 8, e, 1
ETHERNET: 10.0.0.100

ETHERNET -Plug-In EVS ETH: IP-Adresse nur über DIP-Schalter mit 4 Positionen einstellbar
HINWEIS: Die DIP-Schaltereinstellungen sind den zugehörigen Parametern hinzuzufü gen-siehe Benutzerhandbuch. DIP-Schalter standardmäßig auf ALL OFF.
Diese Einstellung in Verbindung mit den zugehörigen Parameterwerten ergibt folgende Konfiguration:
CAN: Baud rate: 500 kbps.
RS-485, RS-232 (wenn vorhanden): Modbus
RTU: 38400; 8, e, 1
ETHERNET: 10.0.0.100

ETHERNET solo con EVS ETH Plug-in, indirizzo IP solo con microinterruttore a 4 posizioni.
NOTA: le impostazioni del microinterruttore devono essere aggiunte ai relativi parametri - vedere il Manuale utente. I microinterruttori sono impostati come ALL OFF come standard con i valori dei parametri relativi per fornire la seguente configurazione:
CAN: velocità (Baud rate): 500 kbps.
RS-485, RS-232 (se presente): Modbus
RTU: 38400; 8, e, 1
ETHERNET: 10.0.0.100

ETHERNET takılabilir birimi EVS ETH IP adresini yalnızca 4-konumlu dip anahtarı ile ayarlayabilir.
NOT: dip anahtarı ayarları ilgili parametrelere eklenmelidir - bkz. Kullanıcı Kılavuzu Dip a nahtarları aşağıdaki konfigürasyonu sağlamak üzere ilgili parametrenin değerleri ile birleşmiş şekilde varsayılan olarak TÜMÜ KAPALI olarak ayarlanmalıdır:
CAN: Baud hızı (Baud rate): 500 kbps.
RS-485, RS-232 (varsa): Modbus
RTU: 38400; 8, e, 1
ETHERNET: 10.0.0.100

Сеть **ETHERNET** только с 4-позиционным dip-переключателем с IP-адресом EVS ETH Plug-in.
ПРИМЕЧАНИЕ: настройки dip-переключателя должны добавляться к взаимосвязанным параметрам - смотрите руководство пользователя. В Dip-переключателе по умолчанию должно быть установлено ВСЕ ВЫКЛ вместе со значениями взаимосвязанных параметров для обеспечения следующей конфигурации:
CAN: Скорость передачи данных: 500 кбит/с. (Baud rate: 500 kbps).
RS-485, RS-232 (если установлено): Modbus
RTU: 38400; 8, e, 1
ETHERNET: 10.0.0.100

ETHERNET : Le module ETHERNET EVS ETH peut définir l'adresse IP uniquement avec le commutateur DIP 4 positions.
NOTE: Les réglages du commutateur DIP sont ajoutés aux paramètres associés (voir le manuel utilisateur). Par défaut, les commutateurs DIP sont tous désactivés. Ce réglage, associé aux valeurs du paramètre correspondant, génère la configuration suivante :
CAN: vitesse (baud rate) : 500 kbps
RS-485, RS-232 (le cas échéant) : Modbus
RTU: 38400; 8, e, 1
ETHERNET: 10.0.0.100

ETHERNET: Solo el complemento Ethernet EVS ETH puede configurar la dirección IP solo con el interruptor DIP de 4 posiciones.
NOTA: La configuración de los interruptores DIP debe añadirse a los parámetros relacionados. Consulte el manual de usuario. Los interruptores DIP se desac- tivan TODOS (OFF) de manera predeterminada y se combinan con los valores de los parámetros relacionados para proporcionar la siguiente configuración:
CAN: Velocidad en baudios (Baud rate): 500 kbps.
RS-485, RS-232 (si lo hubiese): Modbus
RTU: 38400; 8, e, 1
ETHERNET: 10.0.0.100

O plug-in de **ETHERNET** EVS ETH somente pode definir o endereço IP com a chave DIP de 4 posições.
NOTA: as definições das chaves DIP devem ser adicionadas aos parâmetros relacionados - consulte o Manual do Usuário. As chaves DIP estão definidas como TUDO DESLIGADO por padrão. Esta definição combinada com os valores de parâmetros relacionados fornece a seguinte configuração:
CAN: Taxa de transmissão (Baud rate): 500 kbps.
RS-485, RS-232 (se presente): Modbus
RTU: 38400; 8, e, 1
ETHERNET: 10.0.0.100

以太网插头 EVS ETH 只能用 4 位 dip 开关设置 IP 地址。
注: 应将 dip 开关设置添加到相关参数 – 请参阅用户手册
默认情况下将 Dip 开关设置为 “ALL OFF”（全部关闭），与相关参数的值结合可提供以下配置：
CAN: 波特率 (Baud rate): 500 kbps
RS-485, RS-232 （如果存在）: Modbus
RTU: 38400; 8、e、1
以太网： 10.0.0.100

ETHERNET: EVS ETH қосылатын модулі IP мекенжайын тек 4 күйлі dip қосқышымен орната алады.
ЕСКЕРТПЕ: dip қосқышының параметрлері қатысты параметрлерге қосылады - пайдаланушы нұсқаулығын қараңыз. Dip қосқышы әдепкі бойынша БАРЛЫҒЫ ӨШІРУЛІ күйіне орнатылады. Қатысты параметрлермен бірге келесі конфигурацияны қамтамасыз етеді:
CAN: Бод өлшеміндегі жылдамдығы: 500 кбит/с. (Baud rate: 500 kbps).
RS-485, RS-232 (бар болса): Modbus
RTU: 38400; 8, e, 1
ETHERNET: 10.0.0.100

Example: Analog Input connection / Exemple : Connexion d'entrée analogique / EBeispiel: Anschluss der Analogeingänge
Ejemplo: conexión de entrada analógica / Esempio: Connessione d'ingresso analogico / Exemplo: Conexão de entrada analógica
Örnek: Analog Giriş bağlantısı / 示例：模拟量输入连接 **/ Пример: Соединение аналогового входа / Мысал: аналогтық кіріс қосылым**

- NTC / Pt1000 probe connection / Connexion de la sonde NTC / Pt1000 / Anschluss der NTC/Pt1000-Sensoren / Conexión de sonda NTC / Pt1000
  Connessione sonda NTC / Pt1000 / Conexão da sonda NTC / Pt1000 / NTC / Pt1000 prob bağlantısı / NTC / Pt1000 探针连接
  соединение пробника NTC / Pt1000 / NTC / Pt1000 датчигінің қосылымы

AI1…AI2 ➡ NTC
AI3…AI6 ➡ NTC / Pt1000

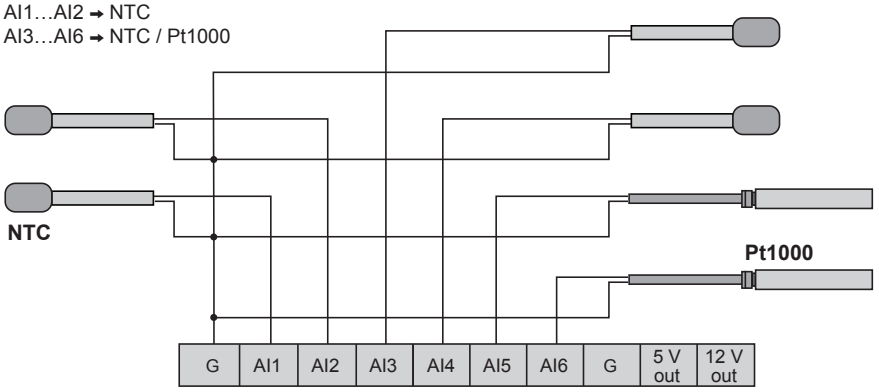

Transducer connection / Connexion du transducteur / Anschluss der Signalwandler / Conexión del transductor / Connessione trasduttore / Conexão do transductor
Transdüser bağlantısı / 变频器连接 / Соединение измерительного преобразователя / Түрлендіргіш қосылымы

4…20 mA

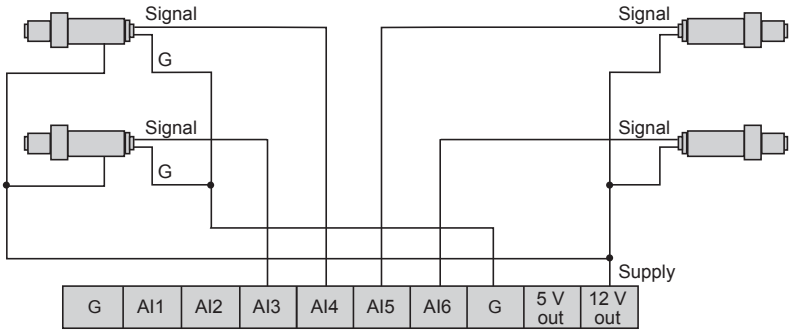

Voltage / Tension / Spannung / Tensión / Tensione
Voltagem / Gerilim / 电压 **/ Напряжение / Кернеу**

0-10 V

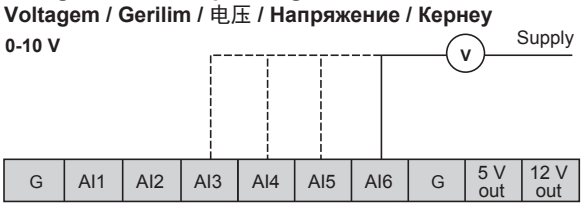

Signal / Signal / Signal / Señal / Segnale / Sinal / Sinyal / 信号 / Сигнал / Сигнал
Supply / Alimentation / Spannungsversorgung / Alimentación / Alimentazione / Fornecimento / Besleme / 电源 / Электропитание / Қуат көзі

Voltage 0-5 V ratiometric / Tension 0 à 5 V ratiométrique / Spannung 0 – 5 V ratiometrisch / Tensión ratiométrica de 0 a 5 V / Tensione 0-5 V raziometrica
Voltagem 0-5 V ratiométrica / Gerilim 0-5 V radyometrik / 电压 **0-5 V** 比率 **/ Логометрическое напряжение 0-5 В / 0-5 В кернеуі, логометриялық**

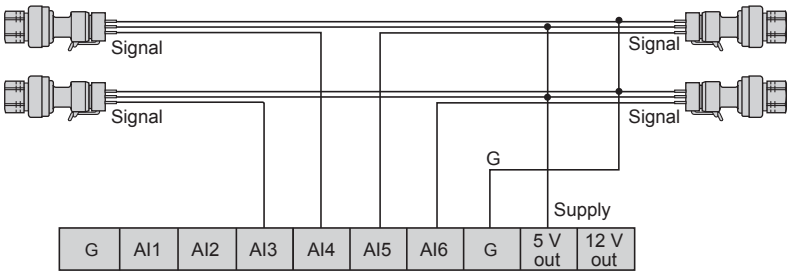

USB connections / Connexions USB / USB-Anschlüsse / Conexiones USB / Connessioni USB
Conexões USB / USB bağlantıları / USB 连接 **/ USB-соединения / USB қосылымдары**

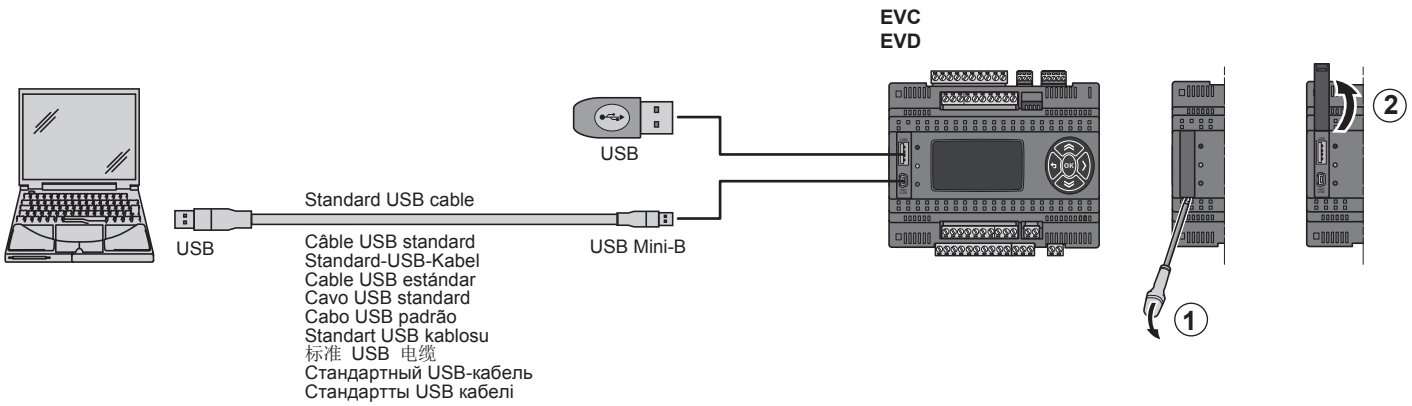

Technical Data / Données techniques / Technische Daten / Datos técnicos / Dati tecnici / Dados técnicos / Teknik Veri / 技术参数 / Технические данные / Техникалық ақпарат	
The product complies with the following harmonized standards Le produit est conforme aux normes harmonisées suivantes Das Produkt entspricht den folgenden harmonisierten Normen El producto es conforme con las siguientes Normas armonizadas Il prodotto risulta conforme alle seguenti Norme armonizzate O produto está conforme as seguintes Normas harmonizadas Ürün aşağıdaki uyumlaştırılmış düzenlemelere uygundur 本产品符合以下协调一致的规定 Продукт соответствует следующим общепринятым стандартам Өнім келесі ережелерге сәйкес келеді	EN 60730-1 / EN 60730-2-9
Construction of control / Fabrication du dispositif / Geräteausführung / Construcción del dispositivo / Costruzione del dispositivo / Construção do dispositivo Cihaz yapısı / 装置的制造 / Конструкция устройства / Басқару құралының құрылымы	Electronic automatic Incorporated Control / Dispositif électronique de commande incorporé / Eingebautes elektronisches Steuergerät / Dispositivo electrónico de mando incorporado Dispositivo elettronico di comando incorporato / Dispositivo eletrónico de comando incorporado / Entegre elektronik kumanda aygıtı / 内置电子控制装置 / Электронный автоматический встраиваемый контроллер / Электронды кіріктірілген басқару құралы.
Purpose of control / Fabrication du dispositif / Geräteausführung / Construcción del dispositivo / Scopo del dispositivo / Construção do dispositivo / Cihaz yapımı / 设备构造 / Конструкция устройства / Құрылғының құрылысы	Operating control (non-safety related) Dispositif de commande de fonctionnement (mais pas de sécurité Steuer-Regelgerät (ohne Sicherheitsfunktionen) Dispositivo de mando de funcionamiento (no de seguridad) Dispositivo di comando di funzionamento (non di sicurezza) Dispositivo de comando de funcionamento (não de segurança) Çalıştırma kumanda aygıtı (güvenlik için değil) （非安全）操作控制装置 Электронный автоматический встраиваемый контроллер Пайдалану бақылауы (қауіпсіздікке байланысты емес)
Type of action / Type d'action / Aktion / Tipo de Acción / Tipo di Azione / Tipo de Ação / Eylem türü / 行动类型 / Тип действия / Әрекет түрі	1.B relay output - 1.Y SSR output
Pollution degree / Indice de pollution / Verschmutzungsgrad / Grado de contaminación / Grado di inquinamento / Grau de poluição / Kirlilik sınıfı / 污染类 / Класс загрязнения / Ластау класы	2
Overvoltage category / Catégorie de surtension / Überspannungskategorie / Categoría de sobretensión / Categoria di sovratensione / Categoria de sobretensão / Aşırı voltaj kategorisi / 过电压类别 / Категория по перенапряжению / Асқын кернеу санаты	II
Rated impulse voltage / Courant impulsif nominal / Nennstoßspannung / Tensión impulsiva nominal / Tensione impulsiva nominale / Tensão impulsiva nominal / Nominal darbe voltajı / 标称脉冲电压 / Номинальное импульсное напряжение / Қалыпты пульс кернеуі	2500 V
Power Supply / Alimentation / Versorgung / Alimentación / Alimentazione / Alimentação / Besleme / 电源 / Источник питания / Қуатпен жабдықтау	24 Vac, 50/60 Hz, or 24 Vdc, 48 Vdc Class 2 or SELV power source for all EVx7500 models 24 Vac, 50/60 Hz, or 24 Vdc Class 2 or SELV power source for EVE4200
Power draw / Puissance absorbée / Leistungsaufnahme / Potencia consumida / Potenza assorbita / Potência absorvida / Güç çekimi / 功率消耗 / Энергопотребление / Қуат алу	22 VA / 18 W All EVx7500 models 16 VA / 7 W EVE4200
Loads / Charges / Lasten / Cargas / Carichi / Cargas / Yükler / 负载 / Нагрузки / Жүктемелер	EVE4200: SPST: DO2, DO3, DO4: 3 A resistive 240 Vac SPDT: DO1: 3 A resistive 240 Vac EVC7500/C/U / EVE7500: SPST: DO3, DO4, DO5, DO6 : 3 A resistive 240 Vac SPDT: DO1, DO2 : 8 A resistive 240 Vac NO/NC - 1/2 HP 240 Vac NO EVD7500/C/U/SSR: SPST: DO5, DO6 : 3 A resistive 240 Vac SPDT: DO1, DO2 : 8 A resistive 240 Vac NO/NC - 1/2 HP 240 Vac NO SSR: DO3, DO4 : 0,75 A resistive 240 Vac
Ambient operating conditions / Conditions de fonctionnement ambiantes / Umgebungsbedingungen / Condiciones ambientales de funcionamiento / Condizioni operative ambientali / Condições operacionais ambientais / Ortam çalışma koşulu / 环境操作条件 / Условия окружающей среды / Жұмыс істеу ортасындағы жағдайлар	-10 ... 55 °C (14 ... 131 °F) All EVx7500 models -10 ... 60 °C (14 ... 140 °F) EVE4200 10…90% RH (non-condensing)
Transportation and storage conditions / Conditions de transport et de stockage / Transport- und Lagerbedingungen / Condiciones de transporte y almacenamiento / Condizioni di trasporto e immagazzinamento / Condições de transporte e armazenamento / Taşıma ve depolama koşulları / 運輸和儲存條件 / Условия транспортировки и хранения / Тасымалдау және сақтау жағдайлары	-20…85 °C (-4...185 °F) 10…90% RH (non-condensing)
Software class / Classe du logiciel / Softwareklasse / Clase del software / Classe del software / Classe de software / Yazılım sınıfı / 软件类别 / Класс и структура программы / Бағдарламалық жасақтама класы	A
Environmental front panel rating / Classe environnementale du panneau frontal / Umweltklasse Frontblende / Clasificación medioambiental del panel frontal / Protezione frontale ambientale / Classificação ambiental do painel frontal / Çevresel ön panel derecelendirmesi / 环保前面板等级 / Экологическая оценка передней панели / Алдыңғы тақтаның экологиялық рейтингі	Open type / Type ouvert / Offener Typ / De tipo abierto / Tipo Aperto / Tipo aberto / Açık tip / Открытый тип / Ашық тип

INFORMATION

Eliwell Controls s.r.l.
Via dell'Industria, 15 • Zona Industriale Paludi •
32016 Alpago (BL) ITALY
T +39 0437 986 111
T +39 0437 986 100 (Italy)
+39 0437 986 200 (other countries)
E saleseliwell@schneider-electric.com
Technical helpline +39 0437 986 300
E techsuppeliwell@schneider-electric.com
www.eliwell.com

MADE IN ITALY

ИНФОРМАЦИЯ / АҚПАРАТ

ДАТА ИЗГОТОВЛЕНИЯ
Дата изготовления печатается на контроллере и отображает неделю и год производства (ww-yy)

СДЕЛАНО В
СДЕЛАНО В ИТАЛИИ

ДАЙЫНДАЛҒАН КҮНІ
Дайындалған күні контроллерде басылып жазылады және өндірістің аптасы мен жылын көрсетеді.(ww-yy)

ДАЙЫНДАУШЫ ЕЛ
ИТАЛИЯДА ЖАСАЛҒАН

АДРЕС
Eliwell Controls Srl
Via dell' Industria, 15 - Z. I. Paludi
32016 Alpago (BL) - Italy
тел.: +39 0437 986 111
факс: +39 0437 989 066

Московский офис
Москва, 115230, РОССИЯ
ул. Нагатинская д. 2/2
этаж 4 офис 402
тел.: +7 499 611 79 75
факс: +7 499 611 78 29
отдел продаж: **michael@mosinv.ru**
техническая поддержка: **leonid@mosinv.ru**

www.mosinv.ru

ТОО "Шнейдер Электрик"
Адрес: 050010, Казахстан, г. Алматы, пр. Достык, д. 38
(БЦ «Кен Дала»).
Телефон: +7 (727) 357 23 57
факс: +7 (727) 357 24 39